Audi
Vorsprung durch Technik

Audi A4 2010
Audi A4 Avant 2010
Audi S4 2010

Guide de référence rapide

Carburant
(voir l'étiquette)

Volet du goulot de remplissage du réservoir de carburant

Ouverture : Appuyez sur le côté gauche du volet de réservoir de carburant.

Fermeture : Poussez sur le volet du goulot de emplissage du réservoir de carburant jusqu'à ce qu'il s'enclenche.

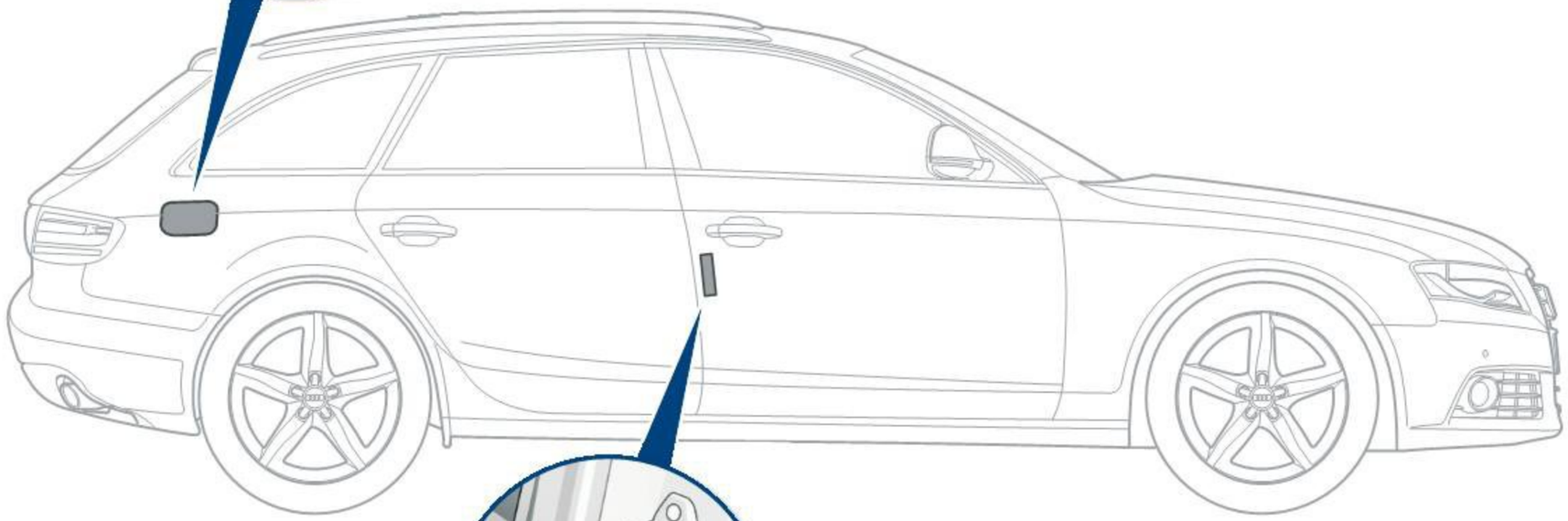

Huile moteur

Les spécifications relatives à l'huile moteur se trouvent dans le chapitre « Vérifications et remplissage »; la capacité de l'huile moteur se trouve dans le chapitre « Données ».

Pressions de gonflage des pneus

(montant de la portière du conducteur)

Visible lorsque la portière est ouverte ou à l'intérieur du volet du goulot de remplissage du réservoir de carburant.

Cher conducteur, chère conductrice,

Ce guide de référence rapide vous offre un aperçu d'un certain nombre de procédures et de fonctions de votre véhicule. Il ne remplace en aucun cas le manuel du propriétaire qui comporte des explications et avertissements importants.

Le manuel du propriétaire contient des renseignements détaillés à propos de votre véhicule. Vous pouvez trouver tous les renseignements nécessaires sur la radio, le lecteur de CD, le système de navigation, le téléviseur et le téléphone dans le manuel de l'utilisateur de l'infodivertissement/MMI ou dans le manuel de l'utilisateur du système radio.

Nous vous souhaitons beaucoup de plaisir et bonne route au volant de votre nouvelle Audi.

Veuillez agréer nos salutations distinguées,
AUDI AG

Habitacle

❶ Levier de dégagement du capot

❷ Boutons de dégagement pour compartiment à bagages

❸ Réglage des rétroviseurs extérieurs

Régler le bouton :

- Rétroviseur extérieur gauche
- Chauffage du rétroviseur extérieur
- Rétroviseur extérieur droit
- Rabattage du rétroviseur extérieur

Le verre du rétroviseur se déplace dans le sens où le bouton a été appuyé.

❹ Vitres électriques

Réglage de la position désirée : Appuyez ou tirez jusqu'au premier niveau et maintenez à cette position. Fonction vers le haut ou vers le bas automatique : Appuyez ou tirez rapidement jusqu'au deuxième niveau.

⚠ AVERTISSEMENT
Soyez prudent(e) lorsque vous fermez les vitres. Vérifiez que personne ne soit à proximité : risque de blessure grave.

❺ Boutons de mémoire de siège

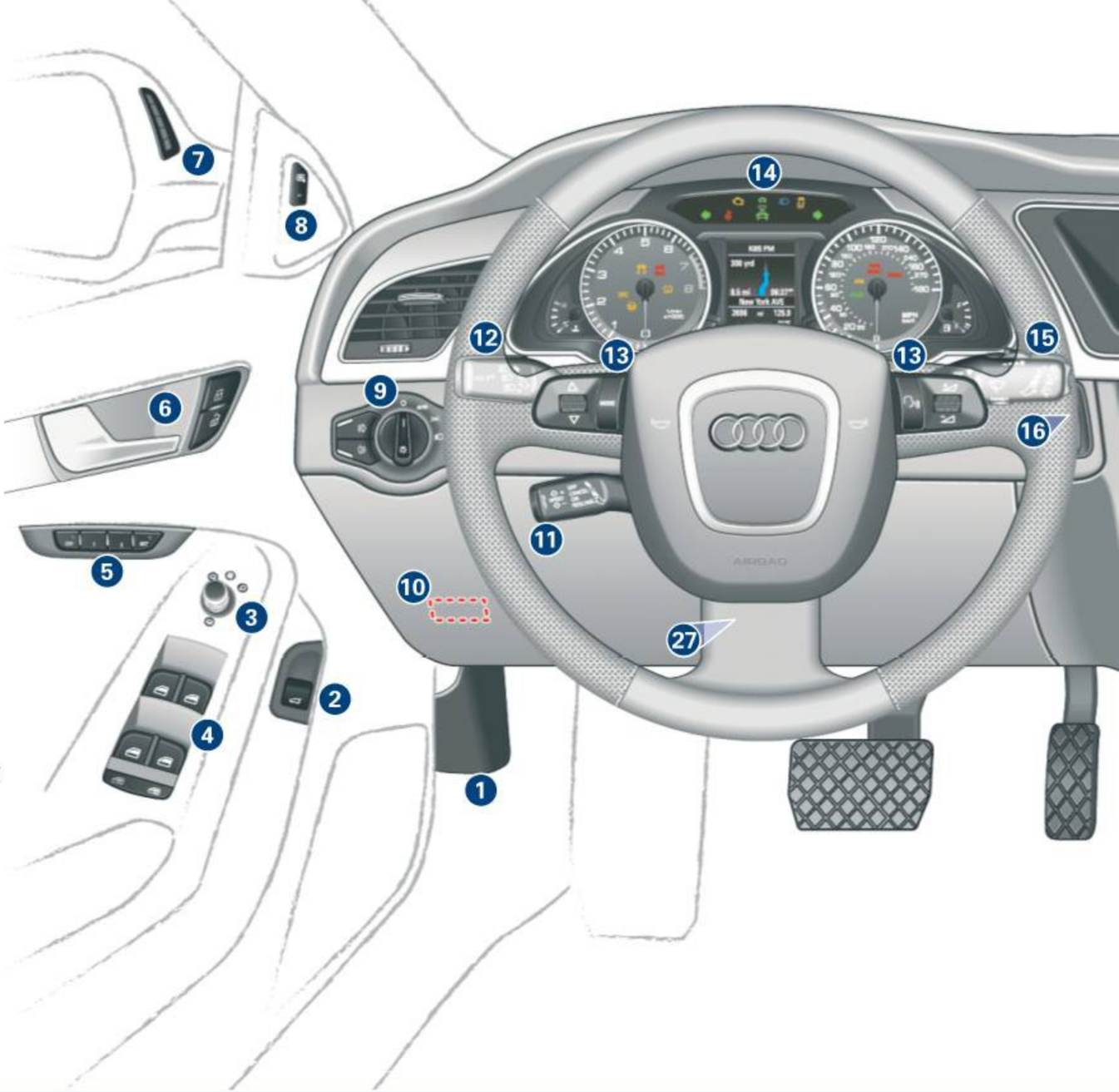

6 Poignée de portière et commande de verrouillage central

verrouillé

déverrouillé

7 Affichage d'avertissement de l'assistance latérale

8 Bouton d'assistance latérale

9 Commutateur d'éclairage

10 Connecteur de liaison de données pour outil de diagnostic de bord (OBD II)

11 Régulateur de vitesse

12 Levier des clignotants et commutateur de phares

13 Commandes du volant multifonction

14 Témoins d'alerte et indicateurs

15 Commandes des essuie-glaces et boutons de l'ordinateur de bord

16 Serrure de contact

17 Affichage Système audio/MMI

18 Boutons et indicateurs pour :

Feux de détresse

PASS AIR BAG OFF Cousin gonflable côté passager désactivé

19 Système audio

20 Boutons de sélection de conduite Audi :

Vous pouvez choisir parmi les réglages suivants :

COMFORT

Choisissez ce réglage lorsque vous désirez un style de conduite plus confortable (par exemple, si vous roulez sur de longues distances sur l'autoroute)

AUTO

Choisissez ce réglage pour la conduite de tous les jours.

DYNAMIC

Choisissez ce réglage lorsque vous désirez un style de conduite plus sportif.

21 Boutons pour :

Pare-soleil (Berline uniquement)

ESP OFF Programme de stabilisation électronique

Sur les véhicules munis d'un système audio, les boutons 20 et 21 se trouvent sur le panneau de rapports.

22 Système de climatisation

23 Levier sélecteur de boîte de vitesses automatique

24 Frein de stationnement électromécanique

25 START ENGINE STOP bouton

26 Console de commande MMI

27 Réglage de la position du volant

⚠ AVERTISSEMENT

La colonne de direction ne doit être réglée que lorsque le véhicule est à l'arrêt.

Ouverture et fermeture du véhicule

Avec la clé pratique, vous pouvez verrouiller et déverrouiller le véhicule sans utiliser la clé à télécommande.
Il vous suffit d'avoir la clé à télécommande sur vous.

Déverrouillage du véhicule :

Saisissez une des poignées de porte ou le renfoncement de poignée du hayon du compartiment à bagages.

Verrouillage du véhicule :

Mettez le levier sélecteur en position **P**. Appuyez sur le bouton de verrouillage 1 sur l'une des poignées de porte.

Fermeture automatique du hayon du compartiment à bagages
(Avant *seulement*) :

Appuyez sur le bouton dans le hayon du compartiment à bagages ouvert.

> ⚠ AVERTISSEMENT
> **Lorsque vous quittez le véhicule, retirez toujours la clé de contact et prenez-la avec vous. Cela empêchera les passagers (par exemple, des enfants) de s'enfermer par inadvertance dans le véhicule s'ils appuyaient le bouton de verrouillage électronique des portes avant.**

> ⚠ AVERTISSEMENT
> **Lorsque vous verrouillez le véhicule de l'extérieur, veillez à ce que personne, et surtout pas des enfants, ne reste à l'intérieur du véhicule. N'oubliez pas que lorsque vous verrouillez le véhicule de l'extérieur, les vitres ne peuvent pas être ouvertes de l'intérieur.**

> ⚠ AVERTISSEMENT
> **Veillez toujours à ce que personne ne se trouve dans le champ du hayon lorsqu'il est en mouvement, surtout à proximité des charnières, là où les doigts et les mains peuvent se coincer.**

Démarrage du moteur

Clé pratique :

Vous pouvez mettre le contact et faire démarrer/couper le moteur au moyen du bouton « START ENGINE STOP » (démarrage arrêt) sans avoir à insérer la clé dans la serrure de contact-démarreur.

Mettre et couper le contact :

Insérez la clé dans la serrure de contact-démarreur.

Boîte de vitesses manuelle : N'appuyez **pas** sur la pédale d'embrayage. Appuyez sur la clé.

Boîte de vitesses automatique : N'appuyez **pas** sur la pédale de frein. Appuyez sur la clé.

Cette clé peut être retirée seulement lorsque le contact est coupé.

Démarrage du moteur :

Insérez la clé dans la serrure de contact-démarreur.

Boîte de vitesses manuelle : Appuyez sur la pédale d'embrayage et engagez le point mort.

Boîte de vitesses automatique : Appuyez sur la pédale de frein et mettez le levier sélecteur à **P** ou à **N**. Appuyez brièvement sur la clé.

Arrêt du moteur lorsque le véhicule est immobile :

Boîte de vitesses automatique : Mettez le levier sélecteur en position **P** ou **N**.

Appuyez brièvement sur la clé.

Réglage des sièges

1. **Support du haut des cuisses**
2. **Réglage du support lombaire :**
   Appuyez sur la partie concernée de l'interrupteur.
3. **Réglage de la hauteur du siège et de la position avant/arrière**
   - devant du coussin de siège vers le haut/bas
   - arrière du coussin de siège vers le haut/bas
   - siège vers le haut/bas
   - siège vers l'avant/l'arrière
4. **Réglage du dossier :**
   - dossier vers l'avant/l'arrière
   - appui-tête vers le haut/bas

Réglage des appuis-tête :
Le bord supérieur de l'appui-tête doit être au niveau des yeux ou plus haut.

⚠ AVERTISSEMENT

Lisez attentivement votre manuel du propriétaire afin de connaître les avertissements et tous les autres renseignements importants relatifs à l'utilisation adéquate du système de retenue afin que vous sachiez quoi faire pour réduire le risque de blessures en cas d'accident. Ne pas utiliser correctement les dispositifs de retenue peut entraîner des blessures graves.

⚠ AVERTISSEMENT

N'installez jamais de siège pour enfants ou de porte-bébé orienté vers l'arrière sur le siège côté passager. Un enfant sera sérieusement blessé, voire tué lors du déploiement du coussin gonflable de passager.

⚠ AVERTISSEMENT

Bouclez toujours vos ceintures avant de partir. Assurez-vous toujours que les passagers sont bien retenus. Les enfants de 12 ans et moins doivent rouler dans le siège arrière et être correctement retenus conformément au manuel du propriétaire. Le coussin gonflable est complémentaire et ne remplace pas la ceinture de sécurité.

⚠ AVERTISSEMENT

Les passagers à l'avant ne doivent jamais avoir le dossier incliné lorsque le véhicule roule. Le risque de blessure augmente proportionnellement à l'angle d'inclinaison du dossier. Les ceintures de sécurité n'offrent de protection que lorsque le dossier est relevé et que les ceintures sont correctement positionnées sur le corps. Ne réglez vos sièges que lorsque le véhicule est à l'arrêt.

⚠ AVERTISSEMENT

Le système de coussins gonflables ne peut vous offrir une protection adéquate si vous êtes assis trop près de l'un ou l'autre des coussins gonflables. Lors du réglage de la position de leur siège, il est important pour le conducteur, aussi bien que pour le passager, maintiennent une distance sécuritaire minimale de 25 cm (10 po) entre le volant ou le tableau de bord et la partie supérieure de leur corps (sternum).

Commutateur de commande de la climatisation automatique confort

Commutateur gauche – côté conducteur
Commutateur droit – côté passager

Commande rotative : Sélection de la température

AUTO **Mode automatique**
Réglez la température voulue et appuyez sur le bouton.

Mode recyclage d'air
Recycle et filtre l'air à l'intérieur de l'habitacle

Vitesse du ventilateur

Diffusion d'air

Dégivre le pare-brise et les vitres latérales

Dégivreur de lunette arrière

Sièges chauffants

AC **Active ou désactive le climatiseur**

OFF **Désactivation du système de climatisation**

Toit ouvrant électrique

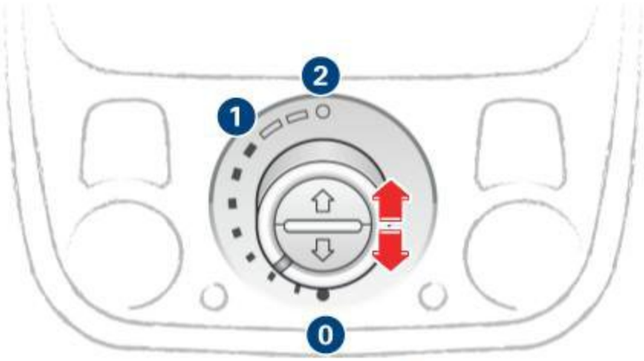

Position confort : Tournez le bouton à la position 1.

Ouverture : Tournez la commande dans le sens 2 jusqu'à ce que le toit ait atteint la position souhaitée.

Fermeture : Tournez le bouton à la position 0.

Inclinaison/fermeture : Appuyez/tirez brièvement sur la commande pour atteindre la position 0. Enfoncez/tirez un peu plus longtemps pour ajuster individuellement la hauteur d'inclinaison.

Ouverture et fermeture du pare-soleil (Avant seulement) : Poussez la commande dans le sens de la flèche. Position intermédiaire : Poussez la commande de nouveau dans le sens de la flèche.

⚠ AVERTISSEMENT

Soyez prudent(e) lorsque vous fermez le toit ouvrant électrique. Vérifiez que personne ne soit à proximité : risque de blessure grave.

Régulateur de vitesse

L'indicateur CRUISE/ apparaît dans le bloc-instruments lorsque le système est activé.

Désactivation et activation : Tirez/poussez le levier 2.

Mémorisation de la vitesse : Appuyez sur le bouton 1.

Modification d'une vitesse mémorisée : Appuyez sur la commande vers le haut (plus rapide) ou vers le bas (plus lente).

⚠ AVERTISSEMENT

Une mauvaise utilisation du régulateur de vitesse en voie peut entraîner des collisions ou autres accidents et de graves blessures. Lisez et respectez toujours les avertissements figurant dans le Manuel du propriétaire.

Frein de stationnement électromécanique

Serrage du frein de stationnement :
Arrêtez le véhicule et tirez sur le bouton (P).

Desserrage du frein de stationnement :
Appuyez sur la pédale de frein en appuyant sur le bouton (P).

Multi Media Interface (interface multimédia)

Composants du MMI

❶ Système d'information pour le conducteur

❷ Volant multifonction

Faites tourner **la molette de menu gauche** pour marquer un élément de menu dans le système d'information pour le conducteur. Appuyez sur la molette pour confirmer l'élément de menu.

Appuyez sur le **bouton MODE** pour passer de la source radio active au système de navigation et au téléphone.

Appuyez brièvement sur pour activer les commandes vocales.

Par exemple, après le « Bip », dites « Help » (aide) pour afficher le message du système avec les commandes vocales possibles. Maintenez le bouton Talk (parler) enfoncé pour désactiver les commandes vocales.

Tournez **la molette du menu droite** pour commander le volume. Appuyez sur la molette droite pour répéter le dernier message de navigation.

⚠ AVERTISSEMENT

Le manque d'attention peut causer des accidents :

- N'entrez jamais de données pendant que vous conduisez!

- Respectez le code de la route et la signalisation!

- Consultez le manuel du propriétaire!

3 Affichage de système audio/MMI

4 Bouton On/Off

Activation : Appuyez brièvement.

Réglage du volume : Tournez.

Mise en sourdine : Effleurez.

Désactivation : Maintenez enfoncé.

5 Boutons de fonction

Appuyez sur le bouton désiré comme (MEDIA) pour activer ce mode.

6 Bouton de commande

Choisir un élément de menu à l'écran 3 :
Tournez le bouton de commande.

Valider la sélection :
Appuyez sur le bouton de commande.

7 Boutons de commande

Pour afficher l'une des fonctions affichées dans un des quatre coins de l'écran, appuyez sur le bouton de commande correspondant à ce coin de l'écran.

8 Joystick

Pour déplacer le viseur dans un affichage de carte (navigation) ou pour commander le menu de DVD.

Concept d'utilisation

Toutes les fonctions sont commandées à l'aide du même concept d'utilisation.

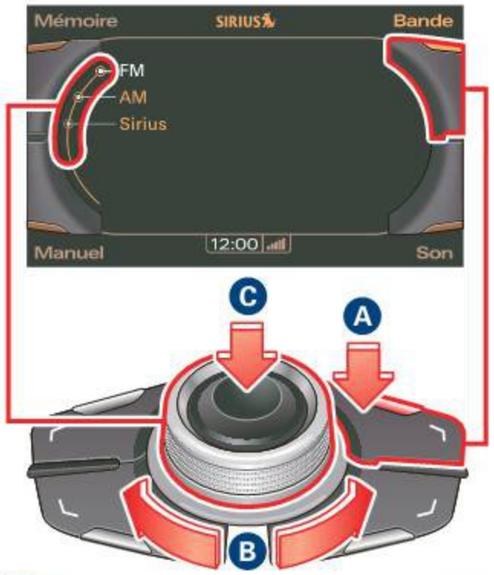

A Affichage des menus dans les coins de l'écran :
Appuyez sur le bouton correspondant.

B Sélection : Tournez le bouton.

C Confirmation :
Appuyez sur le bouton.

Mémorisation d'une station de radio

1 Appuyez sur le bouton de fonction RADIO.

2 Tournez le bouton de commande et marquez la station désirée.

3 Appuyez sur le bouton de commande pour confirmer.

4 Appuyez sur le bouton de commande « Mémoire ».

5 Tournez le bouton de commande et marquez « Mémoriser <nom de station> ».

6 Appuyez sur le bouton de commande. La première station préréglée libre est marquée.

7 Tournez le bouton de commande et marquez la station préréglée désirée.

8 Appuyez sur le bouton de commande pour confirmer.

1 Appuyez sur le bouton de fonction NAV.

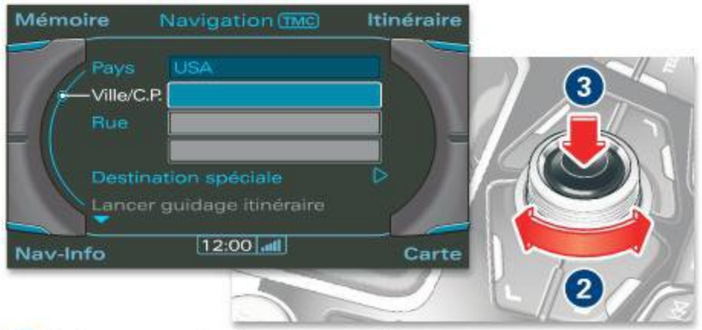

2 Tournez le bouton de commande et marquez « Ville/code postal ».

3 Appuyez sur le bouton de commande pour confirmer.

4 Tournez le bouton de commande pour marquer la première lettre de la destination.

5 Appuyez sur le bouton de commande pour confirmer.

6 Continuez d'entrer les lettres restantes de la destination de la même façon jusqu'à ce que le nom de l'emplacement désiré soit affiché.

7 Tenez le bouton de commande enfoncé plus longtemps lorsque la ville apparaît dans la liste.

8 Tournez et appuyer pour sélectionner la ville et entrer de l'information détaillée sur la destination, selon le besoin.

9 Marquez l'élément de menu « Lancement guidage ».

10 Appuyez sur le bouton de commande pour confirmer. L'itinéraire est calculé.

Systèmes d'aide au conducteur

Utilisez le bouton CAR pour régler ou commander les nombreux systèmes d'aide au conducteur de votre Audi.

Pour plus de renseignements sur ce sujet, veuillez consulter le manuel du propriétaire de votre véhicule.

Establishing a Bluetooth™ cell phone connection

Vous pouvez connecter rapidement votre téléphone cellulaire compatible à Bluetooth à la MMI ou à l'autoradio.

Connexion à la MMI :

- Mettez le contact, activez la MMI et allumez le téléphone cellulaire.
- Activez «Bluetooth» et «Access to SIM card» (accès à la carte SIM) sur le téléphone cellulaire.
- Appuyez sur le bouton de fonction TEL.
- Marquez l'article de menu «Search for new cell phones» (recherche de nouveaux téléphones cellulaires).
- Appuyez sur le bouton de fonction «SETUP» (configuration).
- Appuyez sur le bouton de commande «Bluetooth».
- Sélectionnez l'article de menu «Search for Bluetooth devices» (recherche de dispositifs Bluetooth) et confirmez.
- Marquez et confirmez votre téléphone cellulaire dans l'affichage.
- Marquez «Handsfree» (mains libres) et confirmez.
- Confirmez le numéro de NIP avec «Yes» (oui).
- Entrez le numéro de NIP sur le téléphone cellulaire.
- Confirmez également l'invite de système sur le téléphone cellulaire au besoin.

Connexion à l'autoradio :

- Mettez le contact et allumez l'autoradio et le téléphone cellulaire.
- Sélectionnez le menu dans le téléphone cellulaire qui recherche les dispositifs compatibles avec Bluetooth (comme la préparation pour téléphone cellulaire ou le système mains libres).
- Connectez le téléphone cellulaire à la préparation pour téléphone cellulaire.
- Entrez le numéro de NIP sur le téléphone cellulaire.

Indicateurs

	Direction dynamique
EPC	Module de commande électronique[1]
/ OFF	Programme de stabilisation électronique (ESP)
AIR BAG	Système de coussins gonflables (É.-U.)[1]
	Système de coussins gonflables (CAN)[1]
	Pression de gonflage des pneus faible (vérifiez immédiatement)
	Clignotants/ Feux de détresse
	Ceinture de sécurité

	Témoin d'anomalie (MIL)[1]
	Feux de route
CRUISE	Régulateur de vitesse activé (É.-U.)
	Régulateur de vitesse activé (CAN)
ABS	Système de freins antiblocage (É.-U.)[1]
ABS	Système de freins antiblocage (CAN)[1]
PARK BRAKE	Frein de stationnement (É.-U.)
P	Frein de stationnement (CAN)

[1] **S'il s'allume pendant que vous roulez, communiquez immédiatement avec votre concessionnaire Audi agréé.**

Symboles d'alerte

	Défaillance du générateur
BRAKE	Défaillance des freins (É.-U.)
	Défaillance des freins (CAN)
	Défaillance du système de refroidissement
	Pression de l'huile moteur trop basse
MIN	Faites l'appoint de l'huile-moteur
	Défaillance de la direction
	Interrupteur d'allumage défectueux

Si l'un de ces symboles rouges apparaît à l'affichage pendant que vous roulez, arrêtez-vous immédiatement, arrêtez le moteur et consultez le manuel du propriétaire.

© 2009 AUDI AG

Audi améliore continuellement ses produits. Des modifications de forme, d'équipement et de technologie sont possibles. Aucun engagement légal ne découle des renseignements, illustrations et descriptions contenus dans ce guide de référence rapide. La réimpression, la reproduction ou la traduction, en tout ou en partie, n'est pas permise sans la permission écrite de Audi of America, Inc. Indiqué sous réserve de modifications. Concept et conception : Pfriemer GmbH. Imprimé en Allemagne.

www.audi.com

Audi A4
Audi A4 Avant
Audi S4
Kurzanleitung
Nordamerika
französisch 11.2009
102.562.843.42