Årstid

CAUTION: TO PREVENT ELECTRIC SHOCK, DO NOT USE THIS POLARIZED PLUG WITH AN EXTENSION CORD, RECEPTACLE OR OTHER OUTLET UNLESS THE BLADES CAN BE FULLY INSERTED TO PREVENT BLADE EXPOSURE.

ATTENTION: POUR PREVENIR LES CHOCS ELECTRIQUES, NE PAS UTILISER CETTE FICHE POLARISEE AVEC UN PROLONGATEUR. UNE PRISE DE COURANT OU UNE AUTRE SORTIE DE COVRANT, SAUF SI LES LAMES PEUVENT ETRE INSEREES A FOND SANS EN LAISSER AUCUNE PARTIE A DECOUVERT.

CAUTION: Injury to persons and damage to the lamp and/or mounting surface may result if the lamp is pulled from the surface. To reduce the likelihood of such injury or damage, mount only on a surface that is mechanically sound.

MISE EN GARDE. Ne pas tirer sur le luminaire pour éviter les blessures et l'endommagement du luminaire et (ou) de la surface sur laquelle il est fixé. Pour réduire le risque de bLessure ou d'endommagement, ne fixer l'appareil que sur une surface solide.

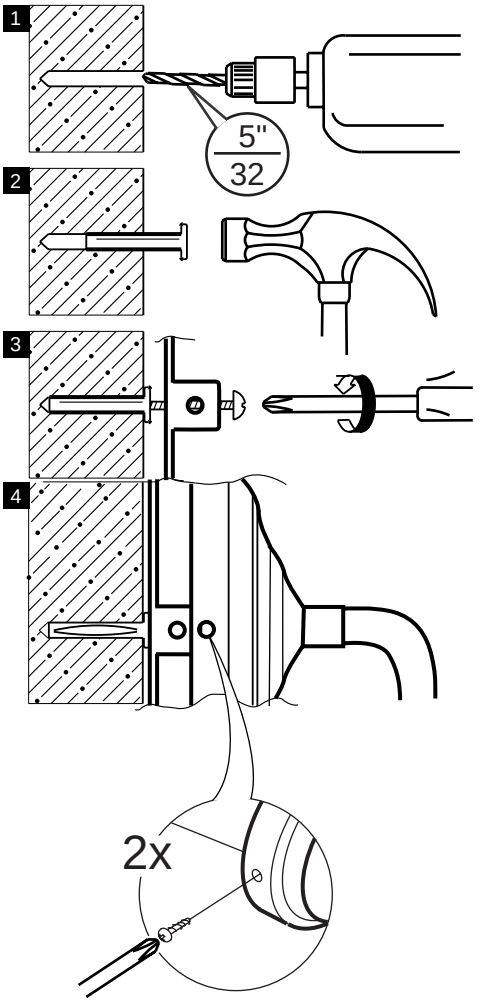

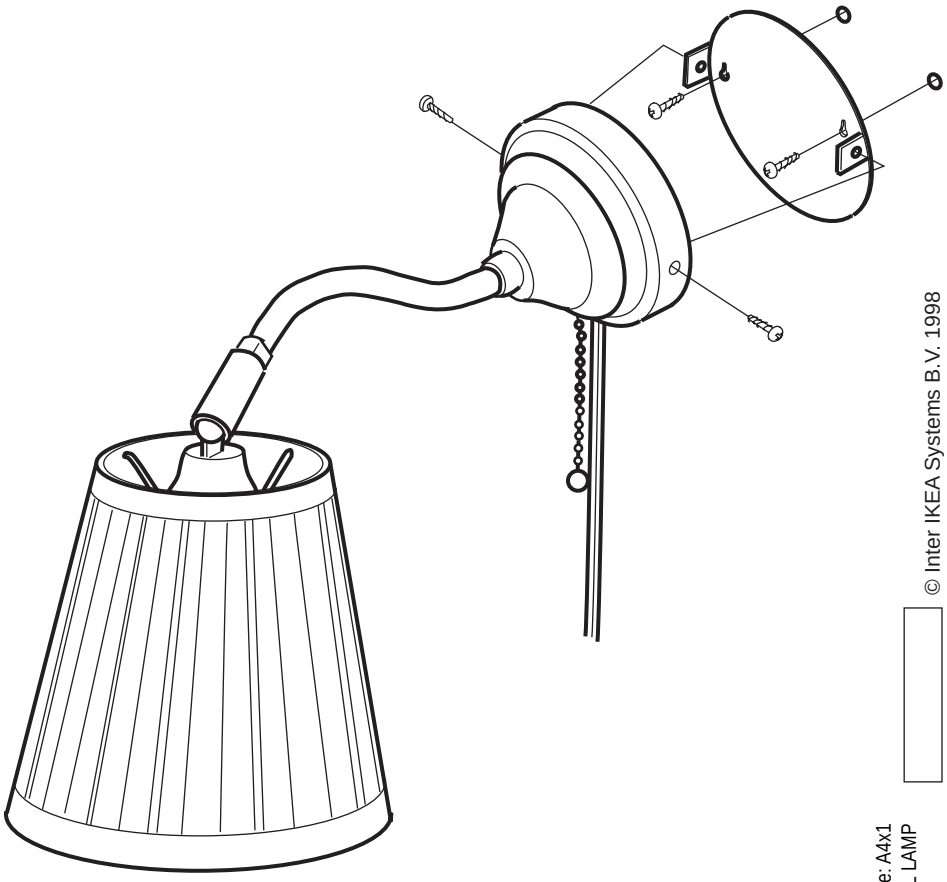

IKEA®

Design and Quality
IKEA of Sweden

© Inter IKEA Systems B.V. 1998

Doc. No: AA-26638-1, Doc Size: A4x1
Doc. Name: ÅRSTID NA WALL LAMP
Alt. Doc No: 9817/4294