OLYMPUS®

DIGITAL VOICE RECORDER

DM-770

Basic Manual

ENGLISH.....3
ČEŠTINA 10
DANSK.....17
DEUTSCH.....24
ESPAÑOL.....31
SUOMI 38
FRANÇAIS.....45
ITALIANO.....52
NEDERLANDS.....59
POLSKI 66
PORTUGUÊS.....73
РУССКИЙ.....80
SVENSKA.....87

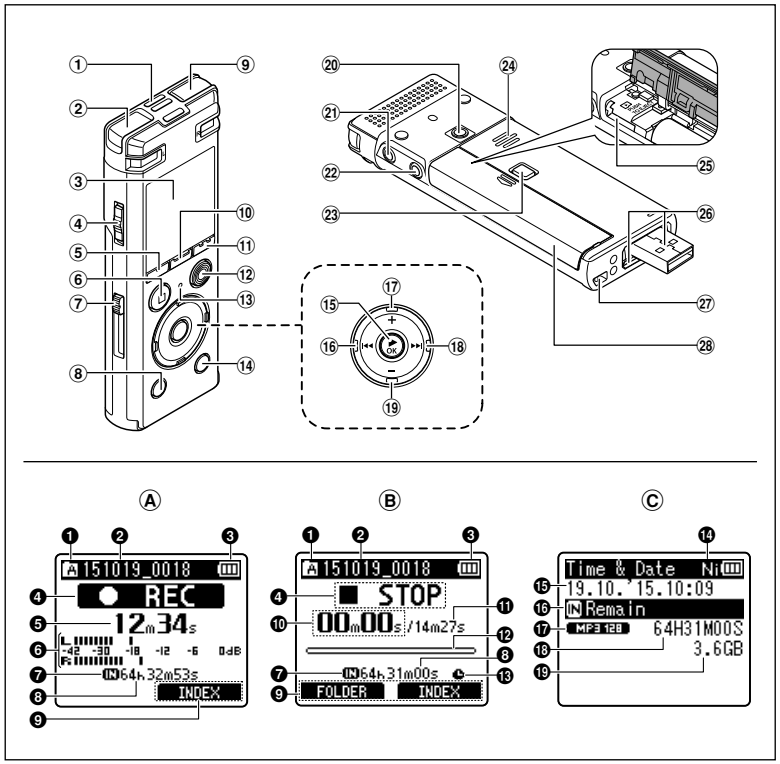

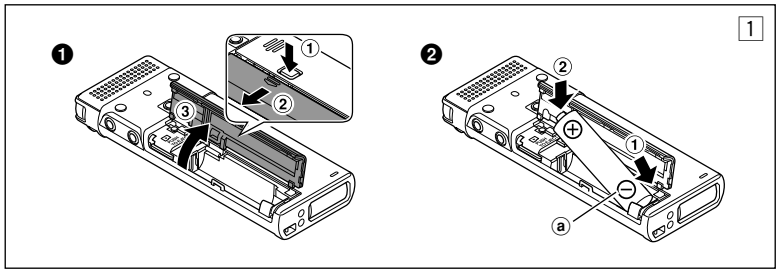

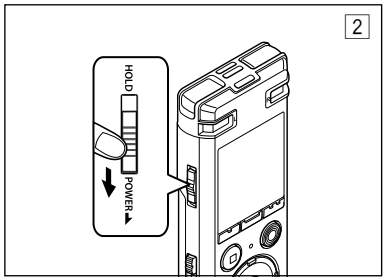
2
HOLD
POWER

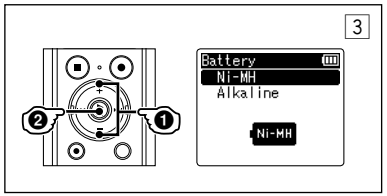
3
Battery
Ni-MH
Alkaline
Ni-MH

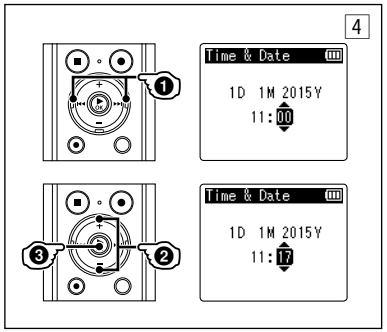
4
Time & Date
1D 1M 2015Y
11:00
Time & Date
1D 1M 2015Y
11:17

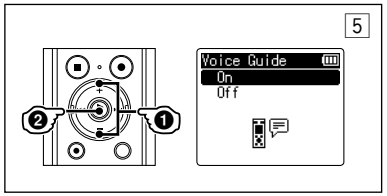
5
Voice Guide
On
Off

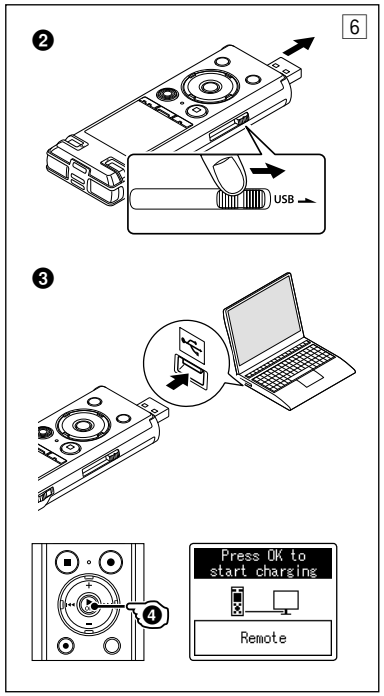
6
USB
Press OK to
start charging
Remote

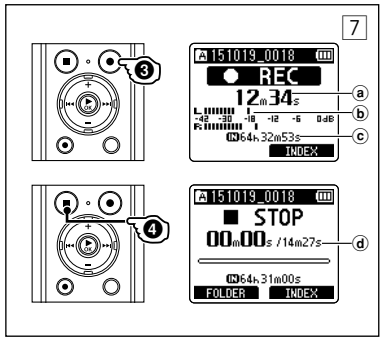
7
151019_0018
REC
12m34s
64h32m53s
INDEX
151019_0018
STOP
00m00s /14m27s
64h31m00s
FOLDER
INDEX

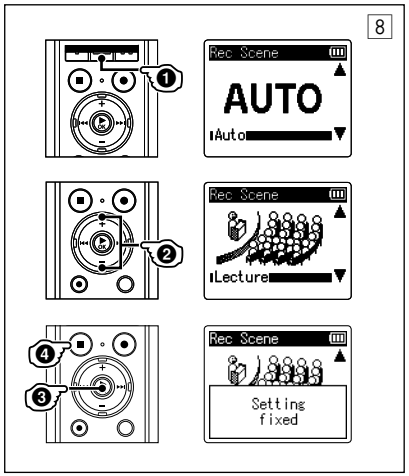
8
Rec Scene
AUTO
Auto
Rec Scene
Lecture
Rec Scene
Setting
fixed

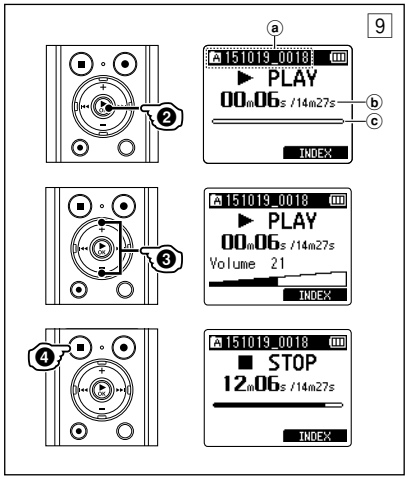
9
151019_0018
PLAY
00m06s /14m27s
INDEX
151019_0018
PLAY
00m06s /14m27s
Volume 21
INDEX
151019_0018
STOP
12m06s /14m27s
INDEX

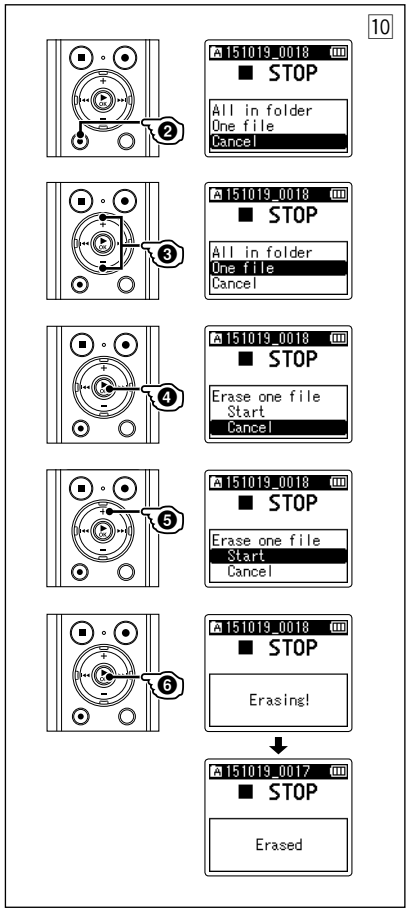
10
151019_0018
STOP
All in folder
One file
Cancel
151019_0018
STOP
All in folder
One file
Cancel
151019_0018
STOP
Erase one file
Start
Cancel
151019_0018
STOP
Erase one file
Start
Cancel
151019_0018
STOP
Erasing!
151019_0017
STOP
Erased

EN Introduction

- Thank you for purchasing an Olympus digital voice recorder. Please read these instructions for information about using the product correctly and safely.
- This manual is a basic version. Please refer to the complete advanced manual either from the stored data in the [**OL_MANUAL**] folder of the recorder or download the data from the OLYMPUS website.

Names of parts

Recorder

① Built-in center microphone
② Built-in stereo microphone (L)
③ Display
④ **POWER/HOLD** switch
⑤ **F1** button
⑥ **STOP** (■) button
⑦ USB connector slide lever
⑧ **ERASE** button
⑨ Built-in stereo microphone (R)
⑩ **MENU/SCENE** button
⑪ **F2** button
⑫ **REC** (record) (●) button
⑬ LED indicator light (LED)
⑭ **LIST** button
⑮ ▶**OK** button
⑯ ⏮ button
⑰ + button
⑱ ⏭ button
⑲ – button
⑳ Attachment mounting hole
㉑ Earphone jack (🎧)
㉒ Microphone jack (🎙)
㉓ Battery/card cover lock button
㉔ Built-in speaker
㉕ microSD card slot
㉖ USB connector/USB connector cover (retractable)
㉗ Strap hole
㉘ Battery/card cover

Display

Ⓐ During recording mode
Ⓑ During stop mode or playback mode

❶ Folder indicator
❷ File name
❸ Battery indicator
❹ Voice recorder status indicator
[●]: Recording indicator
[❚❚]: Recording pause indicator
[■]: Stop indicator
[▶]: Playback indicator
[▶]: Fast playback indicator
[▶]: Slow playback indicator
[▶▶]: Fast-forward indicator
[◀◀]: Fast-rewind indicator
❺ Elapsed recording time
❻ Level meter
❼ Recording media indicator
[IN]: Internal memory
[▶]: microSD card
❽ Possible recording time remaining
❾ Function button guide display
❿ Elapsed playback time
⓫ File length
⓬ Playback position bar indicator
⓭ Timer recording indicator (⏲)

Ⓒ [**Time/Date**] and [**Remain**] display

TIP:
- Pressing and holding the **STOP** (■) button while the voice recorder is in stop mode displays the settings [**Time & Date**] and [**Remain**] (amount of possible recording time remaining).

⓮ Battery indicator
[Ni]: Ni-MH
[Al]: Alkaline
⓯ Current time & date
⓰ Recording media indicator
⓱ Recording format indicator
⓲ Possible recording time
⓳ Available free space

Setup

Inserting the battery (Fig. 1)

Before using the voice recorder, insert the battery in the battery compartment of the voice recorder.

1 Press and hold the battery/card cover lock button, and then slide the battery/card cover to open.

2 Insert a AAA battery, making sure its positive and negative terminals are placed correctly.

ⓐ Insert the battery's negative terminal first.

3 Slide the battery/card cover completely closed.

Turning the power ON (Fig. 2)

1 While the voice recorder is turned off, slide the POWER/HOLD switch in the direction of the arrow.

Selecting the battery setting (Fig. 3)

1 Press the + or – button to select the type of battery you inserted.

[**Ni-MH**]:
Select if you inserted an Olympus nickel-metal hydride rechargeable battery (model BR404).

[**Alkaline**]:
Select if you inserted an alkaline battery.

2 Press the ▶OK button to finalize the setting.

Setting the time/date (Fig. 4)

1 Press the ▶▶I or I◀◀ button to select the item to set.

2 Press the + or – button to change the number.

- To change the setting of another item, press the ▶▶I or I◀◀ button to move the blinking cursor, then press the + or – button to change the number.

3 Press the ▶ OK button to finalize the setting.

Setting the voice guidance (Fig. 5)

1 Press the + or – button to select [On] or [Off].

[**On**]:
Voice guidance will be enabled.

[**Off**]:
Voice guidance will be canceled.

2 Press the ▶ OK button to finalize the setting.

TIP:

- If you press and hold the **F2** button during other than recording and playback, you can listen to the voice guidance again.

Charging the battery by connecting to a PC's USB connector (Fig. 6)

NOTE:

- Before charging the battery, insert the rechargeable battery provided and set [**Battery**] to [**Ni-MH**].

1 Start the PC.

2 Slide the USB connector slide lever in the direction of the arrow.

3 After making sure the voice recorder is stopped, connect the USB connector to a USB port on a PC.

4 Press the ▶ OK button to start charging the battery.

- When [**Battery**] is set to [**Ni-MH**], [**Press OK to start charging**] appears on the display. Press the ▶ **OK** button while this message is blinking.

5 Charging has finished when the battery indicator changes to [▭].

NOTE:

- Never attempt to charge an alkaline battery, lithium battery or other primary cell battery. Fluid leakage or overheating may cause the recorder to malfunction.

Turning the power OFF

1 Slide the POWER/HOLD switch in the direction of the arrow for at least half a second.

Power Save mode

When the voice recorder has been stopped for at least 10 minutes after power ON, the display disappears and the voice recorder automatically enters the Power Save mode.

- Pressing any button releases the Power Save mode.

Recording

Basic recording procedure (Fig. 7)

1 Press the F1 (FOLDER) button to select the folder to save the recording in.

2 Point the built-in microphone in the direction of the sound to record.

3 Press the REC (●) button to start recording.

ⓐ Elapsed recording time
ⓑ Level meter (changes according to recording volume and recording function setting)
ⓒ Remaining possible recording time

- The LED indicator light lights.

4 Press the STOP (■) button when you want to stop recording.

ⓓ File length

Selecting the automatic recording setting (Fig. 8)

The voice recorder has preregistered templates of optimum settings tailored to various recording applications such as lectures and dictation. When selecting one of these templates you can enter several settings recommended for your recording application all in a single operation.

1 While the voice recorder is in stop mode, press and hold the MENU/SCENE button.

2 Press the + or – button to select the desired recording application.

[**Auto**]:
The recording level always automatically changes according to the volume of the input sound. Suited to recording all sounds.

[**Lecture**]:
This is suitable for recording with the microphone pointed in a specific direction such as at a large venue where the speaker is far away.

[**Conference**]:
Suitable for recording conferences in a large space and other sounds over a wide area.

[**Meeting**]:
Suitable for recording meetings held in a small space and other sounds that are fairly close.

[**Dictation**]:
Suitable for recording your own voice and other sounds that are extremely close.

[**Manual**]:
You can press the ▶▶I button to change five settings related to recording, such as [**Rec Level**] and [**Rec Mode**].

3 Press the ▶ OK button to finalize the setting.

4 Press the STOP (■) button to exit the selection screen.

Playback

In addition to files recorded by the voice recorder, you can also play files in WAV and MP3 format transferred from a PC.

Basic playback procedure (Fig. 9)

1 Select the file to play from the folder containing it.

2 Press the ▶ OK button to start playback.

ⓐ Folder indicator/File name
ⓑ Elapsed playback time/File length
ⓒ Playback position bar indicator

- When the **PLAY** button is pressed during playback, the playback speed changes with each press.

▶ PLAY (Normal playback)
↓
▶ SLOW (Slow playback)
↓
▶ FAST (Fast playback)

3 Press the + or – button to adjust the volume to the desired level.

- The volume can be adjusted to a setting between [**00**] to [**30**]. The higher the number, the louder the volume.
- If the volume is set too loud, a warning screen may appear.

4 Press the STOP (■) button to stop playback.

Erasing files (Fig. 10)

1 Select the file you want to erase.

2 When the file display screen appears, press the ERASE button while the voice recorder is in stop mode.

3 Press the + or – button to select [All in folder] or [One file].

4 Press the ▶ OK button.

5 Press the + button to select [Start].

6 Press the ▶ OK button.

- [**Erasing!**] appears in the display, and the erasing process starts.
- [**Erased**] appears when the process has finished.

Use with a PC

PC operating environment

Windows

Operating system:
Microsoft Windows Vista Service Pack 2 (32-bit/64-bit)
Microsoft Windows 7 Service Pack 1 (32-bit/64-bit)
Microsoft Windows 8, 8.1 (32-bit/64-bit)
Microsoft Windows 10 (32-bit/64-bit)

CPU:
1 GHz or more 32bit (x86) or 64bit (x64) processor

RAM:
512MB or more

Hard disk space:
Olympus Sonority installation: 300 MB or more

Drive:
CD-ROM or CD-R, CD-RW, DVD-ROM drive

Browser:
Microsoft Internet Explorer 6.0 or later

Display:
1,024 x 768 dots, 65,536 colors or more (16,770,000 colors or more recommended)

USB port:
One or more ports available

Other:
- Audio device
- An environment with Internet access

Macintosh

Operating system:
Mac OS X 10.5.8 to 10.11

CPU:
PowerPC G5 or Intel multi-core processor 1.5GHz or higher

RAM:
512 MB or more

Hard disk space:
Olympus Sonority installation: 300 MB or more

Drive:
CD-ROM or CD-R, CD-RW, DVD-ROM drive

Browser:
Safari 3.0.4 or later

Display:
1,024 x 768 dots, 32,000 colors or more (16,770,000 colors or more recommended)

USB port:
One or more ports available

Other:
- Audio device
- Quick Time 7.2 or later with Internet access recommended

Copyright and trademark information

- The information in this document is subject to change in future without prior notice. Contact Olympus Customer Support Center for the latest product names, model numbers and other information.
- Voice recorder displays and product illustrations shown in this manual may differ from the actual product. While every precaution has been taken to ensure the accuracy of the information in this manual, errors may occasionally arise. Any questions or concerns regarding doubtful information, or possible errors or omissions should be directed to the Olympus Customer Support Center.
- Olympus Corporation is the copyright holders of this manual. Copyright law prohibits unauthorized reproduction of this manual, or unauthorized distribution of reproductions thereof.
- Note that Olympus will assume no liability in the event of damages, lost earnings, or any claims from third parties resulting from improper use of the product.

Trademarks and registered trademarks

- IBM and PC/AT are trademarks or registered trademarks of International Business Machines Corporation.
- Microsoft and Windows are registered trademarks of Microsoft Corporation.
- microSD and microSDHC are trademarks of the SD Card Association.
- Macintosh is a trademark of Apple Inc.
- The product uses MP3 audio coding technology licensed from Fraunhofer IIS and Thomson.
- The product uses voice activity detection technology licensed from NTT Electronics Corporation.

All other brand or product names in this manual are the trademarks or registered trademarks of their respective owners.

Safety precautions

Before using the voice recorder, read this manual to ensure correct and safe operation. After reading this manual, be sure to keep it on hand for ready reference whenever needed.

Important safety precautions

- Important safety precautions in this manual are accompanied by the symbol and labels below. Always follow these precautions to prevent harming yourself or others, or causing damage to property.
- The meaning of each precaution type is given below.

⚠ DANGER

A precaution about an imminent danger that is expected to result in death or serious injury if equipment is handed incorrectly.

⚠ WARNING

A precaution about a situation that is expected to potentially result in death or serious injury if equipment is handled incorrectly.

⚠ CAUTION

A precaution about a situation that is expected to potentially result in injury, or is expected to result only in property damage, if equipment is handled incorrectly.

Voice recorder safety precautions

⚠ WARNING

- Do not use the voice recorder in an atmosphere that might contain flammable or explosive gases.

  It may cause fire or explosion.
- Do not attempt to disassemble, repair or modify the voice recorder.

  It may cause electric shock or injury.
- Do not operate the voice recorder while operating a vehicle (such as a bicycle, motorcycle or car).

  It may cause traffic accidents.
- Do not leave the voice recorder in a location accessible to an infant or child.

  Pay attention when using the voice recorder near an infant or child, taking care not to leave it unattended. Infants and children are unable to understand voice recorder safety precautions, and are at risk of accidents such as:
  - Strangulation caused by accidental entanglement of the earphone cord around the neck.
  - Operation errors resulting in injury or electric shock.
- If you notice unusual odor, noise, heat, burning odor or smoke coming from the recorder:

  ① Disconnect the battery and USB connection immediately, taking care not to burn or injure yourself. Continued use may result in fire or burns (Do not touch the product with bare hands when it's overheating).

  ② Contact your place of purchase or an Olympus service center.
- Do not use the USB power supply via the car cigarette lighter socket or the self-modified power supply.

  It may cause overheating, fire, electric shock or malfunctions.

- Use microSD/microSDHC memory cards only. Never place other types of cards in the voice recorder.

  If another card type is placed in the voice recorder by accident, do not try to pull it out by force. Contact an Olympus repair center or service center.
- If the voice recorder is dropped in water or, if water, metal or combustible foreign matter gets inside:

  ① Remove the battery immediately.

  ② Contact your place of purchase or an Olympus service center for repair. Continued use may result in fire or electric shock.
- Do not use the voice recorder or use it only as directed in airplanes, hospitals or other locations where use of electronic devices is restricted.
- Stop using the voice recorder if you notice unusual odor, noise, or smoke coming from it.

  It may cause fire or burns. Remove the battery immediately, taking care not to burn yourself. Contact your place of purchase or an Olympus repair center or service center. (Do not touch the battery with bare hands when removing it. Remove the battery outdoors, and away from flammable objects.)
- When carrying the voice recorder by its strap, take care to prevent it becoming caught on other items.

⚠ CAUTION

- Do not raise the volume before performing an operation.

  Hearing damage or loss may result.

Batteries

⚠ DANGER

- Do not place the battery near ignition sources.
- Do not incinerate, heat or disassemble the battery. Do not short-circuit the battery's positive and negative electrodes.

  It may cause fire, ruptures, combustion or overheating.
- Do not solder connections directly onto the battery. Do not deform, modify or disassemble the battery.
- Do not connect the battery's positive and negative terminals.

  It may cause overheating, electric shock or fire.
- When carrying or storing the battery, always place it in the case and protect its terminals. Do not carry or store the battery together with precious metal items such as key rings.

  It may cause overheating, electric shock or fire.
- Do not connect the battery directly to a power outlet or car cigarette lighter.
- Do not use or leave the battery in a hot location such as in direct sunlight, inside a vehicle on a hot day, or near a room heater.

  It may cause fire, burns or injuries from leaking, overheating or ruptures.

⚠ WARNING

- Do not touch or hold the battery with wet hands.

  It may cause electric shock or malfunctions.
- Do not use a battery with a scratched or damaged case.

  It may cause ruptures or overheating.
- Do not insert the battery with its positive/negative terminals in the opposite direction.

  It may cause leaking, overheating, combustion or ruptures.
  - Do not use a battery with a torn casing seal (insulating covering).
  - Always remove the battery when the voice recorder will not be used for an long period.
  - When disposing used batteries, insulate their contacts with tape and discard them as general waste in the manner prescribed by the local authority.
  - Remove the battery from the voice recorder as soon as the battery becomes unusable. It may cause leakage.
- Battery fluid in the eyes may cause blindness. If battery fluid gets in eyes, do not rub the eyes. Instead, rinse them thoroughly with tap water or other clean water right away. Go to doctor immediately.
- Do not attempt to recharge alkaline, lithium or any other non-rechargeable batteries.
- Keep the battery out of the reach of infants and children.

  The battery could be swallowed by infants and children. If swallowed, go to doctor immediately.
- Do not submerge the battery in freshwater or saltwater, or allow its terminals to become wet.
- Discontinue use of the battery if it develops a problem such as leaking, discoloration or deformation.
- Stop charging the rechargeable battery if charging has not finished after the specified amount of charging time.
- Battery fluid on clothing or skin may damage the skin, so rinse the battery fluid off right away with tap water or other clean water.

⚠ CAUTION

- Do not throw the battery around, or subject it to strong shocks.
- Always charge the rechargeable battery before use when using it for the first time or if it has not been used for a long time.
- Rechargeable batteries have a limited life. When the recorders operating time becomes shorter after recharging under the specified condition, please consider that battery is expired and replace it with a new one.
- There is a risk of explosion if the battery is replaced with the incorrect battery type.
  When disposing used batteries follow the instructions.

  Please recycle batteries to help save our planet's resources. When you throw away dead batteries, be sure to cover their terminals and always observe local laws and regulations.

Disposing the rechargeable battery

- Recycling batteries helps saving resources. When disposing a used battery, always cover its terminals and observe local laws and regulations.

Software

⚠ **WARNING**

- Do not use a music CD player to play back the included CD-ROM.

  It may damage the speaker and headphone or hearing loss may result.

Operating precautions

- Do not leave the voice recorder in hot or humid locations such as in direct sunlight inside a vehicle, or on a beach during summer.
- Do not store the voice recorder in humid or dusty locations.
- If the voice recorder becomes wet or damp, wipe off the moisture right away with a dry cloth. Contact with salt water should be particularly avoided.
- Do not place the voice recorder on top of or near a TV, refrigerator or other electrical appliance.
- Prevent sand or mud from getting on the voice recorder. It may cause product not to be repairable.
- Do not subject the voice recorder to intense vibrations or shocks.
- Do not use the voice recorder in humid locations.
- Placing a magnetic card (such as a bank cash card) near the speaker or earphones may cause errors in the data stored on the magnetic card.
- Noise may be heard when the voice recorder is placed near an electric lamp line, fluorescent light or a mobile phone during recording or playback.

<Data loss precautions>

- Recorded content in the internal memory and microSD card may be destroyed or lost due to reasons such as operating errors, device failure or repair.
- Also, when content is saved in the memory for long period of time or is used repeatedly, operations such as writing to, reading from, or erasing of contents may not be possible.
- Making a backup of important recorded information and saving it on a PC's hard disk or other recording media is recommended.
- Note that Olympus will assume no liability for damages or lost earnings resulting from recorded data damage or loss, regardless of the nature or cause thereof.

<Recorded file precautions>

- Note that Olympus will assume no liability for recorded files being erased or becoming unplayable due to voice recorder or PC failure.
- Recording of copyrighted material is permitted when the recording is for your personal use only. Any other type of use without the permission of the copyright owner is prohibited by copyright law.

<Voice recorder and microSD cards disposal precautions>

- Even when formatting or erasing are performed, only the file management information of the internal memory and/or microSD card is updated and the recorded data is not completely erased. When disposing of the voice recorder or a microSD card, be sure to destroy it, format and record silence until the recording time runs out, or perform a similar operation in order to prevent the leakage of personal information.

Specifications

■ **Recording formats**
Linear PCM format
MP3 format

■ **Maximum working output**
150 mW (8 Ω speaker)

■ **Maximum output voltage**
Recorder: ≦ 150 mV
(according to EN 50332-2)

■ **Recording media***
Internal NAND flash memory: 8 GB
microSD card:
(Supports card capacities ranging from 2 to 32 GB.)
* Some recording media memory capacity is used as a management area, so the actual usable capacity will always be slightly less than the displayed capacity.

■ **Speaker**
Built-in 18 mm diameter round dynamic speaker

■ **Microphone jack**
3.5 mm diameter; Impedance: 2 kΩ

■ **Earphone jack**
3.5 mm diameter; Impedance: 8 Ω minimum

■ **Power source**
Standard voltage: 1.5 V
Battery: One AAA dry cell battery (model LR03), or one Olympus nickel-metal hydride rechargeable battery
External power supply: USB-connection AC adapter (model A514; 5 VDC)

■ **External dimensions**
105.9 × 39.6 × 14.4 mm
(Not including largest projection)

■ **Weight**
72 g (including battery)

■ **Operating temperature**
0 to 42°C (32 to 107.6°F)

Note that voice recorder specifications and appearance are subject to change without prior notice for performance improvements or other upgrading.

For customers in Europe

The “CE” mark indicates that this product complies with the European requirements for safety, health, environment and customer protection. CE-mark products are for sale in Europe.

This symbol [crossed-out wheeled bin WEEE Annex IV] indicates separate collection of waste electrical and electronic equipment in the EU countries. Please do not throw the equipment into the domestic refuse. Please use the return and collection systems available in your country for the disposal of this product.

This symbol [crossed-out wheeled bin Directive 2006/66/EC Annex II] indicates separate collection of waste batteries in the EU countries. Please do not throw the batteries into the domestic refuse. Please use the return and collection systems available in your country for the disposal of the waste batteries.

To prevent possible hearing damage, do not listen at high volume levels for long periods.

CS Úvod

- Děkujeme vám, že jste zakoupili digitální diktafon Olympus. Přečtěte si tyto pokyny. Naleznete v nich důležité informace týkající se správného a bezpečného použití produktu.
- Toto je základní verze návodu. Úplný rozšířený návod je k dispozici buď ve složce [**OL_MANUAL**] diktafonu, nebo ke stažení na webových stránkách společnosti OLYMPUS.

Názvy částí

Diktafon

① **Vestavěný střední mikrofon**
② **Vestavěný stereofonní mikrofon (L)**
③ **Displej**
④ **Tlačítko POWER/HOLD**
⑤ **Tlačítko F1**
⑥ **Tlačítko STOP (■)**
⑦ **Posuvná páčka konektoru USB**
⑧ **Tlačítko ERASE**
⑨ **Vestavěný stereofonní mikrofon (R)**
⑩ **Tlačítko MENU/SCENE**
⑪ **Tlačítko F2**
⑫ **Tlačítko REC (záznam) (●)**
⑬ **Indikátor LED (LED)**
⑭ **Tlačítko LIST**
⑮ **Tlačítko ▶OK**
⑯ **Tlačítko I◀◀**
⑰ **Tlačítko +**
⑱ **Tlačítko ▶▶I**
⑲ **Tlačítko –**
⑳ **Otvor pro upevnění příslušenství**
㉑ **Konektor sluchátek (🎧)**
㉒ **Konektor mikrofonu (🎤)**
㉓ **Pojistka krytu baterie/karty**
㉔ **Zabudovaný reproduktor**
㉕ **Slot karty microSD**
㉖ **Konektor USB / kryt konektoru USB (zasouvací)**
㉗ **Otvor na řemínek**
㉘ **Kryt baterie/karty**

Displej

Ⓐ **Během režimu nahrávání**
Ⓑ **Během režimu zastavení nebo režimu přehrávání**

❶ **Indikátor složky**
❷ **Název souboru**
❸ **Indikátor baterie**
❹ **Indikátor stavu diktafonu**
[●]: Indikátor záznamu
[●II]: Indikátor pozastavení záznamu
[■]: Indikátor zastavení
[▶]: Indikátor přehrávání
[▶]: Indikátor rychlého přehrávání
[▶]: Indikátor pomalého přehrávání
[▶▶]: Indikátor rychlého posunu vpřed
[◀◀]: Indikátor rychlého posunu vzad
❺ **Uplynulý čas záznamu**
❻ **Měřič hlasitosti**
❼ **Indikátor záznamového média**
[IN]: Interní paměť
[SD]: Karta microSD
❽ **Zbývající dostupný čas záznamu**
❾ **Zobrazení průvodce tlačítky funkcí**
❿ **Uplynulý čas přehrávání**
⓫ **Délka souboru**
⓬ **Indikátor pozice přehrávání**
⓭ **Indikátor časovaného záznamu (⏱)**

Ⓒ **Zobrazení [Datum & čas] a [Zbývá]**

TIP:
- Stisknutím a podržením tlačítka **STOP** (■), když je diktafon zastavený, se zobrazí nastavení [**Datum & čas**] a [**Zbývá**] (zbývající dostupná doba nahrávání).

⓮ **Indikátor baterie**
[Ni]: Ni-MH
[Al]: Alkalické
⓯ **Aktuální datum a čas**
⓰ **Indikátor záznamového média**
⓱ **Indikátor formátu záznamu**
⓲ **Dostupná doba záznamu**
⓳ **Dostupné volné místo**

Nastavení

Vložení baterie (obr. 1)

Před použitím diktafonu vložte baterii do přihrádky pro baterii diktafonu.

1 Stiskněte a podržte tlačítko zámku krytu baterie/karty a poté kryt baterie/karty otevřete posunutím.

2 Vložte baterii AAA tak, aby její kladné a záporné póly byly správně zorientovány.
ⓐ Vložte baterii záporným pólem napřed

3 Zcela zasuňte a zavřete kryt baterie/karty.

Zapnutí napájení (obr. 2)

1 Když je diktafon vypnutý, posuňte přepínač POWER/HOLD ve směru šipky.

Výběr nastavení typu baterie (obr. 3)

1 Stisknutím tlačítka + nebo – vyberte typ baterie, kterou jste vložili.
[**Ni-MH**]:
Vyberte, pokud jste vložili baterii Ni-MH Olympus (model BR404).
[Alkalické]:
Vyberte, pokud jste vložili alkalickou baterii.

2 Stisknutím tlačítka ▶OK dokončete nastavení.

Nastavení data/času (obr. 4)

1 Stiskněte tlačítko ▶▶I nebo I◀◀ a vyberte položku, kterou chcete nastavit.

2 Stiskem tlačítka + nebo – změníte číslo.

- Chcete-li změnit jinou položku, stisknutím tlačítka ▶▶I nebo I◀◀ přemístěte blikající kurzor a potom stisknutím tlačítka + nebo – změňte číslo.

3 Stisknutím tlačítka ▶ OK dokončete nastavení.

Nastavení hlasového průvodce (obr. 5)

1 Pomocí tlačítek + nebo – vyberte možnost [Zapnuto] nebo [Vypnuto].

[**Zapnuto**]:
Hlasový průvodce bude zapnutý.

[**Vypnuto**]:
Hlasový průvodce bude zrušen.

2 Stisknutím tlačítka ▶ OK dokončete nastavení.

TIP:

- Pokud stisknete a podržíte tlačítko **F2** jindy než během záznamu a přehrávání, můžete si znovu poslechnout hlasového průvodce.

Nabíjení baterie připojením ke konektoru USB počítače (obr. 6)

POZNÁMKA:

- Před nabíjením baterie vložte dodanou nabíjecí baterii a nastavte [**Baterie**] na [**Ni-MH**].

1 Zapněte počítač.

2 Posuňte posuvnou páčku konektoru USB ve směru šipky.

3 Ověřte, zda je diktafon zastaven, a potom připojte konektor USB k portu USB na počítači.

4 Stisknutím tlačítka ▶ OK zahajte nabíjení baterie.

- Když je položka [**Baterie**] nastavena na možnost [**Ni-MH**], na displeji se zobrazí [**Stisknutím OK zahajte nabíjení**]. Když tato zpráva bliká, stiskněte tlačítko ▶ **OK**.

5 Po dokončení nabíjení baterie se indikátor baterie změní na [▭].

POZNÁMKA:

- Nikdy nezkoušejte nabíjet alkalickou baterii, lithiovou baterii nebo jinou baterii s primárním článkem. Vytečení nebo přehřátí může způsobit nefunkčnost diktafonu.

Vypnutí napájení

1 Posuňte přepínač POWER/HOLD ve směru znázorněném šipkou alespoň půl sekundy.

Režim úspory energie

Když je diktafon zastaven alespoň 10 minut po zapnutí napájení, displej zmizí a diktafon automaticky přejde do režimu úspory energie.

- Režim úspory energie lze zrušit stisknutím libovolného tlačítka.

Záznam

Základní postup záznamu (obr. 7)

1 Pomocí tlačítka F1 (SLOŽKA) zvolte složku pro uložení nahrávky.

2 Namiřte zabudovaný mikrofon ve směru zvuku, který chcete zaznamenat.

3 Stisknutím tlačítka REC (●) spusťte záznam.

ⓐ Uplynulý čas záznamu

ⓑ Měřič hlasitosti (mění se v závislosti na hlasitosti záznamu a nastavení funkce záznamu)

ⓒ Zbývající dostupný čas záznamu

- Indikátor LED svítí.

4 Když chcete zastavit záznam, stiskněte tlačítko STOP (■).

ⓓ Délka souboru

Výběr nastavení automatického záznamu (obr. 8)

V diktafonu jsou předregistrované šablony optimálních nastavení přizpůsobené různým způsobům záznamu, například přednáškám a diktování. Při výběru některé z těchto šablon můžete provést řadu nastavení doporučených pro svůj způsob záznamu jedinou operací.

1 Když je diktafon zastavený, stiskněte a podržte tlačítko MENU/SCENE.

2 Stisknutím tlačítka + nebo – vyberte požadovaný způsob záznamu.

[**Automatická**]:
Úroveň záznamu se stále automaticky mění dle hlasitosti zvuku na vstupu. Vhodné pro záznam všech zvuků.

[**Přednáška**]:
Režim vhodný pro záznam s mikrofonem namířeným určitým směrem, např. na rozlehlém prostranství, kdy je přednášející daleko.

[**Konference**]:
Vhodné pro nahrávání konferencí a dalších zvuků ve velkých prostorách.

[**Schůzka**]:
Vhodné pro nahrávání setkání pořádaných v malém prostoru a dalších zvuků, které jsou poměrně blízko.

[**Diktování**]:
Vhodné k nahrávání vlastního hlasu a ostatních zvuků, které jsou velmi blízko.

[**Manuální**]:
Po stisku tlačítka ▶▶I lze změnit pět nastavení souvisejících se záznamem, jako [**Úroveň záznamu**] a [**Režim záznamu**].

3 Stisknutím tlačítka ▶ OK dokončete nastavení.

4 Stisknutím tlačítka STOP (■) opusťte obrazovku s výběrem.

Přehrávání

Kromě souborů zaznamenávaných diktafonem můžete rovněž přehrávat soubory ve formátu WAV a MP3 přenesené z počítače.

Základní postup přehrávání (obr. 9)

1 Vyberte soubor pro přehrání ze složky, která jej obsahuje.

2 Stiskem tlačítka ▶ OK spusťte přehrávání.

ⓐ Indikátor složky / název souboru

ⓑ Uplynulý čas přehrávání / délka souboru

ⓒ Indikátor pozice přehrávání

- Když stisknete tlačítko **PLAY** během přehrávání, každým stiskem se mění rychlost přehrávání.

▶ PLAY (Normální přehrávání)
↓
▶ SLOW (Pomalé přehrávání)
↓
▶ FAST (Rychlé přehrávání)

3 Stiskem tlačítka + nebo – upravíte hlasitost na požadovanou úroveň.

- Hlasitost lze nastavit mezi [**00**] a [**30**]. Čím je číslo vyšší, tím vyšší je hlasitost.
- Pokud je nastavena příliš vysoká hlasitost, může se zobrazit výstražná zpráva.

4 Stiskem tlačítka STOP (■) ukončete přehrávání.

Mazání souborů (obr. 10)

1 Vyberte soubor, který chcete vymazat.

2 Po zobrazení obrazovky se soubory stiskněte tlačítko ERASE, když je diktafon zastaven.

3 Stiskem tlačítka + nebo – vyberte možnost [Mazání ve složce] nebo [Mazání souboru].

4 Stiskněte tlačítko ▶ OK.

5 Stiskem tlačítka + vyberte možnost [Zahájit].

6 Stiskněte tlačítko ▶ OK.

- Na displeji se zobrazí zpráva [**Mazání!**] a bude zahájeno mazání.
- Po dokončení procesu se na displeji zobrazí zpráva [**Mazání dokončeno**].

Používání s počítačem

Provozní prostředí počítače

Windows

Operační systém:
Microsoft Windows Vista Service Pack 2 (32bitové/64bitové vydání)
Microsoft Windows 7 Service Pack 1 (32bitové/64bitové vydání)
Microsoft Windows 8, 8.1 (32bitové/64bitové vydání)
Microsoft Windows 10 (32bitové/64bitové vydání)

Procesor:
1GHz nebo rychlejší 32bitový (x86) nebo 64bitový (x64) procesor

RAM:
512 MB nebo více

Místo na pevném disku:
Instalace aplikace Olympus Sonority:
300 MB nebo více

Jednotka:
Jednotka CD-ROM nebo CD-R, CD-RW, DVD-ROM

Prohlížeč:
Microsoft Internet Explorer 6.0 nebo novější

Zobrazení:
1024 × 768 bodů, 65 536 barev nebo více (doporučeno 16 770 000 barev nebo více)

Port USB:
Jeden nebo více dostupných portů

Ostatní:
- Zvukové zařízení
- Prostředí s přístupem k internetu

Macintosh

Operační systém:
Mac OS X 10.5.8 až 10.11

Procesor:
PowerPC G5 nebo vícejádrový procesor Intel 1,5 GHz nebo více

RAM:
512 MB nebo více

Místo na pevném disku:
Instalace aplikace Olympus Sonority:
300 MB nebo více

Jednotka:
Jednotka CD-ROM nebo CD-R, CD-RW, DVD-ROM

Prohlížeč:
Safari 3.0.4 nebo novější

Zobrazení:
1024 × 768 bodů, 32 000 barev nebo více (doporučeno 16 770 000 barev nebo více)

Port USB:
Jeden nebo více dostupných portů

Ostatní:
- Zvukové zařízení
- Doporučena aplikace Quick Time 7.2 nebo novější s přístupem k internetu

Informace o autorských právech a ochranných známkách

- Budoucí změny informací uvedené v tomto dokumentu bez předchozího upozornění vyhrazeny. Chcete-li získat nejnovější informace o názvech výrobků, číslech modelů a další informace, kontaktujte oddělení podpory zákazníků společnosti Olympus.
- Obrázky displeje a diktafonu, které jsou v tomto návodu zobrazeny, se mohou od vlastního produktu lišit. Ačkoli byla provedena veškerá opatření pro zajištění přesnosti údajů v tomto návodu, mohou se objevit chyby. S veškerými dotazy nebo připomínkami ohledně nejasných údajů nebo možných chyb nebo opomenutí se obracejte na oddělení podpory zákazníků společnosti Olympus.
- Společnost Olympus Corporation je držitelem autorských práv k tomuto návodu. Zákony o autorských právech zakazují neoprávněné kopírování tohoto návodu nebo neoprávněné šíření jeho kopií.
- Upozorňujeme vás, že společnost Olympus nenese žádnou odpovědnost za škody, ztrátu zisku nebo jakékoli nároky třetích stran způsobené nevhodným používáním tohoto výrobku.

Ochranné známky a registrované ochranné známky

- IBM a PC/AT jsou ochranné známky nebo registrované ochranné známky společnosti International Business Machines Corporation.
- Microsoft a Windows jsou registrované ochranné známky společnosti Microsoft Corporation.
- MicroSD a microSDHC jsou ochranné známky společnosti SD Card Association.
- Macintosh je ochranná známka společnosti Apple Inc.
- Tento výrobek využívá technologii zvukového kódování MP3, která je licencovaná společností Fraunhofer IIS a Thomson.
- Tento výrobek využívá technologii Voice Activity Detection, která je licencována společností NTT Electronics Corporation.

Všechny ostatní názvy značek a názvy výrobků v této příručce jsou ochrannými známkami nebo registrovanými ochrannými známkami příslušných vlastníků.

Bezpečnostní opatření

Před použitím tohoto diktafonu si přečtěte tento návod, aby bylo zajištěno správné a bezpečné použití. Po přečtení tento návod uložte na bezpečné místo pro případné budoucí použití.

Důležitá bezpečnostní opatření

- Důležitá bezpečnostní opatření jsou v tomto návodu značena následujícími symboly a popisy. Tato opatření vždy dodržujte, aby se zabránilo zranění nebo škodám na majetku.
- Níže je uveden význam jednotlivých opatření.

⚠ NEBEZPEČÍ

Upozornění na bezprostřední nebezpečí, které při nesprávném používání zařízení může způsobit smrt nebo vážné zranění.

⚠ VAROVÁNÍ

Upozornění na situaci, která by při nesprávném používání zařízení mohla způsobit smrt nebo vážné zranění.

⚠ UPOZORNĚNÍ

Upozornění na situaci, která by při nesprávném používání zařízení mohla způsobit zranění nebo škody na majetku.

Bezpečnostní zásady pro diktafon

⚠ VAROVÁNÍ

- Diktafon nepoužívejte v prostředí, které může obsahovat hořlavé nebo výbušné plyny.

  Diktafon by mohl způsobit požár nebo explozi.
- Nepokoušejte se diktafon rozebrat, opravit nebo upravit.

  Mohlo by dojít k zasažení elektrickým proudem nebo jinému zranění.
- Nepoužívejte diktafon při řízení dopravního prostředku (např. jízdního kola, motocyklu nebo automobilu).

  Mohlo by dojít k dopravní nehodě.
- Nenechávejte diktafon v dosahu miminek nebo dětí.

  Při používání přístroje v blízkosti kojenců nebo dětí dbejte zvýšené pozornosti a nenechávejte přístroj bez dozoru. Kojenci a děti nejsou schopny pochopit bezpečnostní opatření související s používáním diktafonu, a proto jim hrozí následující nehody:
  - Zaškrcení způsobené náhodným zapletením do kabelu od sluchátek.
  - Chyby při obsluze způsobující zranění nebo úraz elektrickým proudem.
- Pokud zaznamenáte neobvyklý zápach, zvuk, horko, spálený zápach nebo kouř vycházející z diktafonu:

  ① Ihned odpojte baterii a připojení USB; dejte pozor, abyste se nepopálili nebo nezranili. Při dalším používání hrozí nebezpečí požáru nebo popálení (pokud se výrobek přehřívá, nedotýkejte se ho holýma rukama).

  ② Kontaktujte prodejce, u nějž jste výrobek zakoupili, nebo servisní středisko společnosti Olympus.

- Nepoužívejte zdroj napájení USB ze zásuvky autozapalovače nebo upravený zdroj napájení.

  Hrozí nebezpečí přehřátí, požáru, úrazu elektrickým proudem nebo poruchy.
- Používejte pouze paměťové karty microSD/microSDHC. Nikdy nepoužívejte karty jiných typů.

  Pokud do diktafonu omylem vložíte kartu jiného typu, navštivte autorizovaného dodavatele nebo servisní středisko. Kontaktujte opravnu nebo servisní středisko společnosti Olympus.
- Pokud diktafon spadne do vody, nebo pokud do diktafonu vnikne voda, kov nebo cizí hořlavý materiál:

  ① Okamžitě vyjměte baterii.

  ② Kontaktujte prodejce, u nějž jste produkt zakoupili, nebo servisní středisko společnosti Olympus. V případě dalšího používání může dojít k požáru nebo k úrazu elektrickým proudem.
- V letadlech, nemocnicích nebo na jiných místech, na kterých je omezeno používání elektronických zařízení, diktafon nepoužívejte vůbec, nebo podle pokynů.
- Ihned přestaňte diktafon používat v případě, že začne vydávat neobvyklé zvuky či zápach nebo se z něj začne kouřit.

  Mohlo by dojít k požáru nebo k popáleninám. Vyjměte ihned baterii a dávejte přitom pozor, abyste se nepopálili. Kontaktujte prodejce, u nějž jste produkt zakoupili, nebo servisní středisko společnosti Olympus. (Při vyjímání se nedotýkejte baterie holýma rukama. Baterii vyjměte venku a mimo dosah hořlavých předmětů.)
- Při přenášení diktafonu dávejte pozor na řemínek. Snadno se může zachytit o okolní předměty a způsobit vážnou škodu.

⚠ UPOZORNĚNÍ

- Před provedením nějaké operace nezvyšujte hlasitost.

  Mohlo by dojít k poškození nebo ke ztrátě sluchu.

Baterie

⚠ NEBEZPEČÍ

- Neumísťujte baterii do blízkosti zdrojů vznícení.
- Baterii nepalte, neohřívejte ani nerozebírejte. Nezkratujte kladný a záporný pól baterie.

  Může dojít k požáru, prasknutí, výbuchu nebo přehřívání.
- Nepájejte kontakty přímo na baterii. Baterii nedeformujte, neupravujte a nerozebírejte.
- Nespojujte kladné a záporné póly baterie.

  Hrozí nebezpečí požáru, přehřátí nebo úrazu elektrickým proudem.
- Při přenášení nebo skladování baterie vždy používejte obal k ochraně kontaktů. Baterii nepřenášejte ani neskladujte společně s předměty z drahých kovů, například s prsteny.

  Hrozí nebezpečí požáru, přehřátí nebo úrazu elektrickým proudem.
- Nepřipojujte baterii přímo k elektrické zásuvce nebo cigaretovému zapalovači automobilu.
- Baterii nepoužívejte ani nenechávejte na horkých místech, například na přímém slunci, uvnitř vozidla za horkého dne nebo v blízkosti topení.

  Hrozí nebezpečí požáru, popálenin nebo zranění způsobených únikem, přehřátím nebo prasknutím.

⚠ VAROVÁNÍ

- Nedotýkejte se baterie a nedržte ji mokrýma rukama.

  Hrozí zasažení elektrickým proudem nebo závady.
- Nepoužívejte baterii, jejíž obal je poškrábaný nebo poškozený.

  Může způsobit prasknutí nebo přehřátí.
- Nevkládejte baterii kladným/záporným pólem v opačné orientaci.

  Může dojít k úniku, přehřátí, výbuchu nebo prasknutí.
  - Nepoužívejte baterii s prasklým švem pláště (izolačním obalem).
  - Nebudete-li diktafon delší dobu používat, před uložením vždy vyjměte baterii.
  - Při likvidaci použitých baterií zaizolujte vývody páskou a zlikvidujte s běžným odpadem podle předpisů místních orgánů.
  - Jakmile již baterii nelze dále používat, vyjměte ji z diktafonu. Mohlo by dojít k jejímu vytečení.
- V případě vniknutí tekutiny z baterie do očí může dojít k oslepnutí. Pokud vám tekutina vnikne do očí, nemněte si je. Místo toho je ihned propláchněte vodou z vodovodu nebo jinou čistou vodou. Ihned vyhledejte lékařskou pomoc.
- Nepokoušejte se dobíjet alkalické, lithiové nebo jiné nenabíjecí baterie.
- Uchovávejte baterii mimo dosah miminek a dětí.

  Miminka nebo děti by mohly baterii spolknout. V případě spolknutí ihned vyhledejte lékařskou pomoc.
- Baterii nepotápějte do pitné ani slané vody a zabraňte namočení jejích pólů.
- Přestaňte baterii používat, pokud dojde k problému, například k vytečení, změně barvy nebo deformaci.
- Akumulátor přestaňte nabíjet, pokud se nenabije během určené doby.
- Tekutina z baterie na oblečení nebo na kůži může kůži poškodit, takže ihned opláchněte tekutinu z baterie vodou z vodovodu nebo jinou čistou vodou.

⚠ UPOZORNĚNÍ

- S baterií neházejte ani ji nevystavujte silným nárazům.
- Akumulátorovu baterii před prvním použitím nebo před použitím delší době nepoužívání nabijte.
- Akumulátory mají omezenou životnost. Když se provozní doba diktafonu zkrátí po nabíjení za specifikovaných podmínek, zvažte použití nové baterie.
- Pokud je použit nesprávný typ baterie, může dojít k explozi. Při likvidaci použitých baterií postupujte podle pokynů.

  Baterie recyklujte, a pomáhejte tak chránit zdroje naší planety. Při vyhazování použitých baterií zakryjte jejich kontakty a vždy se řiďte místními zákony a nařízeními.

Likvidace akumulátorové baterie

- Recyklování baterií pomáhá šetřit zdroje. Při likvidaci použité baterie vždy zakryjte její vývody a dodržujte příslušné zákony a nařízení.

Software

⚠ VAROVÁNÍ

- Nepoužívejte k přehrávání dodávaného disku CD-ROM přehrávač disků CD.

  Mohlo by dojít k poškození reproduktoru a sluchátek nebo ztrátě sluchu.

Provozní opatření

- Nenechávejte diktafon na horkých nebo vlhkých místech, např. v zavřeném autě na přímém slunci nebo v létě na pláži.
- Diktafon neskladujte na vlhkých nebo prašných místech.
- Pokud diktafon navlhne nebo se namočí, ihned vlhkost otřete suchým hadříkem. Zejména se vyhněte kontaktu se slanou vodou.
- Diktafon neumísťujte do blízkosti televizoru, ledničky nebo jiného elektrického spotřebiče.
- Zabraňte znečištění diktafonu pískem nebo blátem. Zařízení by se mohlo nepravitelně poškodit.
- Diktafon nevystavujte intenzivním vibracím nebo nárazům.
- Diktafon nepoužívejte na vlhkých nebo prašných místech.
- V případě umístění magnetické karty (například bankovní platební karty) do blízkosti reproduktoru nebo sluchátek může dojít k chybám v datech uložených na magnetické kartě.
- Pokud byl diktafon během nahrávání nebo přehrávání umístěn v blízkosti vedení elektrického osvětlení, zářivky nebo mobilního telefonu, může být slyšet šum.

<Opatření proti ztrátě dat>

- Obsah nahraný ve vnitřní paměti a na kartě microSD může být poškozen nebo ztracen vlivem provozních chyb, selhání zařízení nebo opravy.
- Když je obsah v paměti uložen dlouho, nebo pokud je opakovaně používán, nemusí být možné provádět určité operace, například zápis, čtení nebo mazání obsahu.
- Doporučujeme provést zálohu důležitých nahraných informací a uložit ji na pevný disk počítače nebo na jiné záznamové médium.
- Upozorňujeme vás, že společnost Olympus nenese žádnou odpovědnost za škody nebo ztrátu zisku způsobené poškozením nebo ztrátou uložených dat bez ohledu na povahu její příčiny.

<Opatření pro nahraný soubor>

- Upozorňujeme vás, že společnost Olympus nenese žádnou odpovědnost za nahrané soubory, které byly vymazány nebo jsou nepřehrávatelné z důvodu selhání diktafonu nebo počítače.
- Záznam materiálu chráněného autorskými právy je dovolen pouze, pokud je záznam určen pouze pro vaši osobní potřebu. Jakýkoli typ použití bez svolení vlastníka autorských práv je podle zákona na ochranu autorských práv zakázán.

<Opatření pro likvidaci diktafonu a karet microSD>

- I při zformátování nebo smazání budou zaktualizovány pouze informace o správě souborů ve vnitřní paměti a/nebo na kartě microSD a nahraná data nebudou zcela vymazána.
  Při likvidaci diktafonu nebo karty microSD diktafon nebo kartu zničte nebo zformátujte a nahrajte ticho do vypršení času záznamu nebo proveďte jiný podobný postup, aby nemohlo dojít k úniku osobních údajů.

Technické údaje

■ **Formáty záznamu**
Lineární formát PCM
Formát MP3

■ **Maximální výstupní výkon**
150 mW (reproduktor 8 Ω)

■ **Maximální výstupní napětí**
Diktafon: ≦ 150 mV
(dle normy EN 50332-2)

■ **Záznamové médium***
Vnitřní paměť NAND flash: 8 GB
Karta microSD:
(Podporovaný rozsah kapacit karet od 2 do 32 GB.)
* Část paměťové kapacity média je využita jako oblast pro správu, takže skutečná využitelná kapacita bude o něco menší, než zobrazená kapacita.

■ **Reproduktor**
Vestavěný dynamický kulatý reproduktor o průměru 18 mm

■ **Konektor mikrofonu**
Průměr 3,5 mm, impedance 2 kΩ

■ **Konektor sluchátek**
Průměr 3,5 mm, impedance: minimálně 8 Ω

■ **Zdroj napájení**
Standardní napětí: 1,5 V
Baterie: jedna alkalická baterie AAA se suchým článkem (model LR03) nebo jedna akumulátorová baterie Olympus NiMH (Nikl Metal Hydrid)
Externí zdroj napájení: síťový adaptér USB (model A514; 5 V stejnosm.)

■ **Vnější rozměry**
105,9 mm × 39,6 mm × 14,4 mm (bez největšího výstupku)

■ **Hmotnost**
72 g (včetně baterie)

■ **Provozní teplota**
0 až 42 °C

Upozorňujeme vás, že změny technických údajů a vzhledu diktafonu jsou pro účely vylepšování vyhrazeny bez předchozího upozornění.

Pro zákazníky v Evropě

Značka „CE“ označuje, že tento produkt splňuje evropské požadavky na bezpečnost, zdraví, životní prostředí a ochranu zákazníka. Produkty označené značkou CE jsou určeny k prodeji v Evropě.

Tento symbol [přeškrtnutý odpadkový koš s kolečky – směrnice WEEE, dodatek IV] indikuje oddělený sběr elektronického odpadu v zemích EU. Nelikvidujte tento přístroj s běžným domovním odpadem. Pro likvidaci přístroje použijte systém sběru a recyklace odpadu ve své zemi.

Tento symbol [přeškrtnutý odpadkový koš s kolečky – směrnice 2006/66/ES Dodatek II] znamená oddělený sběr použitých baterií v zemích EU. Nevyhazujte baterie do běžného domovního odpadu. Baterie likvidujte pomocí systému sběru a recyklace odpadu ve své zemi.

Aby nedošlo k poškození sluchu, neposlouchejte delší dobu při vysoké hlasitosti.

DA Introduktion

- Tak for dit køb af en Olympus digital stemmeoptager. Yderligere oplysninger om korrekt og sikker brug af produktet findes i denne brugervejledning.
- Brugervejledningen er en basisverion. Læs den fulde, avancerede brugervejledning fra de gemte data i mappen [**OL_MANUAL**] til optageren, eller download dataene fra OLYMPUS' websted.

Delenes navne

Optager

① **Indbygget centermikrofon**
② **Indbygget stereomikrofon (V)**
③ **Skærm**
④ **POWER/HOLD-kontakt**
⑤ **F1-knap**
⑥ **STOP-knap (■)**
⑦ **USB-stik med skydekontakt**
⑧ **ERASE-knap**
⑨ **Indbygget stereomikrofon (R)**
⑩ **MENU/SCENE-knap**
⑪ **F2-knap**
⑫ **REC-knap (optag) (●)**
⑬ **LED-indikatorlys (LED)**
⑭ **LIST-knap**
⑮ **▶OK-knap**
⑯ **I◀◀-knap**
⑰ **+ -knap**
⑱ **▶▶I-knap**
⑲ **– -knap**
⑳ **Monteringshul til fastgøring**
㉑ **Stik til hovedtelefoner (🎧)**
㉒ **Mikrofonstik (🎤)**
㉓ **Låseknap til batteri/kortdæksel**
㉔ **Indbygget højttaler**
㉕ **Åbning til microSD-kort**
㉖ **USB-stik/dæksel til USB-stik (kan trækkes tilbage)**
㉗ **Remholder**
㉘ **Batteri/kortdæksel**

Skærm

Ⓐ **Under optagelse**
Ⓑ **Under stop eller gengivelse**

❶ **Mappeindikator**
❷ **Filnavn**
❸ **Batteriindikator**
❹ **Stemmeoptager-statusindikator**
[●]: Optageindikator
[❚❚]: Indikator for pause i optagefunktion
[■]: Stopindikator
[▶]: Afspilningsindikator
[▶]: Indikator for hurtig afspilning
[▶]: Indikator for langsom afspilning
[▶▶]: Indikator for hurtig fremspoling
[◀◀]: Indikator for hurtig tilbagespoling
❺ **Forløbet optagetid**
❻ **Niveaumåler**
❼ **Indikator for optagemedie**
[IN]: Indbygget hukommelse
[▶]: microSD-kort
❽ **Mulig resterende optagetid**
❾ **Visning af vejledning for funktionsknapper**
❿ **Forløbet afspilningstid**
⓫ **Fillængde**
⓬ **Indikator for den aktuelle afspilningsposition**
⓭ **Indikator for timeoptagelse (⏱)**

Ⓒ **Visning af [Tid & Dato] og [Resterende]**

TIP:
- Hvis du trykker på **STOP**-knappen (■) og holder den nede, mens stemmeoptageren er i stoptilstand, vises indstillingerne for [**Tid & Dato**] og [**Resterende**] (mængden af mulig, resterende optagetid).

⓮ **Batteriindikator**
[Ni]: Ni-MH
[A]: Alkaline
⓯ **Aktuel dato og klokkeslæt**
⓰ **Indikator for optagemedie**
⓱ **Indikator for optageformat**
⓲ **Mulig optagetid**
⓳ **Fri plads til rådighed**

Opsætning

Isættelse af batteriet (Fig. 1)

Inden du bruger stemmeoptageren skal du indsætte batteriet i stemmeoptagerens batterirum.

1 Tryk og hold batteri/kortdækslets låseknap nede, og skub derefter til batteri/kortdækslet, så det åbner.

2 Sæt et AAA-batteri i; og sørg for, at den positive og den negative pol vender rigtigt.
ⓐ Indsæt først batteriets negative pol.

3 Skub batteri/kortdækslet på plads til det er helt lukket.

Tænd for optageren (Fig. 2)

1 Skub POWER/HOLD-kontakten i pilens retning, mens stemmeoptageren er slukket.

Valg af batteriindstilling (Fig. 3)

1 Tryk på knappen + eller - for at vælge den type batteri, som du har sat i.
[**Ni-MH**]:
Vælges, hvis du indsatte et genopladeligt Olympus Nikkel Metal Hydrid batteri (model BR404).
[**Alkaline**]:
Vælges, hvis du indsatte et alkalisk batteri.

2 Tryk på knappen ▶OK for at fuldføre indstillingen.

Indstilling af tid/dato (Fig. 4)

1 Tryk på knappen ▶▶I eller I◀◀ for at vælge den funktion, du vil indstille.

2 Tryk på knappen + eller – for at ændre tallet.

- Hvis du vil ændre indstillingen for en anden funktion, skal du trykke på knappen ▶▶I eller I◀◀ for at flytte den blinkende markør, og derefter trykke på knappen + eller – for at ændre tallet.

3 Tryk på knappen ▶ OK for at fuldføre indstillingen.

Indstilling af talevejledning (Fig. 5)

1 Tryk på knappen + eller – for at vælge [Til] eller [Fra].

[**Til**]:
Talevejledning bliver aktiveret.

[**Fra**]:
Talevejledning bliver annulleret.

2 Tryk på knappen ▶ OK for at fuldføre indstillingen.

TIP:

- Hvis du trykker og holder nede på **F2** -knappen under andet en afspilning og optagelse, kan du lytte til talevejledningen igen.

Opladning af batteriet ved tilslutning til en pc's USB-stik (Fig. 6)

BEMÆRK:

- Inden du oplader batteriet, skal du indsætte det medfølgende, genopladelige batteri og indstille [**Batteri**] til [**Ni-MH**].

1 Start pc'en.

2 Skub USB-stikkets skydeknap i pilens retning.

3 Efter du har sikret dig, at stemmeoptageren er stoppet, skal du tilslutte USB-stikket til en USB-port på pc'en.

4 Tryk på knappen ▶ OK for at starte opladning af batteriet.

- Når [**Batteri**] er indstillet til [**Ni-MH**], vises [**Tryk OK for at lade op**] på skærmen. Tryk på knappen ▶ **OK** mens meddelelsen blinker.

5 Opladningen er færdig når batteriindikatoren skifter til [▭].

BEMÆRK:

- Forsøg aldrig at oplade et alkalisk batteri, et lithiumbatteri eller andre primære knapbatterier. Lækage af væske eller overophedning kan forårsage funktionsfejl på optageren.

Slå strømmen FRA

1 Skub POWER/HOLD-kontakten i pilens retning i mindst et halvt sekund.

Energisparefunktion

Når stemmeoptageren har været inaktiv i mindst 10 minutter efter den blev tændt, slukkes skærmen, og stemmeoptageren skifter automatisk til energisparefunktion.

- Tryk på en vilkårlig knap for at afslutte energisparefunktionen.

Optagelse

Grundlæggende optageprocedure (Fig. 7)

1 Tryk på knappen F1 (MAPPE) for at vælge den mappe, optagelsen skal gemmes i.

2 Ret den indbyggede mikrofon i retning af lyden, der skal optages.

3 Tryk på knappen REC (●) for at starte optagelsen.

ⓐ Forløbet optagetid
ⓑ Niveaumåler (ændres alt efter optagelydstyrke og indstillingen af optagefunktionen)
ⓒ Mulig resterende optagetid

- LED-indikatoren lyser.

4 Tryk på knappen STOP (■), når du vil standse optagelsen.

ⓓ Fillængde

Valg af den automatiske optageindstilling (Fig. 8)

Stemmeoptageren har forudregistrerede skabeloner med optimale indstillinger, der er tilpasset til forskellige optageanvendelser som f.eks. forelæsning og diktering. Når du vælger en af disse skabeloner, kan du indstille flere forskellige anbefalede indstillinger for din optagelse med en enkelt handling.

1 Tryk på knappen MENU/SCENE, og hold den nede, mens stemmeoptageren er i stoptilstand.

2 Tryk på knappen + eller – for at vælge den ønskede optagefunktion.

[**Automatisk**]:
Optageniveauet skifter altid automatisk afhængigt af indgangslydens styrke. Egnet til at optage alle typer lyd.

[**Forelæsning**]:
Dette valg er egnet til optagelse med mikrofonen rettet i en bestemt retning som f.eks. på et stort mødested, hvor taleren er langt væk.

[**Konference**]:
Velegnet til optagelse af konferencer i et stort rum og andre lyde i et stort område.

[**Møde**]:
Velegnet til optagelse af møder, der afholdes i et lille rum og andre lyde, der er forholdsvist tæt på.

[**Diktering**]:
Velegnet til optagelse af din egen stemme og andre lyde, som er meget tæt på.

[**Manuel**]:
Du kan trykke på knappen ▶▶I for at ændre de fem indstillinger for optagelse, f.eks. [**Opt.niveau**] og [**Opt.tilstand**].

3 **Tryk på knappen ▶ OK for at fuldføre indstillingen.**

4 **Tryk på knappen STOP (■) for at afslutte valgskærmen.**

Gengivelse

Ud over filer, du har optaget med stemmeoptageren, kan du også afspille filer i formaterne WAV, MP3 som er overført fra en pc.

Grundlæggende afspilningsprocedure (Fig. 9)

1 **Vælg filen, der skal afspilles, fra dens mappe.**

2 **Tryk på knappen ▶ OK for at starte gengivelse.**

ⓐ Mappeindikatorer/Filnavn
ⓑ Forløbet afspilningstid/ Fillængde
ⓒ Indikator for den aktuelle afspilningsposition

- Når der trykkes på knappen **PLAY** under gengivelse, skifter gengivelseshastigheden for hvert tryk.

▶ PLAY (Normal gengivelse)
↓
▶ SLOW (Langsom gengivelse)
↓
▶ FAST (Hurtig gengivelse)

3 **Tryk på knappen + eller – for at justere lydstyrken til det ønskede niveau.**

- Lydstyrken kan justeres til en indstilling til mellem [**00**] til [**30**]. Jo højere tallet er, desto højere er lydstyrken.
- Hvis lydstyrken er indstillet for højt, kan en advarsel blive vist på skærmen.

4 **Tryk på knappen STOP (■) for at stoppe afspilningen.**

Sletning af filer (Fig. 10)

1 **Vælg den fil, du vil slette.**

2 **Når skærmen med filvisningen vises, skal du trykke på knappen ERASE, mens stemmeoptageren er i stoptilstand.**

3 **Tryk på knappen + eller – for at vælge [Sletning i mappe] eller [Filsletning].**

4 **Tryk på knappen ▶ OK.**

5 **Tryk på knappen + for at vælge [Start].**

6 **Tryk på knappen ▶ OK.**

- [**Sletter!**] vises på skærmen, og sletningen starter.
- [**Sletning færdig**] vises, når processen er afsluttet.

Brug med en pc

Driftsmiljø for pc

Windows

Operativsystem:
Microsoft Windows Vista Service Pack 2 (32-bit/64-bit)
Microsoft Windows 7 Service Pack 1 (32-bit/64-bit)
Microsoft Windows 8, 8.1 (32-bit/64-bit)
Microsoft Windows 10 (32-bit/64-bit)

CPU:
1 GHz eller mere 32 bit (x86) eller 64 bit (x64) processor

RAM:
512 MB eller mere

Harddiskplads:
Olympus Sonority-installation: 300 MB eller mere

Drev:
CD-ROM eller CD-R, CD-RW, DVD-ROM-drev

Browser:
Microsoft Internet Explorer 6.0 eller nyere

Skærm:
1.024 x 768 punkter, 65.536 farver eller mere (16.770,000 farver eller mere anbefales)

USB-port:
En eller flere porte er tilgængelige

Andet:
- Lydenhed
- Miljø med internetadgang

Macintosh

Operativsystem:
Mac OS X 10.5.8 til 10.11

CPU:
PowerPC G5 eller Intel multi-core-processor 1.5 GHz eller større

RAM:
512 MB eller mere

Harddiskplads:
Olympus Sonority-installation: 300 MB eller mere

Drev:
CD-ROM eller CD-R, CD-RW, DVD-ROM-drev

Browser:
Safari 3.0.4 eller nyere

Skærm:
1.024 x 768 punkter, 32.000 farver eller mere (16.770.000 farver eller mere anbefales)

USB-port:
En eller flere porte er tilgængelige

Andet:
- Lydenhed
- Quick Time 7.2 eller nyere med internetadgang anbefales

Oplysninger om copyrights og varemærker

- Oplysningerne i dette dokument er underlagt fremtidige ændringer uden varsel. Kontakt kundecentret hos Olympus for de seneste produktnavne, modelnumre og andre oplysninger.
- Stemmeoptagerskærme og produktillustrationer, der vises i denne betjeningsvejledning, kan afvige fra det faktiske produkt. Selvom der er taget alle foranstaltninger for at sikre nøjagtigheden af oplysningerne i denne vejledning, kan der forekomme fejl. Alle spørgsmål og anliggender angående tvivlsomme oplysninger eller mulige fejl eller udeladelser skal sendes til kundesupport hos Olympus.
- Olympus Corporation ejer ophavsretten til denne betjeningsvejledning. Loven om beskyttelse af ophavsretten forbyder uautoriseret gengivelse af denne vejledning eller uautorisret videregivelse af gengivelser heraf.
- Bemærk, at Olympus ikke påtager sig noget ansvar, hvis der skulle forekommer skader, tabte fortjenester eller nogen krav fra tredjeparter, der måtte være et resultat af forkert brug af produktet.

Varemærker og registrerede varemærker

- IBM og PC/AT er varemærker eller registrerede varemærker tilhørende International Business Machines Corporation.
- Microsoft og Windows er registrerede varemærker tilhørende Microsoft Corporation.
- microSD og microSDHC er varemærker tilhørende SD Card Association.
- Macintosh er et varemærke tilhørende Apple Inc.
- Dette produkt bruger kodningsteknologi for MP3-filer med licens fra Fraunhofer IIS og Thomson.
- Dette produkt anvender stemmedetektionsteknologi, som er licenseret af NTT Electronics Corporation.

Alle andre varemærker og produktnavne i denne vejledning er varemærker eller registrerede varemærker tilhørende deres respektive ejere.

Sikkerhedsregler

Inden du bruger stemmeoptageren, skal du læse denne vejledning for at sikre korrekt og sikker betjening. Efter du har læst vejledningen, skal du gemme den, så du kan bruge den som reference, hvis du får brug for det på et senere tidspunkt.

Vigtige sikkerhedsregler

- Vigtige sikkerhedsregler i denne vejledning er ledsaget af symbolet og mærkaterne nedenfor. Følg altid disse sikkerhedsregler for at undgå at skade dig selv og andre eller ejendom.
- Betydningen af hver foranstaltningstype er anført nedenfor.

⚠ FARE

En foranstaltning om en forestående fare, der forventes at kunne afstedkomme død eller alvorlig personskade, hvis udstyret håndteres forkert.

⚠ ADVARSEL

En foranstaltning om en situation, der forventes at kunne afstedkomme potentiel død eller alvorlig personskade, hvis udstyret håndteres forkert.

⚠ FORSIGTIG

En foranstaltning om en situation, der forventes at kunne afstedkomme potentiel personskade, eller som forventes at kunne afstedkomme beskadigelse af ejendom, hvis udstyret håndteres forkert.

Sikkerhedsregler for stemmeoptageren

⚠ ADVARSEL

- Stemmeoptageren må ikke bruges i en atmosfære, der kunne indeholde brandfarlige eller eksplosive gasser.

  Det kan forårsage brand eller eksplosion.
- Forsøg ikke at adskille, reparere eller modificere stemmeoptageren.

  Det kan forårsage elektrisk stød eller personskade.
- Betjen ikke stemmeoptageren mens du kører et køretøj (som f.eks en cykel eller en bil).

  Det kan afstedkomme trafikulykker.
- Efterlad ikke stemmeoptageren et sted, hvor et spædbarn eller et barn har adgang til den.

  Vær forsigtig når du bruger stemmeoptageren nær et spædbarn eller et barn, og efterlad ikke stemmeoptageren uden opsyn. Spædbørn og børn kan ikke forstå stemmeoptagerens sikkerhedsregler og er udsat for risikoen for ulykker som f.eks.:
  - Kvælning kan finde sted, hvis hovedtelefonernes kabel utilsigtet vikles omkring halsen.
  - Betjeningsfejl kan resultere i kvæstelser eller elektrisk stød.
- Stop brug af stemmeoptageren, hvis du bemærker unormale lugte, støj, varme, lugten af brændt eller røg fra stemmeoptageren.

  ① Fjern omgående batteriet, mens du undgår at få forbrændinger. Fortsat brug kan resultere i brand eller forbrændinger (rør ikke ved produktet med de bare hænder, når det er overopvarmet).

  ② Kontakt købsstedet eller et Olympus servicecenter.

- Brug ikke USB-strømforsyningen over cigarettænderens stik i bilen, eller strømforsyninger, som du selv har modificeret.

  Det kan forårsage overophedning, brand elektrisk stød eller fejlfunktioner.
- Brug kun microSD/microSDHC-hukommelseskort. Sæt aldrig andre korttyper i stemmeoptageren.

  Hvis der sættes en anden korttype i stemmeoptageren ved et tilfælde, må du ikke forsøge at trække det ud med magt. Kontakt et Olympus-reparationscenter eller -servicecenter.
- Hvis du taber stemmeoptageren i vand eller hvis der kommer vand, metal eller brændbare fremmedlegemer ind i stemmeoptageren:

  ① Fjern straks batteriet.

  ② Kontakt købsstedet eller et Olympus servicecenter for reparation. Forsat brug kan resultere i brand eller elektrisk stød.
- Brug ikke stemmeoptageren, eller brug den kun som anvist, i fly, hospitaler eller andre steder, hvor brug af elektroniske enheder er begrænset.
- Stop brug af stemmeoptageren, hvis du bemærker unormale lugte, støj eller røg fra stemmeoptageren.

  Det kan forårsage brand eller forbrændinger. Fjern straks batteriet, og undgå at brænde dig. Kontakt købsstedet eller et Olympus reparationscenter eller servicecenter. (Rør ikke ved batteriet med de bare hænder, når du fjerner det. Fjern batteriet udendørs og væk fra brandbare genstande).
- Når du bærer stemmeoptageren i remmen, skal du være forsigtig og undgå, at den kommer til at hænge fast i andre ting.

⚠ FORSIGTIG

- Skru ikke op for lydstyrken inden brug.

  Det kan medføre høreskade eller høretab.

Batterier

⚠ FARE

- Anbring ikke batteriet nær antændelseskilder.
- Batteriet må ikke brændes, opvarmes eller adskilles. Batteriets positive og negative elektrode må ikke kortsluttes.

  Det kan forårsage brand, brud, forbrænding eller overophedning.
- Lod ikke forbindelser direkte på batteriet. Batteriet må ikke deformeres, modificeres eller adskilles.
- Forbind ikke batteriets positive og negative terminaler.

  Det kan forårsage overophedning, elektrisk stød eller brand.
- Når du bærer eller opbevarer batteriet, skal du altid anbringe det i en taske eller lignende for at beskytte terminalerne. Bær og opbevar ikke batteriet sammen med genstande af ædelt metal som f.eks. nøgleringe.

  Det kan forårsage overophedning, elektrisk stød eller brand.
- Tilslut ikke batteriet direkte til en stikkontakt eller en bils cigarettænder.
- Brug eller efterlad ikke batteriet et meget varmt sted som f.eks. i direkte sollys, i en bil på en varm dag eller nær en radiator.

  Det kan forårsage brand, forbrændinger eller personskader fra lækning, overophedning eller brud.

⚠ ADVARSEL

- Du må ikke røre ved eller holde batteriet med våde hænder.

  Det kan forårsage elektrisk stød eller fejlfunktion.
- Brug ikke et batteri, hvis ydersiden er ridset eller beskadiget.

  Det kan forårsage brud eller overophedning.
- Indsæt ikke batteriet med dets positive/negative terminaler i den modsatte retning.

  Det kan forårsage lækning, overophedning, forbrænding eller brud.
  - Brug ikke et batteri, hvis den udvendige beskyttelse er beskadiget (den isolerende indkapsling).
  - Når stemmeoptageren ikke skal bruges i en længere periode, skal batteriet altid fjernes.
  - Når du bortskaffer brugte batterier, skal du isolere deres kontakter med tape og bortskaffe dem som almindeligt affald, iht. myndighederne bestemmelser.
  - Fjern batteriet fra stemmeoptageren, så snart det bliver ubrugeligt. Det kan forårsage lækage.
- Væske fra batterier i øjnene kan forårsage blindhed. Hvis du får væske fra batterier i øjnene, må du ikke gnide i øjnene. Du skal i stedet straks skylle dem med vand fra hanen eller andet rent vand. Gå straks til en læge.
- Forsøg ikke at oplade alkaline-, lithium- og andre batterier, der ikke er genopladelige.
- Hold batterierne uden for spædbørns og børns rækkevidde.

  Børn og spædbørn kan komme til at sluge batteriet. Hvis det sluges, skal du straks gå til lægen.
- Nedsænk ikke batteriet i ferskvand eller saltvand, og undgå, at terminalerne bliver våde.
- Fortsæt ikke brugen af batteriet, hvis det udvikler et problem som f.eks. lækning, misfarvning eller deformering.
- Stop opladningen af det genopladelige batteri, hvis opladningen ikke er færdig efter den specificerede opladningstid.
- Væske fra batterier på beklædning eller hud kan beskadige huden. Du skal derfor straks skylle væske fra batterier af med vand fra hanen eller andet rent vand.

⚠ **FORSIGTIG**

- Kast ikke med batterier, og udsæt dem ikke for kraftige stød.
- Du skal altid oplade det genopladelige batteri inden brug, når du bruger det den første gang, eller hvis det ikke har været brugt i lang tid.
- Genopladelige batterier har begrænset levetid. Hvis optagerens driftstid bliver kortere, efter du har opladt det efter specifikationerne, skal du overveje, om batteriet er for gammelt og udskifte det med et nyt.
- Der er risiko for eksplosion, hvis batteriet udskiftes med et batteri af forkert type.
  Følg instruktionerne ved bortskaffelse af brugte batterier.

  Du skal aflevere batterierne til genbrug af hensyn til miljøet.
  Når du kasserer brugte batterier, skal du dække deres poler og altid overholde lokale love og bestemmelser.

Bortskaffelse af det genopladelige batteri

- Genbrug af batterier hjælper med at spare på ressourcerne. Når du bortskaffer et brugt batteri, skal du altid tildække dets terminaler og overholde gældende love og bestemmelser.

Software

⚠ **ADVARSEL**

- Undgå at bruge en CD-musikafspiller til gengivelse af den medfølgende CD-ROM.

  Det kan beskadige højttaleren og hovedtelefonerne eller forårsage høretab.

Foranstaltninger omkring brug

- Efterlad ikke stemmeoptageren på meget varme eller fugtige steder som f.eks. i direkte sollys, inden i et køretøj, eller på stranden om sommeren.
- Opbevar ikke stemmeoptageren på fugtige eller støvede steder.
- Hvis stemmeoptageren bliver våd eller fugtig, skal du straks aftørre fugten med en tør klud. Du skal særligt undgå kontakt med saltvand.
- Anbring ikke stemmeoptageren ovenpå eller nær et tv, et køleskab eller andre elektriske apparater.
- Undgå, at der kommer sand og mudder ind i stemmeoptageren. Det kan afstedkomme, at produktet ikke kan repareres.
- Udsæt ikke stemmeoptageren for kraftige vibrationer eller stød.
- Brug ikke stemmeoptageren på fugtige eller støvede steder.
- Hvis du anbringer et magnetisk kort (som f.eks. et Dankort) nær højtaleren eller hovedtelefonerne, kan det forårsage fejl i dataene, der er gemt på det magnetiske kort.
- Der kan blive udsendt støj, hvis stemmeoptageren under optagelse eller afspilning placeres i nærheden af en elektrisk lampeledning, fluorescerende lys eller en mobiltelefon.

<Foranstaltninger mod datatab>

- Optaget indhold i den indbyggede hukommelse og på microSD-kortet kan ødelægges eller gå tabt, f.eks. ved funktionsfejl, defekt af enheden eller under reparation.
- Når indhold gemmes i hukommelsen i lang tid eller bruges igen og igen, er handlinger som f.eks. at skrive til, læse fra eller slette indhold muligvis ikke mulige.
- Det anbefales at lave en sikkerhedskopi af vigtige optagne data og gemme dem på en pc's harddisk eller andet optagemedie.
- Bemærk, at Olympus ikke påtager sig noget ansvar for skader eller tabte fortjenester, der måtte opstå fra optagne data, der beskadiges eller mistes, uanset omstændigheder eller årsag dertil.

<Foranstaltninger omkring optagne filer>

- Bemærk, at Olympus ikke påtager sig noget ansvar for optagne filer, der slettes eller ikke længere kan afspilles, pga. fejl på stemmeoptager eller pc.
- Optagelse af materiale, der er beskyttet af ophavsret, er tilladt, hvis det kun er til personlig brug. Enhver anden slags brug uden tilladelse fra ejeren af ophavsretten, er forbudt i følge loven om ophavsret.

<Foranstaltninger omkring bortskaffelse af stemmeoptager og microSD-kort>

- Selvom du udfører en formatering eller sletning, er det kun oplysningerne til administrering af den indbyggede hukommelse og/eller microSD-kort, der opdateres, og de optagne data slettes ikke helt.
  Når du bortskaffer stemmeoptageren eller et microSD-kort, skal du sørge for at destruere det, formatere hukommelsen og optage stilhed, indtil optagetiden løber ud, eller udfør en lignende handling for at forhindre, at du videregiver personlige oplysninger.

Specifikationer

■ **Optageformater**
Lineært PCM-format
MP3-format

■ **Maksimal ydelse**
150 mW (8 Ω højtaler)

■ **Maksimal udgangsspænding**
Optager: ≦ 150 mV
(i overensstemmelse med EN 50332-2)

- **Optagemedie***
  Indbygget NAND FLASH-hukommelse: 8 GB microSD-kort:
  (Understøtter kort med en kapacitet fra 2 til 32 GB.)
  * Noget af et optagemedies kapacitet bruges som et administrativt område, dvs. at den faktiske kapacitet altid vil være lidt mindre end den viste kapacitet.
- **Højttaler**
  Indbygget rund, dynamisk højttaler med en diameter på 18 mm
- **Mikrofonstik**
  3,5 mm diameter; modstand: 2 kΩ
- **Stik til hovedtelefon**
  3,5 mm diameter; modstand: 8 Ω minimum
- **Strømforsyning**
  Standardspænding: 1,5 V
  Batteri: Et AAA tørcellebatteri (model LR03), eller et genopladeligt Olympus Nikkel Metal Hydrid batteri
  Ekstern strømforsyning: AC-adapter med USB-tilslutning (model A514; 5 VDC)
- **Udvendige mål**
  105,9 × 39,6 × 14,4 mm (inkluderer ikke den længste, udstikkende del)
- **Vægt**
  72 g (med batteri)
- **Brugstemperatur**
  0 til 42 °C

Bemærk, at optagerens specifikationer og udseende er underlangt ændringer uden varsel, grundet forbedringer af ydelsen eller andre opgraderinger.

Til brugere i Europa

"CE"-mærket viser, at dette produkt overholder de europæiske krav vedrørende sikkerhed, sundhed, miljø samt brugerbeskyttelse. CE-mærkede produkter er til salg i Europa.

Dette symbol [en skraldespand med et kryds over, WEEE-direktivet, anneks IV] betyder, at elektrisk og elektronisk affald skal bortskaffes separat indenfor EU. Det må derfor ikke bortskaffes sammen med almindeligt husholdningsaffald. Brug det retur- og indsamlingssystem, der findes i dit land til bortskaffelse af dette produkt.

Dette symbol [en skraldespand med et kryds over, direktiv 2006/66/EF, bilag II] betyder, at brugte batterier indsamles separat inden for EU. Batterierne må ikke bortskaffes som almindeligt husholdningsaffald. Brug det retur- og indsamlingssystem, der findes i dit land til bortskaffelse af brugte batterier.

For at forebygge mulige høreskader bør du ikke lytte med høj lydstyrke i for lange perioder.

DE Einführung

- Wir bedanken uns für den Kauf eines digitalen Voice Rekorders von Olympus. Bitte lesen Sie diese Anleitung mit Informationen zur ordnungsgemäßen und sicheren Verwendung des Produkts.
- Diese Anleitung enthält grundlegende Informationen. Die vollständige Anleitung mit ausführlichen Informationen finden Sie unter den auf dem Rekorder gespeicherten Daten im Ordner [**OL_MANUAL**] oder als Download auf der Website von OLYMPUS.

Bezeichnung der Teile

Rekorder

① **Integriertes Center-Mikrofon**
② **Integriertes Stereomikrofon (L)**
③ **Display**
④ **POWER/HOLD-Schalter**
⑤ **F1-Taste**
⑥ **STOP (■)-Taste**
⑦ **Schieberegler für USB-Stecker**
⑧ **ERASE-Taste**
⑨ **Integriertes Stereomikrofon (R)**
⑩ **MENU/SCENE-Taste**
⑪ **F2-Taste**
⑫ **REC (●)-Taste (Aufnahme)**
⑬ **LED-Kontrollleuchte (LED)**
⑭ **LIST-Taste**
⑮ **▶OK-Taste**
⑯ **I◀◀-Taste**
⑰ **+-Taste**
⑱ **▶▶I-Taste**
⑲ **–-Taste**
⑳ **Adapter-Positionierungsloch**
㉑ **Kopfhörerbuchse (🎧)**
㉒ **Mikrofonbuchse (🎤)**
㉓ **Verriegelungstaste der Batterie-/Kartenfachabdeckung**
㉔ **Integrierter Lautsprecher**
㉕ **microSD-Kartenfach**
㉖ **USB-Stecker/USB-Steckerabdeckung (einschiebbar)**
㉗ **Befestigung für Trageriemen**
㉘ **Batterie-/Kartenfachabdeckung**

Display

Ⓐ **Im Aufnahmemodus**
Ⓑ **Im Stoppmodus oder Wiedergabemodus**

❶ **Ordneranzeige**
❷ **Dateiname**
❸ **Batterieanzeige**
❹ **Voice Rekorder-Statusanzeige**
[●]: Aufnahme-Anzeige
[●II]: Aufnahmepause-Anzeige
[■]: Stopp-Anzeige
[▶]: Wiedergabe-Anzeige
[▶]: Schnellwiedergabe-Anzeige
[▶]: Langsamwiedergabe-Anzeige
[▶▶]: Schnellvorlauf-Anzeige
[◀◀]: Schnellrücklauf-Anzeige
❺ **Verstrichene Aufnahmezeit**
❻ **Pegelanzeige**
❼ **Aufnahmemedium-Anzeige**
[IN]: Interner Speicher
[SD]: microSD-Karte
❽ **Mögliche verbleibende Aufnahmezeit**
❾ **Funktionstaste-Hilfsanzeige**
❿ **Verstrichene Wiedergabezeit**
⓫ **Dateilänge**
⓬ **Wiedergabeposition-Balkenanzeige**
⓭ **Timeraufnahme-Anzeige (⏱)**

Ⓒ **Anzeige [Zeit & Datum] und [Rest]**

TIPP:
- Indem Sie die **STOP** (■)-Taste gedrückt halten, während sich der Voice Rekorder im Stoppmodus befindet, können Sie die Einstellungen [**Zeit & Datum**] und [**Rest**] (mögliche verbleibende Aufnahmezeit) anzeigen.

⓮ **Batterieanzeige**
[Ni]: Ni-MH
[Al]: Alkaline
⓯ **Aktuelle Zeit & Datum**
⓰ **Aufnahmemedium-Anzeige**
⓱ **Aufnahmeformat-Anzeige**
⓲ **Mögliche Aufnahmezeit**
⓳ **Verfügbarer freier Speicher**

Einrichten

Einsetzen der Batterie (Abb. 1)

Bevor Sie den Voice Rekorder verwenden, legen Sie die Batterie in das Batteriefach des Voice Rekorders ein.

1 Halten Sie die Verriegelungstaste der Batterie-/Kartenfachabdeckung gedrückt und öffnen Sie dann durch Schieben die Batterie-/Kartenfachabdeckung.

2 Legen Sie eine AAA-Batterie ein und achten Sie dabei auf die richtige Ausrichtung von Plus- und Minuspol.
ⓐ Legen Sie zuerst den Minuspol der Batterie ein.

3 Schließen Sie durch Schieben die Batterie-/Kartenfachabdeckung vollständig.

Einschalten des Geräts (Abb. 2)

1 Schieben Sie den POWER/HOLD-Schalter bei ausgeschaltetem Rekorder in Pfeilrichtung.

Auswählen der Batterieeinstellung (Abb. 3)

1 Drücken Sie die + oder –-Taste, um den eingelegten Batterietyp auszuwählen.
[**Ni-MH**]:
Wählen Sie diese Option, wenn Sie einen Nickel-Metallhydrid-Akku von Olympus (Modell BR404) eingelegt haben.
[**Alkaline**]:
Wählen Sie diese Option, wenn Sie eine Alkaline-Batterie eingelegt haben.

2 Drücken Sie die ▶ OK-Taste, um die Einstellung zu speichern.

Einstellen von Zeit/Datum (Abb. 4)

1 Drücken Sie die ▶▶I oder I◀◀-Taste, um das einzustellende Element auszuwählen.

2 Drücken Sie die + oder –-Taste, um die Zahl zu ändern.

- Um die Einstellung eines anderen Elements zu ändern, drücken Sie die ▶▶I oder I◀◀-Taste, um den blinkenden Cursor zu verschieben, und drücken Sie dann die + oder –-Taste, um die Zahl zu ändern.

3 Drücken Sie die ▶ OK-Taste, um die Einstellung zu speichern.

Einstellen der Sprachführung (Abb. 5)

1 Drücken Sie die + oder –-Taste, um [Ein] oder [Aus] auszuwählen.

[**Ein**]:
Die Sprachführung wird aktiviert.

[**Aus**]:
Die Sprachführung wird deaktiviert.

2 Drücken Sie die ▶ OK-Taste, um die Einstellung zu speichern.

TIPP:

- Wenn Sie die **F2**-Taste gedrückt halten, während Sie eine andere Funktion als die Aufnahme oder Wiedergabe nutzen, können Sie die Sprachführung erneut anhören.

Aufladen des Akkus durch Anschließen an einen PC mit USB-Anschluss (Abb. 6)

HINWEIS:

- Bevor Sie den Akku aufladen, legen Sie den im Lieferumfang enthaltenen Akku ein und wählen Sie unter [**Batterie**] die Option [**Ni-MH**] aus.

1 Starten Sie den PC.

2 Schieben Sie den Schieberegler für den USB-Stecker in Pfeilrichtung.

3 Achten Sie darauf, dass der Rekorder gestoppt ist, bevor Sie seinen USB-Stecker mit dem USB-Anschluss des PCs verbinden.

4 Drücken Sie die ▶ OK-Taste, um mit dem Aufladen des Akkus zu beginnen.

- Wenn [**Batterie**] auf [**Ni-MH**] eingestellt ist, wird die Meldung [**OK drücken für Ladestart**] auf dem Display angezeigt. Drücken Sie die ▶ OK-Taste, während diese Meldung blinkt.

5 Der Ladevorgang ist beendet, wenn sich das Symbol der Batterieanzeige zu [▭] ändert.

HINWEIS:

- Laden Sie niemals Alkaline-Batterien, Lithium-Batterien oder andere Primärbatterien auf. Ein Auslaufen oder Erhitzen der Batterie kann zu Fehlfunktionen des Rekorders führen.

Ausschalten des Geräts

1 Schieben Sie den POWER/HOLD-Schalter mindestens eine halbe Sekunde lang in Pfeilrichtung.

Energiesparbetrieb

Wird der eingeschaltete Voice Rekorder 10 Minuten oder länger nicht verwendet, wird das Display ausgeschaltet und der Voice Rekorder schaltet auf Energiesparbetrieb um.

- Durch Drücken einer beliebigen Taste wird der Energiesparbetrieb beendet.

Aufnahme

Grundlegende Aufnahmeschritte (Abb. 7)

1 Drücken Sie die F1 (ORDNER)-Taste, um den Ordner auszuwählen, in dem die Aufnahme gespeichert werden soll.

2 Richten Sie das integrierte Mikrofon auf die aufzunehmende Tonquelle.

3 Drücken Sie die REC (●)-Taste zum Starten der Aufnahme.

ⓐ Verstrichene Aufnahmezeit
ⓑ Pegelanzeige (ändert sich entsprechend der Aufnahmelautstärke und der Aufnahmefunktionseinstellung)
ⓒ Mögliche verbleibende Aufnahmezeit

- Die LED-Kontrollleuchte leuchtet.

4 Drücken Sie die STOP (■)-Taste zum Stoppen der Aufnahme.

ⓓ Dateilänge

Auswählen der Einstellung für automatische Aufnahmen (Abb. 8)

Der Voice Rekorder verfügt über voreingestellte Vorlagen mit optimalen Einstellungen für verschiedene Aufnahmesituationen wie Vorlesungen und Diktate. Bei der Auswahl einer Vorlage können Sie mit nur einem Bedienschritt die verschiedenen empfohlenen Einstellungen für Ihre entsprechende Aufnahmesituation übernehmen.

1 Halten Sie, während sich der Voice Rekorder im Stoppmodus befindet, die MENU/SCENE-Taste gedrückt.

2 Drücken Sie die + oder –-Taste, um die gewünschte Aufnahmesituation auszuwählen.

[**Automatisch**]:
Der Aufnahmepegel wird immer automatisch an die Eingangstonlautstärke angepasst. Geeignet für Tonaufnahmen jeder Art.

[**Vorlesung**]:
Diese Vorlage eignet sich für Aufzeichnungen, bei denen das Mikrofon in eine bestimmte Richtung gerichtet ist, wie bei großen Veranstaltungsorten, wenn der Sprechende weit entfernt ist.

[**Konferenz**]:
Diese Vorlage eignet sich für Aufzeichnungen von Konferenzen in einem großen Saal und andere Tonaufnahmen entfernter Geräuschquellen.

[**Treffen**]:
Diese Vorlage eignet sich für Aufzeichnungen von Treffen in kleinen Räumen und andere Tonaufnahmen naheliegender Geräuschquellen.
[**Diktat**]:
Diese Vorlage eignet sich für Aufzeichnungen der eigenen Stimme und anderer Tonaufnahmen extrem naheliegender Geräuschquellen.
[**Manuell**]:
Durch Drücken der ►►I-Taste können Sie fünf Einstellungen in Bezug auf die Aufnahme ändern, wie [**Aufnahmepegel**] und [**Aufnahmemodus**].

3 Drücken Sie die ► OK-Taste, um die Einstellung zu speichern.

4 Drücken Sie die STOP (■)-Taste, um den Auswahlbildschirm zu verlassen.

Wiedergabe

Zusätzlich zu Dateien, die mit dem Voice Rekorder aufgezeichnet wurden, können Sie ebenfalls von einem PC übertragene Dateien im WAV- und MP3-Format abspielen.

Grundlegende Wiedergabeschritte (Abb. 9)

1 Wählen Sie die wiederzugebende Datei aus dem Ordner aus, in dem sie abgelegt ist.

2 Drücken Sie zum Starten der Wiedergabe die ► OK-Taste.

ⓐ Ordneranzeige/Dateiname
ⓑ Verstrichene Wiedergabezeit/Dateilänge
ⓒ Wiedergabeposition-Balkenanzeige

- Wenn Sie während der Wiedergabe die **PLAY**-Taste drücken, wird die Wiedergabegeschwindigkeit bei jedem Tastendruck angepasst.

► PLAY (Normal)
↓
► SLOW (Langsam)
↓
► FAST (Schnell)

3 Drücken Sie die + oder –-Taste, um die gewünschte Lautstärke einzustellen.

- Die Lautstärke kann in einem Bereich von [**00**] bis [**30**] angepasst werden. Je höher die Zahl, desto lauter der Ton.
- Wird eine zu hohe Lautstärke eingestellt, wird möglicherweise ein Warnhinweis angezeigt.

4 Drücken Sie zum Stoppen der Wiedergabe die STOP (■)-Taste.

Löschen von Dateien (Abb. 10)

1 Wählen Sie die Datei aus, die Sie löschen möchten.

2 Wenn der Dateianzeigebildschirm angezeigt wird, drücken Sie die ERASE-Taste, während sich der Voice Rekorder im Stoppmodus befindet.

3 Drücken Sie die + oder –-Taste, um [Löschen in Ordner] oder [Datei löschen] auszuwählen.

4 Drücken Sie die ► OK-Taste.

5 Drücken Sie die +-Taste, um [Start] auszuwählen.

6 Drücken Sie die ► OK-Taste.

- [**Löschen!**] wird im Display angezeigt und der Löschvorgang beginnt.
- [**Löschen erfolgreich**] wird angezeigt, wenn der Vorgang abgeschlossen wurde.

Verwendung mit einem PC

PC-Betriebsumgebung

Windows

Betriebssystem:
Microsoft Windows Vista Service Pack 2 (32 Bit/64 Bit)
Microsoft Windows 7 Service Pack 1 (32 Bit/64 Bit)
Microsoft Windows 8, 8.1 (32 Bit/64 Bit)
Microsoft Windows 10 (32 Bit/64 Bit)

CPU:
32 Bit (x86)- oder 64 Bit (x64)-Prozessor mit mindestens 1 GHz

RAM:
mindestens 512 MB

Festplattenspeicher:
Olympus Sonority-Installation: mindestens 300 MB

Laufwerk:
CD-ROM- oder CD-R-, CD-RW-, DVD-ROM-Laufwerk

Browser:
Microsoft Internet Explorer 6.0 oder höher

Display:
1.024 x 768 Bildpunkte, mindestens 65.536 Farben (mindestens 16.770.000 Farben empfohlen)

USB-Anschluss:
Mindestens ein Anschluss verfügbar

Sonstiges:
- Audiogerät
- Umgebung mit Internetzugang

Macintosh

Betriebssystem:
Mac OS X 10.5.8 bis 10.11

CPU:
PowerPC G5 oder Intel Multi-Core-Prozessor mit mindestens 1,5 GHz

RAM:
mindestens 512 MB

Festplattenspeicher:
Olympus Sonority-Installation: mindestens 300 MB

Laufwerk:
CD-ROM- oder CD-R-, CD-RW-, DVD-ROM-Laufwerk

Browser:
Safari 3.0.4 oder höher

Display:
1.024 x 768 Bildpunkte, mindestens 32.000 Farben (mindestens 16.770.000 Farben empfohlen)

USB-Anschluss:
Mindestens ein Anschluss verfügbar

Sonstiges:
- Audiogerät
- Quick Time 7.2 oder höher mit Internetzugang empfohlen

Informationen zu Urheberrecht und Markenzeichen

- Die Informationen in diesem Dokument unterliegen zukünftigen Änderungen ohne Ankündigung. Wenden Sie sich an den Olympus-Kundendienst für die aktuellsten Informationen zu Produktnamen, Modellnummern und sonstigen Aspekten.
- Die Anzeigen und Abbildungen des Voice Rekorders, die in diesem Handbuch verwendet werden, können vom aktuellen Produkt abweichen. Obwohl dieses Handbuch mit größter Sorgfalt bezüglich seiner Genauigkeit erstellt wurde, können sich dennoch gelegentlich Fehler ergeben. Jegliche Fragen oder Bedenken bezüglich fragwürdiger Informationen, möglicher Fehler oder Auslassungen richten Sie bitte direkt an den Olympus-Kundendienst.
- Die Olympus Corporation ist Urheberrechtsinhaber dieses Handbuchs. Das Urheberrecht verbietet eine nicht autorisierte Reproduktion dieses Handbuchs oder eine nicht autorisierte Weitergabe derartiger Reproduktionen.
- Beachten Sie, dass Olympus keine Haftung im Fall von Schäden, entgangenen Gewinnen oder Forderungen Dritter aufgrund einer falschen Verwendung dieses Produkts übernimmt.

Markenzeichen und eingetragene Markenzeichen

- IBM und PC/AT sind Markenzeichen oder eingetragene Markenzeichen der International Business Machines Corporation.
- Microsoft und Windows sind eingetragene Warenzeichen der Microsoft Corporation.
- microSD und microSDHC sind Markenzeichen der SD Card Association.
- Macintosh ist ein Warenzeichen von Apple Inc.
- Dieses Produkt verwendet MP3-Audiocodierungstechnologie unter Lizenz von Fraunhofer IIS und Thomson.
- Dieses Produkt verwendet Spracherkennungstechnologie unter Lizenz von NTT Electronics Corporation.

Alle anderen in diesem Handbuch genannten Produkt- oder Markennamen sind Markenzeichen oder eingetragene Markenzeichen der jeweiligen Urheberrechtsinhaber.

Sicherheitshinweise

Damit stets ein sicherer und korrekter Betrieb gewährleistet ist, machen Sie sich bitte vor der Inbetriebnahme des Voice Rekorders gründlich mit dem Inhalt dieser Bedienungsanleitung vertraut. Bewahren Sie außerdem die Bedienungsanleitung nach dem Lesen stets griffbereit für späteres Nachschlagen auf.

Wichtige Sicherheitshinweise

- Wichtige Sicherheitshinweise in dieser Anleitung werden anhand der folgenden Symbole und Bezeichnungen gekennzeichnet. Zum Schutz der eigenen Person und anderer vor Verletzungen und Sachschäden ist es ausschlaggebend, dass Sie stets die Warnhinweise und Vorsichtsmaßnahmen beachten.
- Nachfolgend finden Sie die Bedeutung des jeweiligen Warnsymbols.

⚠ GEFAHR

Verweist auf eine drohende Gefahr, die zu schweren oder tödlichen Verletzungen führen könnte, wenn das Gerät falsch gehandhabt wird.

⚠ WARNUNG

Verweist auf eine Situation, die voraussichtlich zu schweren oder tödlichen Verletzungen führen könnte, wenn das Gerät falsch gehandhabt wird.

⚠ VORSICHT

Verweist auf eine Situation, die voraussichtlich zu Verletzungen oder Sachbeschädigungen führen könnte, wenn das Gerät falsch gehandhabt wird.

Sicherheitshinweise für den Voice Rekorder

⚠ WARNUNG

- Verwenden Sie den Voice Rekorder nicht an einem Ort, an dem entzündliche oder explosive Gase vorkommen.

  Dies könnte zu einem Brand oder einer Explosion führen.
- Versuchen Sie keinesfalls, das Gerät zu zerlegen, zu reparieren oder zu modifizieren.

  Dies könnte zu einem Stromschlag oder Verletzungen führen.
- Bedienen Sie den Voice Rekorder nicht beim Steuern eines Fahrzeugs (z. B. Fahrrad, Motorrad oder Auto).

  Dies könnte zu Verkehrsunfällen führen.
- Lassen Sie den Voice Rekorder nicht an einem Ort, den ein Kind oder Kleinkind erreichen kann.

  Seien Sie besonders vorsichtig, wenn Sie den Voice Rekorder in der Nähe von Kleinkindern oder Kindern verwenden und lassen Sie das Gerät nicht unbeaufsichtigt. Kleinkinder und Kinder verstehen die Sicherheitshinweise des Voice Rekorders nicht und es bestehen unter anderem die folgenden Unfallrisiken:
  - Strangulierungsgefahr durch ein versehentliches Verwickeln des Kopfhörerkabels um den Hals.
  - Verletzungen oder Stromschläge aufgrund von Betriebsfehlern.

- Wenn Sie beim Rekorder ungewöhnliche Geräusche, Brandgeruch oder eine andere Geruchs-, Hitze- oder Rauchentwicklung bemerken:
  ① Entnehmen Sie sofort die Batterie und trennen Sie die USB-Verbindung; achten Sie darauf, sich nicht zu verletzen. Wenn das Gerät weiterhin verwendet wird, kann es zu einem Brand oder Verbrennungen kommen. (Fassen Sie das Produkt nicht mit bloßen Händen an, wenn es überhitzt.)
  ② Wenden Sie sich an Ihren Händler oder ein Servicecenter von Olympus.
- Verwenden Sie das USB-Netzteil nicht bei Buchsen von KFZ-Zigarettenanzündern und verwenden Sie keine umgebauten Netzteile.

  Dies könnte zu Überhitzen, einem Brand, einem Stromschlag oder Fehlfunktionen führen.
- Verwenden Sie nur microSD/microSDHC-Speicherkarten. Legen Sie niemals einen anderen Kartentyp in den Voice Rekorder ein.

  Wenn Sie versehentlich einen anderen Kartentyp in den Voice Rekorder eingelegt haben, versuchen Sie nicht, diese Karte mit Gewalt herauszuziehen. Wenden Sie sich an ein Reparatur- oder Servicecenter von Olympus.
- Wenn der Voice Rekorder in Wasser fallen gelassen wurde oder wenn Wasser, Metallteile oder entzündliche Fremdkörper in das Geräteinnere gelangt sind:
  ① Entnehmen Sie sofort die Batterie.
  ② Wenden Sie sich an Ihren Händler oder ein Servicecenter von Olympus für Reparaturen. Wenn das Gerät weiterhin verwendet wird, kann es zu einem Brand oder Stromschlag kommen.
- Verwenden Sie den Voice Rekorder nicht in Flugzeugen, Krankenhäusern oder an anderen Orten, an denen die Verwendung von elektronischen Geräten beschränkt ist, bzw. nur unter Beachtung der entsprechenden Anweisungen.
- Stellen Sie den Betrieb des Rekorders ein, wenn Sie ungewöhnliche Geräusche bzw. Geruchs- oder Rauchentwicklung bemerken.

  Dies könnte zu einem Brand oder Verbrennungen führen. Entnehmen Sie sofort die Batterie und achten Sie darauf, sich nicht zu verbrennen. Wenden Sie sich an Ihren Händler oder ein Service- oder Reparaturcenter von Olympus. (Berühren Sie die Batterie beim Entnehmen nicht mit bloßen Händen. Entnehmen Sie die Batterie im Freien und nicht in der Nähe entzündlicher Objekte.)
- Wenn Sie den Voice Rekorder an seinem Trageriemen tragen, achten Sie darauf, dass dieser sich nicht an anderen Gegenständen verfängt.

⚠ VORSICHT

- Erhöhen Sie die Lautstärke nicht, bevor Sie einen Bedienschritt vornehmen.

  Dies könnte zu Gehörschäden oder Hörverlust führen.

Batterien/Akkus

⚠ GEFAHR

- Bringen Sie die Batterie nicht in die Nähe einer Zündquelle.
- Verbrennen, erhitzen oder demontieren Sie die Batterie niemals. Schließen Sie die positiven und negativen Elektroden der Batterie nicht kurz.

  Anderenfalls kann es zu einem Brand, Platzen, Entzünden oder Überhitzen kommen.
- Löten Sie keine Verbindungen direkt an die Batterie. Verformen, modifizieren oder demontieren Sie die Batterie niemals.
- Verbinden Sie nicht den Plus- und Minuspol der Batterie miteinander.

  Dies könnte zu Überhitzen, Stromschlägen oder einem Brand führen.
- Transportieren oder bewahren Sie die Batterie immer in einer Hülle auf, um ihre Anschlüsse zu schützen. Transportieren oder bewahren Sie die Batterie niemals zusammen mit Edelmetallgegenständen wie Schlüsselringen auf.

  Dies könnte zu Überhitzen, Stromschlägen oder einem Brand führen.
- Schließen Sie die Batterie nicht direkt an eine Steckdose oder den Zigarettenanzünder eines Autos an.
- Verwenden oder lassen Sie die Batterie niemals an einem heißen Ort, wie in direktem Sonnenlicht, in einem Fahrzeug an einem heißen Tag oder in der Nähe einer Heizung.

  Dies könnte zu einem Brand, Verbrennungen oder Verletzungen aufgrund eines Auslaufens, Überhitzens oder Aufplatzens führen.

⚠ WARNUNG

- Berühren oder halten Sie die Batterie nicht mit nassen Händen.

  Dies könnte zu einem Stromschlag oder Fehlfunktionen führen.
- Verwenden Sie keine Batterie mit einem verkratzten oder beschädigten Gehäuse.

  Dies könnte zu einem Aufplatzen oder Überhitzen führen.
- Legen Sie die Batterie nicht mit falscher Ausrichtung des Plus-/Minuspols ein.

  Dies könnte zu einem Auslaufen, Überhitzen, Entzünden oder Aufplatzen führen.
  - Verwenden Sie keine Batterie mit einem zerrissenen Gehäusesiegel (Isolierungsabdeckung).
  - Entnehmen Sie die Batterie immer, wenn der Voice Rekorder für längere Zeit nicht verwendet werden soll.

- Entsorgen Sie verbrauchte Batterien, indem Sie ihre Kontakte mit Klebeband abdecken und beachten Sie bei der Entsorgung die örtlich geltenden Vorschriften.
- Entnehmen Sie die Batterie aus dem Voice Rekorder, sobald sie nicht mehr verwendbar ist. Anderenfalls könnte dies zu einem Auslaufen der Batterieflüssigkeit führen.

● Gelangt Batterieflüssigkeit in die Augen, kann dies zum Erblinden führen. Sollte Batterieflüssigkeit in die Augen gelangen, reiben Sie sie nicht. Spülen Sie sie stattdessen sofort gründlich mit Leitungswasser oder anderem sauberen Wasser aus. Suchen Sie unverzüglich einen Arzt auf.

● Versuchen Sie nicht, Alkali-, Lithium- oder andere nicht aufladbare Batterien aufzuladen.

● Bewahren Sie die Batterie für Kleinkinder und Kinder unzugänglich auf.

Die Batterie könnte von einem Kleinkind oder Kind verschluckt werden. Sollte eine Batterie verschluckt worden sein, suchen Sie sofort einen Arzt auf.

● Tauchen Sie die Batterie nicht in Süß- oder Salzwasser und verhindern Sie, dass die Kontakte nass werden.

● Verwenden Sie die Batterie nicht länger, wenn Probleme wie Auslaufen der Batterieflüssigkeit, Verfärbungen oder Verformungen auftreten.

● Beenden Sie den Ladevorgang des Akkus, wenn er nach der angegebenen Ladedauer nicht vollständig aufgeladen wurde.

● Batterieflüssigkeit auf Kleidung oder der Haut kann zu Beschädigungen bzw. Verletzungen führen. Spülen Sie Batterieflüssigkeit sofort mit Leitungs- oder anderem sauberen Wasser ab.

⚠ VORSICHT

● Werfen Sie die Batterie nicht und setzen Sie sie keinen starken Stößen aus.

● Akkus müssen vor dem ersten Gebrauch oder nach längerer Lagerung vollständig aufgeladen werden.

● Akkus haben eine begrenzte Lebensdauer. Sollte die Betriebszeit des Voice Rekorders deutlich kürzer werden, obwohl der Akku vorschriftsmäßig und vollständig geladen wurde, so tauschen Sie ihn aus, da seine Lebensdauer abgelaufen ist.

● Es besteht das Risiko einer Explosion, wenn Sie den Akku mit einem ungeeigneten Model ersetzen. Beachten Sie beim Entsorgen verbrauchter Batterien die Anweisungen.

Bitte achten Sie auf eine ordnungsgemäße Recycling-Entsorgung von Akkus, um die Ressourcen unseres Planeten zu schonen. Ehe Sie verbrauchte Akkus entsorgen, decken Sie die Akkukontakte bitte mit Klebeband ab. Beachten Sie stets die jeweils gültigen Gesetze und Verordnungen zur Entsorgung von Akkus.

Entsorgen aufladbarer Akkus

● Das Recyceln von Akkus hilft dabei, Ressourcen zu schonen. Decken Sie beim Entsorgen von verbrauchten Akkus immer die Kontakte mit Klebeband ab. Beachten Sie stets die jeweils geltenden Gesetze und Verordnungen zur Entsorgung von Akkus.

Software

⚠ WARNUNG

● Verwenden Sie zur Wiedergabe der im Lieferumfang enthaltenen CD-ROM keinen Musik-CD-Spieler.

Dies könnte zu Beschädigungen an Lautsprecher und Kopfhörer oder zu Hörverlust führen.

Hinweise zum Betrieb

- Lassen Sie den Voice Rekorder nicht an einem heißen oder feuchten Ort, wie in direktem Sonnenlicht im Inneren eines Fahrzeugs oder an einem Strand im Sommer.
- Lagern Sie den Voice Rekorder nicht an einem feuchten oder staubigen Ort.
- Wenn der Voice Rekorder nass oder feucht wird, wischen Sie die Feuchtigkeit sofort mit einem trockenen Tuch ab. Es sollte insbesondere ein Kontakt mit Salzwasser vermieden werden.
- Legen Sie den Voice Rekorder nicht auf oder in die Nähe eines Fernsehgeräts, Kühlschranks oder eines anderen elektrischen Geräts.
- Verhindern Sie, dass Sand oder Schlamm auf den Voice Rekorder gelangt. Dies könnte zu einer nicht reparierbaren Produktbeschädigung führen.
- Setzen Sie den Voice Rekorder keinen starken Vibrationen oder Schlägen aus.
- Verwenden Sie den Voice Rekorder nicht an einem feuchten Ort.
- Wenn eine Magnetkarte (wie eine Geldkarte) in die Nähe des Lautsprechers oder des Kopfhörers gelegt wird, kann dies zu Fehlern der auf der Magnetkarte gespeicherten Daten führen.
- Es kann zu Rauschen kommen, wenn sich der Voice Rekorder während der Aufnahme oder Wiedergabe in der Nähe einer elektrischen Lampenleitung, einer Leuchtstofflampe oder eines Mobiltelefons befindet.

<Hinweise zum Datenverlust>

- Durch Bedienfehler, Gerätestörungen oder Reparaturmaßnahmen werden u. U. die gespeicherten Aufzeichnungen im internen Speicher und auf der microSD-Karte zerstört oder gelöscht.
- Wenn Inhalte darüber hinaus für lange Zeit im Speicher gespeichert bleiben oder wiederholt verwendet werden, sind Vorgänge wie das Schreiben, Lesen oder Löschen von Daten eventuell nicht mehr möglich.
- Für wichtige Inhalte wird in jedem Fall die Erstellung einer Sicherungskopie auf einer PC-Festplatte oder einem anderen Speichermedium empfohlen.
- Von Olympus vom Garantieanspruch ausgeschlossen sind Schäden oder Gewinnverluste aufgrund von Beschädigungen oder Verlusten der aufgezeichneten Daten unabhängig von ihrer Natur oder Ursache.

<Hinweise zu aufgezeichneten Dateien>

- Olympus übernimmt keine Haftung für aufgezeichnete Dateien, die aufgrund eines Ausfalls des Voice Rekorders oder PCs gelöscht oder nicht mehr abgespielt werden können.
- Das Aufzeichnen von urheberrechtlich geschützten Inhalten ist erlaubt, wenn dies nur zu Ihren persönlichen Zwecken dient. Jeglicher anderer Verwendungszweck ist ohne Erlaubnis des Inhabers der jeweiligen Rechte durch gesetzliche Regelungen zum Urheberrecht untersagt.

<Hinweise zur Entsorgung von Voice Rekorder und microSD-Karten>

- Selbst beim Formatieren oder Löschen von Daten werden nur die Dateiverwaltungsinformationen im internen Speicher und/oder auf der microSD-Karte aktualisiert und die aufgezeichneten Daten werden nicht vollständig gelöscht. Damit beim Entsorgen des Voice Rekorders oder einer microSD-Karte keine persönlichen Daten mehr gespeichert sind, sollte die Karte in jedem Fall zerstört werden, nach einer Formatierung bis zum Ende der Aufnahmezeit Stille aufgezeichnet werden oder ein ähnlicher Vorgang durchgeführt werden.

Technische Daten

■ **Aufnahmeformate**
Lineares PCM-Format
MP3-Format

■ **Maximale Ausgangsleistung**
150 mW (8-Ω-Lautsprecher)

■ **Maximale Ausgangsspannung**
Rekorder: ≦ 150 mV
(nach EN 50332-2)

■ **Aufnahmemedium***
Interner NAND FLASH-Speicher: 8 GB microSD-Karte:
(Unterstützt Kartenkapazitäten von 2 bis 32 GB.)
* Eine gewisse Menge an Speicherplatz auf dem Aufnahmemedium wird für Verwaltungszwecke genutzt. Deshalb ist die tatsächlich verfügbare Kapazität etwas geringer als die angezeigte Gesamtkapazität.

■ **Lautsprecher**
Integrierter runder Dynamiklautsprecher, Durchmesser 18 mm

■ **Mikrofonbuchse**
Durchmesser von 3,5 mm; Impedanz: 2 kΩ

■ **Kopfhörerbuchse**
Durchmesser von 3,5 mm; Impedanz: mindestens 8 Ω

■ **Stromversorgung**
Standardspannung: 1,5 V
Batterie: Eine AAA-Trockenbatterie (Modell LR03) oder ein Nickel-Metallhydrid-Akku von Olympus
Externe Stromversorgung: Netzteil mit USB-Anschluss (Modell A514; 5 V Gleichspannung)

■ **Außenabmessungen**
105,9 × 39,6 × 14,4 mm
(ohne vorstehende Teile)

■ **Gewicht**
72 g (einschließlich Batterie)

■ **Betriebstemperatur**
0 bis 42 °C

Beachten Sie, dass die technischen Daten und das Erscheinungsbild des Voice Rekorders aus Gründen der Leistungsverbesserung oder anderer Aktualisierungen unangekündigten Änderungen unterliegen.

Für Kunden in Europa

Das „CE"-Zeichen bestätigt, dass dieses Produkt mit den europäischen Bestimmungen für Sicherheit, Gesundheit, Umweltschutz und Personenschutz übereinstimmt. Produkte mit CE-Zeichen sind für den Verkauf in Europa bestimmt.

Dieses Symbol [durchgestrichene Mülltonne nach WEEE Anhang IV] weist auf die getrennte Rücknahme elektrischer und elektronischer Geräte in EU-Ländern hin. Bitte werfen Sie das Gerät nicht in den Hausmüll. Informieren Sie sich über das in Ihrem Land gültige Rücknahmesystem und nutzen dieses zur Entsorgung.

Dieses Symbol [durchgestrichene Mülltonne nach Direktive 2006/66/EU Anhang II] weist auf die getrennte Rücknahme von Batterien und Akkumulatoren in EU-Ländern hin. Bitte werfen Sie Batterien und Akkumulatoren nicht in den Hausmüll. Informieren Sie sich über das in Ihrem Land gültige Rücknahmesystem und nutzen Sie dieses zur Entsorgung.

Um mögliche Gehörschäden zu vermeiden, setzen Sie Ihr Gehör nicht über längere Zeit einer hohen Lautstärke aus.

ES Introducción

- Le agradecemos que haya adquirido una grabadora de voz digital Olympus. En las siguientes instrucciones encontrará la información necesaria para utilizar el producto de forma correcta y segura.
- Este manual es una versión básica. Consulte el manual avanzado completo bien en la información almacenada en la carpeta [**OL_MANUAL**] de la grabadora o descargándolo del sitio web de Olympus.

Identificación de las partes

Grabadora

① **Micrófono central integrado**
② **Micrófono estéreo integrado (I)**
③ **Pantalla**
④ **Interruptor POWER/HOLD**
⑤ **Botón F1**
⑥ **Botón STOP (■)**
⑦ **Palanca deslizable del conector USB**
⑧ **Botón ERASE**
⑨ **Micrófono estéreo integrado (D)**
⑩ **Botón MENU/SCENE**
⑪ **Botón F2**
⑫ **Botón de grabación (●)**
⑬ **Luz indicadora LED (LED)**
⑭ **Botón LIST**
⑮ **Botón ▶OK**
⑯ **Botón ⏮**
⑰ **Botón +**
⑱ **Botón ⏭**
⑲ **Botón –**
⑳ **Puerto de conexión de accesorios**
㉑ **Toma para auriculares (🎧)**
㉒ **Toma para micrófono (🎙)**
㉓ **Botón de bloqueo de la tapa de batería/tarjeta**
㉔ **Altavoz integrado**
㉕ **Ranura para tarjeta microSD**
㉖ **Conector USB/tapa del conector USB (retráctil)**
㉗ **Orificio para la correa**
㉘ **Tapa de batería/tarjeta**

Pantalla

Ⓐ **Durante el modo de grabación**
Ⓑ **Durante el modo de parada o el modo de reproducción**

❶ **Indicador de carpeta**
❷ **Nombre de archivo**
❸ **Indicador de batería**
❹ **Indicador de estado de la grabadora de voz**
[●]: Indicador de grabación
[❚❚]: Indicador de pausa de grabación
[■]: Indicador de parada
[▶]: Indicador de reproducción
[▶]: Indicador de reproducción rápida
[▶]: Indicador de reproducción lenta
[▶▶]: Indicador de avance rápido
[◀◀]: Indicador de rebobinado rápido
❺ **Tiempo de grabación transcurrido**
❻ **Medidor de sensibilidad**
❼ **Indicador del soporte de grabación**
[IN]: Memoria interna
[▶]: Tarjeta microSD
❽ **Tiempo de grabación posible restante**
❾ **Indicación del botón de función**
❿ **Tiempo de reproducción transcurrido**
⓫ **Longitud de archivo**
⓬ **Indicador de barras del punto de reproducción**
⓭ **Indicador del temporizador de grabación (⏱)**

Ⓒ **Pantalla [Fecha y hora] y [Disponible]**

CONSEJO:
- Si mantiene pulsado el botón **STOP** (■) mientras la grabadora de voz está en el modo de parada, se muestran los ajustes [**Fecha y hora**] y [**Disponible**] (cantidad de tiempo de grabación posible restante).

⓮ **Indicador de batería**
[Ni]: Ni-MH
[Al]: Alcalina
⓯ **Fecha y hora actuales**
⓰ **Indicador del soporte de grabación**
⓱ **Indicador del formato de grabación**
⓲ **Tiempo de grabación posible**
⓳ **Espacio libre disponible**

Configuración

Colocación de la batería (Fig. 1)

Antes de usar la grabadora de voz, inserte la batería en el compartimento de la batería.

1 Mantenga presionado el botón de bloqueo de la tapa de batería/tarjeta y después deslícela para abrir la tapa.

2 Introduzca una batería AAA, comprobando que ha colocado correctamente los polos positivo y negativo.
ⓐ Introduzca primero el polo negativo de la batería.

3 Deslice la tapa de batería/tarjeta hasta cerrarla por completo.

Encendido (Fig. 2)

1 Con la grabadora de voz apagada, deslice el interruptor POWER/HOLD en la dirección de la flecha.

Selección del ajuste de la batería (Fig. 3)

1 Presione + o – para seleccionar el tipo de batería que ha introducido.

[**Ni-MH**]:
Seleccione este valor si ha introducido una batería recargable híbrida de níquel-metal de Olympus (modelo BR404).

[**Alcalina**]:
Seleccione este valor si ha introducido una batería alcalina.

2 Pulse el botón ▶ OK para finalizar el ajuste.

Ajuste de la fecha/hora (Fig. 4)

1 Pulse los botones ▶▶I o I◀◀ para seleccionar el elemento que desea ajustar.

2 Pulse el botón + o – para cambiar el número.

- Para cambiar la configuración de otro elemento, pulse el botón ▶▶I o I◀◀ para mover el cursor parpadeante y después pulse el botón + o – para cambiar el número.

3 Pulse el botón ▶ OK para finalizar el ajuste.

Ajuste de la guía de voz (Fig. 5)

1 Pulse el botón + o – para seleccionar [On] u [Off].

[**On**]:
La guía de voz se activará.

[**Off**]:
La guía de voz se cancelará.

2 Pulse el botón ▶ OK para finalizar el ajuste.

CONSEJO:

- Si mantiene pulsado el botón **F2** durante otro modo que no sea el de grabación o reproducción, puede volver a escuchar la guía de voz.

Carga de la batería conectando la unidad a un conector USB de un PC (Fig. 6)

NOTA:

- Antes de cargar la batería, inserte la batería recargable proporcionada y ajuste [**Batería**] a [**Ni-MH**].

1 Encienda el PC.

2 Deslice la palanca del conector USB en la dirección de la flecha.

3 Después de comprobar que la grabadora de voz se ha detenido, conecte el conector USB a un puerto USB de un PC.

4 Pulse el botón ▶ OK para empezar a cargar la batería.

- Si [**Batería**] se ajusta en [**Ni-MH**], aparece el mensaje [**Preparada para cargar**]. Pulse el botón ▶ OK mientras este mensaje esté parpadeando.

5 La carga se ha finalizado cuando el indicador de batería cambia a [▭].

NOTA:

- Nunca intente cargar una batería alcalina, una batería de litio u otra batería de célula primaria. Las fugas de fluido o un sobrecalentamiento pueden provocar fallos de funcionamiento en la grabadora.

Apagado

1 Deslice el interruptor POWER/HOLD en la dirección de la flecha durante medio segundo como mínimo.

Modo de ahorro de energía

Si la grabadora de voz no ha tenido actividad durante al menos 10 minutos después de encenderla, la pantalla desaparece y la grabadora de voz entra en el modo de ahorro de energía automáticamente.

- Puede pulsar cualquier botón para salir del modo de ahorro de energía.

Grabación

Procedimiento de grabación básico (Fig. 7)

1 Pulse el botón F1 (CARPET) para seleccionar la carpeta donde desee guardar la grabación.

2 Oriente el micrófono integrado en la dirección del sonido para proceder a su grabación.

3 Pulse el botón REC (●) para empezar a grabar.

ⓐ Tiempo de grabación transcurrido
ⓑ Medidor de nivel (cambia en función del volumen de grabación y el ajuste de la función de grabación)
ⓒ Tiempo de grabación posible restante

- La luz del indicador LED se enciende.

4 Pulse el botón STOP (■) cuando desee detener la grabación.

ⓓ Longitud de archivo

Selección del ajuste de grabación automática (Fig. 8)

La grabadora de voz tiene plantillas registradas de los ajustes óptimos que se adaptan a las diversas aplicaciones de grabación como conferencias y dictados.
Al seleccionar una de estas plantillas, puede introducir varios ajustes recomendados para su aplicación de grabación en una única operación.

1 Mientras la grabadora de voz está en el modo de parada, mantenga pulsado el botón MENU/SCENE.

2 Pulse los botones + o – para seleccionar la aplicación de grabación deseada.

[**Auto**]:
La sensibilidad de grabación cambia automáticamente en función del volumen del sonido de entrada. Está indicado para grabar todo tipo de sonidos.

[**Conferencia**]:
Este ajuste está indicado para grabar con el micrófono orientado en una dirección específica, como en grandes instalaciones, donde el orador está lejos.

[**Congreso**]:
Este ajuste está indicado para grabar congresos en grandes espacios y otros sonidos en áreas de grandes dimensiones.

[**Reunión**]:
Este ajuste es adecuado para grabar reuniones que se celebran en pequeños espacios y otros sonidos que estén cerca.
[**Dictado**]:
Este ajuste es adecuado para grabar su propia voz y otros sonidos que estén muy cerca.
[**Manual**]:
Puede pulsar el botón ▶▶I para cambiar cinco ajustes relacionados con la grabación, como [**Nivel Rec**] y [**Modo Rec**].

3 Pulse el botón ▶ OK para finalizar el ajuste.

4 Pulse el botón STOP (■) para salir de la pantalla de selección.

Reproducción

Además de los archivos grabados por la grabadora de voz, también puede reproducir los archivos en los formatos WAV y MP3 transferidos desde un PC.

Procedimiento de reproducción básico (Fig. 9)

1 Seleccione el archivo que desee reproducir desde la carpeta que lo contenga.

2 Pulse el botón ▶ OK para iniciar la reproducción.

ⓐ Indicador de carpeta/nombre de archivo
ⓑ Tiempo de reproducción transcurrido/longitud de archivo
ⓒ Indicador de barras del punto de reproducción

- Si se pulsa el botón **PLAY** durante la reproducción, la velocidad de reproducción cambia con cada pulsación.

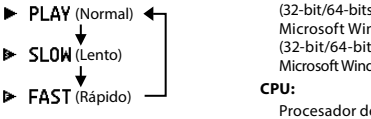

3 Pulse el botón + o – para ajustar el volumen al nivel deseado.

- El volumen puede ajustarse a un ajuste de entre [**00**] y [**30**]. Cuanto más alto sea el número, más alto será el volumen.
- Si el volumen se ajusta demasiado alto, puede aparecer una pantalla de advertencia.

4 Pulse el botón STOP (■) para detener la reproducción.

Borrado de archivos (Fig. 10)

1 Seleccione el archivo que desee borrar.

2 Cuando aparezca la pantalla con el archivo, pulse el botón ERASE mientras la grabadora de voz está en el modo de parada.

3 Pulse el botón + o – para seleccionar [Borrar en carp.] o [BorrarArchivo].

4 Pulse el botón ▶ OK.

5 Pulse el botón + para seleccionar [Empezar].

6 Pulse el botón ▶ OK.

- En la pantalla aparece [**Borrando**] y se inicia el proceso de borrado.
- Aparece [**Borrado**] cuando el proceso ha finalizado.

Uso con un PC

Entorno operativo del PC

Windows

Sistema operativo:
Microsoft Windows Vista Service Pack 2 (32-bit/64-bits)
Microsoft Windows 7 Service Pack 1 (32-bit/64-bits)
Microsoft Windows 8, 8.1 (32-bit/64-bits)
Microsoft Windows 10 (32-bit/64-bits)

CPU:
Procesador de 1 GHz o superior 32 bits (x86) o 64 bits (x64)

RAM:
512 MB o superior

Espacio en disco duro:
Instalación de Olympus Sonority: 300 MB o más

Unidad:
Unidad de CD-ROM o CD-R, CD-RW, DVD-ROM

Navegador:
Microsoft Internet Explorer 6.0 o posterior

Pantalla:
1.024 x 768 puntos, 65.536 colores o más (16.770.000 colores o más recomendado)

Puerto USB:
Uno o más puertos disponibles

Otros:
- Dispositivo de audio
- Un entorno con acceso a Internet

Macintosh

Sistema operativo:
Mac OS X 10.5.8 a 10.11

CPU:
Procesador multinúcleo PowerPC G5 o Intel de 1,5 GHz o superior

RAM:
512 MB o superior

Espacio en disco duro:
Instalación de Olympus Sonority: 300 MB o más

Unidad:
Unidad de CD-ROM o CD-R, CD-RW, DVD-ROM

Navegador:
Safari 3.0.4 o posterior

Pantalla:
1.024 x 768 puntos, 32.000 colores o más (16.770.000 colores o más recomendado)

Puerto USB:
Uno o más puertos disponibles

Otros:
- Dispositivo de audio
- Quick Time 7.2 o posterior con acceso a Internet recomendado

Derechos de autor y marcas comerciales

- La información contenida en este documento está sujeta a posibles cambios en el futuro sin previo aviso. Póngase en contacto con el Centro de atención al cliente de Olympus para conocer los nombres de los últimos productos, así como los números de modelo y otra información.
- Las ilustraciones de productos y las pantallas de la grabadora de voz que se muestran en este manual pueden diferir de las de los productos reales. Aunque se ha hecho todo lo posible para garantizar la precisión de la información contenida en este manual, pueden producirse errores de forma ocasional. Si tiene alguna pregunta o duda acerca de una información que parece ser dudosa, así como acerca de posibles errores u omisiones, puede ponerse en contacto con el Centro de atención al cliente de Olympus.
- Olympus Corporation es el titular de los derechos de autor de este manual. Las leyes sobre derechos de autor prohíben de forma expresa la reproducción no autorizada de este manual, así como la distribución no autorizada de las reproducciones del mismo.
- Olympus se exime de toda responsabilidad derivada de posibles daños, pérdidas de ganancias o reclamaciones de terceros provocados por un uso indebido del producto.

Marcas comerciales y marcas comerciales registradas

- IBM y PC/AT son marcas comerciales o marcas comerciales registradas de International Business Machines Corporation.
- Microsoft y Windows son marcas comerciales registradas de Microsoft Corporation.
- microSD y microSDHC son marcas comerciales de SD Card Association.
- Macintosh es una marca comercial de Apple Inc.
- El producto utiliza la tecnología de codificación de audio MP3 concedida bajo licencia por Fraunhofer IIS y Thomson.
- El producto utiliza la tecnología de detección de actividad de voz concedida bajo licencia por NTT Electronics Corporation.

Todas las otras marcas o nombres de productos mencionados en este manual son las marcas comerciales o marcas comerciales registradas de sus respectivos propietarios.

Precauciones de seguridad

Antes de utilizar la grabadora de voz, lea este manual para garantizar un funcionamiento seguro y correcto. Después de leer este manual, guárdelo a mano para consultarlo en el futuro siempre que lo necesite.

Precauciones importantes de seguridad

- Las precauciones importantes de seguridad contenidas en este manual vienen acompañadas por el símbolo y las etiquetas que se indican a continuación. Siga estas precauciones en todo momento para impedir que se produzcan lesiones en las personas y daños en las propiedades.
- A continuación, se especifica el significado de cada tipo de precaución.

⚠ PELIGRO

Precaución relacionada con un peligro inminente que se prevé que provocará la muerte o lesiones graves si el equipo no se manipula correctamente.

⚠ ADVERTENCIA

Precaución relacionada con una situación que puede provocar potencialmente la muerte o lesiones graves si el equipo no se manipula correctamente.

⚠ ATENCIÓN

Precaución relacionada con una situación que se prevé que pueda provocar potencialmente lesiones o daños en las propiedades si el equipo no se manipula correctamente.

Precauciones de seguridad de la grabadora de voz

⚠ ADVERTENCIA

- No utilice la grabadora de voz en una atmósfera que pueda contener gases inflamables o explosivos.

  Puede provocar incendios o explosiones.
- No intente desmontar, reparar o modificar la grabadora de voz.

  Pueden provocarse descargas eléctricas o lesiones.
- No utilice la grabadora de voz mientras conduce un vehículo (como una bicicleta, motocicleta o coche).

  Pueden provocarse accidentes de tráfico.
- Mantenga la grabadora de voz alejada del alcance de los niños.

  Preste atención mientras utiliza la grabadora de voz cerca de niños y no la deje desatendida. Los niños no pueden entender la precauciones de seguridad de la grabadora de voz y sufren un riesgo de accidentes como:
  - Estrangulación provocada por el enredo accidental del cable de los auriculares alrededor del cuello.
  - Errores de utilización que pueden provocar lesiones o descargas eléctricas.
- Si detecta olores, ruidos, calor, olor a quemado o humos anómalos durante su utilización:

  ① Saque la batería y el conector USB inmediatamente, procurando no lesionarse. El uso continuado puede provocar incendios o quemaduras (no toque el producto con las manos descubiertas cuando esté sobrecalentado).

② Póngase en contacto con la tienda donde adquirió el producto o con un centro de servicio de Olympus.

- No utilice una fuente de alimentación por USB a través del encendedor del coche o una fuente de alimentación modificada por usted mismo.

  De lo contrario, puede producir sobrecalentamiento, descargas eléctricas, incendios o averías.
- Utilice tarjetas de memoria microSD/microSDHC únicamente. Nunca coloque otros tipos de tarjetas en la grabadora de voz.

  Si coloca otro tipo de tarjeta en la grabadora de voz por accidente, no intente sacarla estirándola a la fuerza. Póngase en contacto con un centro de servicio o un centro de reparaciones de Olympus.
- Si la grabadora de voz se cae en el agua, o si penetra en su interior agua, partículas metálicas o sustancias extrañas combustibles:

  ① Saque la batería inmediatamente.

  ② Póngase en contacto con la tienda donde adquirió el producto o con un centro de servicio de Olympus para proceder a su reparación. El uso continuado puede provocar incendios o descargas eléctricas.
- No utilice la grabadora de voz o utilícela como se indica en aviones, hospitales u otras ubicaciones donde el uso de dispositivos electrónicos está limitado.
- Deje de usar la grabadora de voz si detecta olores, ruidos o humos anómalos durante su utilización.

  Pueden producirse incendios o quemaduras. Saque la batería inmediatamente, procurando no quemarse. Póngase en contacto con la tienda donde adquirió el producto o con un centro de servicio de Olympus. No toque la batería con las manos sin guantes al extraerla. Extraiga la batería en el exterior y lejos de objetos inflamables.
- Al transportar la grabadora de voz por la correa, procure que no quede atrapada en otros objetos.

⚠ ATENCIÓN

- No suba el volumen antes de realizar una operación.

  Pueden producirse daños en los oídos o incluso pérdida de audición.

Baterías

⚠ PELIGRO

- No coloque la batería cerca de fuentes de ignición.
- No incinere, caliente o desmonte la batería. No provoque cortocircuitos en los electrodos positivo y negativo de la batería.

  Pueden producirse incendios, roturas, combustión o sobrecalentamiento.
- No suelde conexiones directamente en la batería. No deforme, modifique ni desmantele la batería.
- No conecte los terminales positivo y negativo de la batería.

  De lo contrario, puede producir sobrecalentamiento, descargas eléctricas o incendios.
- Al transportar o almacenar la batería, colóquela siempre dentro de su funda y proteja sus terminales. No la transporte ni la almacene junto con metales preciosos tales como llaveros.

  De lo contrario, puede producir sobrecalentamiento, descargas eléctricas o incendios.
- No conecte la batería directamente a una toma de corriente o a un encendedor de coche.
- No utilice ni deje la batería en un lugar caliente como debajo de la luz solar directa, dentro de un vehículo en un día caluroso o cerca de un radiador.

  De lo contrario, pueden producirse incendios, quemaduras o lesiones a causa de fugas, sobrecalentamiento o roturas.

⚠ ADVERTENCIA

- No toque ni sostenga la batería con las manos mojadas.

  De lo contrario, pueden producirse descargas eléctricas o fallos de funcionamiento.
- No utilice una batería con la carcasa rayada o dañada.

  De lo contrario, pueden producirse roturas o sobrecalentamiento.
- No introduzca la batería con los terminales positivo/negativo en la dirección opuesta.

  De lo contrario, pueden producirse fugas, sobrecalentamiento, combustión o roturas.
  - No utilice una batería con el precinto de la carcasa roto (cubierta aislante).
  - Saque siempre la batería cuando no vaya a usar la grabadora de voz durante largos periodos de tiempo.
  - Al desechar las baterías usadas, aísle los contactos con cinta y deséchelos como residuos generales de la forma prescrita por las autoridades locales.
  - Saque la batería de la grabadora de voz cuando deje de ser utilizable para evitar que se produzcan fugas.
- El contacto del líquido de la batería con los ojos puede provocar ceguera. Si el líquido de la batería entra en contacto con los ojos, no se frote los ojos. En lugar de ello, aclárelos con agua abundante de forma inmediata. Acuda a su médico inmediatamente.
- No intente recargar las baterías alcalinas, las de litio ni ningún otro tipo de baterías que no sean recargables.
- Mantenga la batería alejada del alcance de los niños.

  Los niños podrían ingerir la batería. En ese caso, acuda al médico inmediatamente.
- No sumerja la batería en agua corriente o agua salada, ni deje que los terminales se mojen.

- Deje de utilizar la batería si observa algún problema como fugas, decoloración o deformación.
- Deje de cargar la batería recargable si la carga no ha finalizado después de haber transcurrido el periodo de tiempo especificado.
- El líquido de la batería en contacto con la ropa o la piel puede dañar la piel, por lo que se recomienda aclarar la zona afectada con agua abundante de forma inmediata.

⚠ ATENCIÓN

- No lance la batería ni la someta a impactos fuertes.
- Cambie siempre la batería recargable antes de usarla cuando la utilice por primera vez o si no la ha utilizado durante mucho tiempo.
- Las baterías recargables tienen una vida útil limitada. Cuando el tiempo de funcionamiento de la grabadora se reduce después de recargar la batería siguiendo las condiciones especificadas, considere que la batería se ha caducado y cámbiela por otra nueva.
- Existe un riesgo de explosión si la batería se cambia por otro tipo de batería incorrecto.
  Siga las instrucciones siguientes para desechar las baterías usadas.

  Recicle las baterías para preservar los recursos naturales del planeta.

  Cuando deseche las baterías usadas, no olvide cubrir los terminales y respetar siempre las leyes y normativas locales.

Eliminación de la batería recargable

- El reciclaje de las baterías ayuda a ahorrar recursos. Al desechar una batería usada, cubra siempre sus terminales y respete las leyes y normativas locales.

Software

⚠ ADVERTENCIA

- No utilice un reproductor de CD de música para reproducir el CD-ROM incluido.

  Pueden producirse daños en el altavoz y los auriculares, o incluso pérdida de audición.

Precauciones de funcionamiento

- No deje la grabadora de voz en lugares húmedos o calientes, tales como bajo la luz solar directa o dentro de un vehículo, o en la playa durante el verano.
- No almacene la grabadora de voz en lugares húmedos o polvorientos.
- Si la grabadora de voz está mojada o húmeda, seque la humedad con un paño seco. El contacto con el agua salada debe evitarse en cualquier caso.
- No coloque la grabadora de voz encima o cerca de un televisor u otros aparatos eléctricos.
- Evite que la arena y el lodo penetren en la grabadora de voz. En caso contrario, pueden producirse daños irreparables en la grabadora.
- No exponga la grabadora de voz a vibraciones o impactos intensos.
- No utilice la grabadora de voz en entornos húmedos.
- Si coloca una tarjeta magnética (como una tarjeta bancaria) cerca del altavoz o los auriculares, pueden producirse errores en los datos almacenados en la tarjeta magnética.
- Es posible que se escuchen ruidos si se coloca la grabadora de voz cerca de una línea de lámpara eléctrica, una luz fluorescente o un teléfono móvil durante la grabación o la reproducción.

<Precauciones de pérdida de datos>

- El contenido grabado en la memoria interna y la tarjeta microSD puede destruirse o perderse a causa de errores de funcionamiento, fallos del dispositivo o reparaciones.
- Del mismo modo, al guardar contenido en la memoria durante periodos de tiempo prolongados o si se utiliza de forma repetida, es posible que no pueda realizar operaciones como escritura, lectura o borrado de contenidos.
- Se recomienda hacer una copia de seguridad de la información importante y guardarla en el disco duro de un PC u otro tipo de soporte de grabación.
- Olympus se exime de toda responsabilidad por daños o pérdidas de ganancias provocados por pérdidas o daños en los datos grabados, independientemente de la naturaleza o la causa de los mismos.

<Precauciones de archivos grabados>

- Olympus se exime de toda responsabilidad por el borrado o la imposibilidad de reproducción de los archivos debido a un fallo del PC o de la grabadora de voz.
- La grabación de material sujeto a erechos de autor está permitida cuando la grabación se utiliza únicamente para fines personales. Cualquier otro tipo de uso sin el permiso del propietario de los derechos de autor está prohibido por las leyes de derechos de autor.

<Precauciones de eliminación de la grabadora de voz y las tarjetas microSD>

- Incluso cuando se realizan las operaciones de formateo o borrado, solo se actualiza la información relacionada con la gestión de archivos de la memoria interna y/o la tarjeta microSD, y los datos grabados no se borran del todo.
  Cuando deseche una grabadora de voz o una tarjeta microSD, asegúrese de destruir la tarjeta, formatear la tarjeta y grabar silencio hasta agotar el tiempo de grabación o realizar una operación similar para prevenir la filtración de información personal.

Especificaciones

- **Formatos de grabación**
  Formato PCM lineal
  Formato MP3
- **Potencia máxima de funcionamiento**
  150 mW (altavoz de 8 Ω)
- **Voltaje máximo**
  Grabadora: ≦ 150 mV
  (de acuerdo con EN 50332-2)
- **Soporte de grabación***
  Memoria flash NAND interna: 8 GB
  Tarjeta microSD:
  (Admite tarjetas de 2 a 32 GB.)
  * Parte de la capacidad de memoria del soporte de grabación se utiliza como área de gestión, por lo que la capacidad real utilizable siempre es ligeramente inferior a la capacidad mostrada.
- **Altavoz**
  Altavoz dinámico redondo integrado de 18 mm de diámetro
- **Toma de micrófono**
  3,5 mm de diámetro, impedancia de 2 kΩ
- **Toma para auriculares**
  3,5 mm de diámetro, impedancia de:
  8 Ω mínimo
- **Fuente de alimentación**
  Tensión estándar: 1,5 V
  Batería: batería seca AAA (modelo LR03) o una batería recargable híbrida de níquel-metal Olympus
  Fuente de alimentación externa: adaptador de CA con conexión USB (modelo A514; 5 VCC)
- **Dimensiones externas**
  105,9 × 39,6 × 14,4 mm
  (no se incluye el saliente más grande)
- **Peso**
  72 g (incluidas las baterías)
- **Temperatura de funcionamiento**
  De 0 a 42 °C

Las especificaciones y el diseño de la grabadora de voz están sujetos a posibles cambios sin previo aviso con el objetivo de realizar mejoras de rendimiento u otras actualizaciones.

Información para clientes europeos

La marca “CE” indica que este producto cumple las normas europeas de seguridad, salud, medio ambiente y protección del cliente. Los productos con la marca CE están destinados para su venta en Europa.

Este símbolo [contenedor de basura tachado del Anexo IV de la Directiva RAEE] indica que en los países de la UE los aparatos eléctricos y electrónicos usados deben depositarse en el contenedor correspondiente.
No mezcle el aparato con el resto de los residuos domésticos. Utilice los sistemas de devolución y recogida existentes en su país para deshacerse de este producto.

Este símbolo [contenedor de basura tachado del Anexo II de la Directiva 2006/66/CE] indica que en los países de la UE las baterías gastadas deben depositarse en el contenedor correspondiente. No mezcle las baterías con el resto de los residuos domésticos. Utilice los sistemas de devolución y recogida existentes en su país para deshacerse de las baterías gastadas.

Para impedir que se produzcan posibles lesiones en la audición, no escuche durante periodos prolongados con un volumen alto.

FI Johdanto

- Kiitos, että ostit Olympuksen digitaalisen äänitallentimen. Näistä käyttöohjeista saat tietoa tuotteen asianmukaisesta ja turvallisesta käytöstä.
- Tämä käyttöohje on perusopas. Voit hakea koko käyttöoppaan tallentimen **[OL_MANUAL]**-kansioon tallennetuista tiedoista tai ladata tiedot OLYMPUS-verkkosivuilta.

Osien nimet

Tallennin

① Sisäänrakennettu keskimikrofoni
② Sisäänrakennettu stereomikrofoni (L)
③ Näyttö
④ **POWER/HOLD**-kytkin
⑤ **F1**-painike
⑥ **STOP** (■) -painike
⑦ USB-liittimen liukuvipu
⑧ **ERASE**-painike
⑨ Sisäänrakennettu stereomikrofoni (R)
⑩ **MENU/SCENE**-painike
⑪ **F2**-painike
⑫ **REC** (tallennus) (●) -painike
⑬ LED-merkkivalo (LED)
⑭ **LIST**-painike
⑮ ▶**OK**-painike
⑯ **I◀◀**-painike
⑰ **+**-painike
⑱ **▶▶I**-painike
⑲ **–** näppäin
⑳ Kiinnitysreikä
㉑ Kuulokeliitin (🎧)
㉒ (Mikrofoni)liitin (🎤)
㉓ Akkukotelon/kortin kannen lukkopainike
㉔ Sisäänrakennettu kaiutin
㉕ microSD-korttikolo
㉖ USB-liitin/USB-liittimen kansi (sisäänvedettävä)
㉗ Hihnan reikä
㉘ Akkukotelon/kortin kansi

Näyttö

Ⓐ Tallennustilan aikana
Ⓑ Toisto- tai pysäytystilan aikana

❶ Kansion ilmaisin
❷ Tiedostonimi
❸ Pariston merkki
❹ Äänitallentimen tilan ilmaisin
[●]: Äänityksen ilmaisin
[●II]: Äänityksen keskeytyksen ilmaisin
[■]: Pysäytyksen ilmaisin
[▶]: Toiston ilmaisin
[▶]: Nopean toiston ilmaisin
[▶]: Hitaan toiston ilmaisin
[▶▶]: Eteenpäin siirtymisen ilmaisin
[◀◀]: Taaksepäin siirtymisen ilmaisin
❺ Kulunut tallennusaika
❻ Tasomittari
❼ Tallennusvälineen ilmaisin
[IN]: Sisäinen muisti
[SD]: microSD-kortti
❽ Jäljellä oleva mahdollinen tallennusaika
❾ Toimintonäppäimen opasnäyttö
❿ Kulunut toistoaika
⓫ Tiedoston pituus
⓬ Toistokohdan ilmaisinpalkki
⓭ Tallennusajastimen ilmaisin (⏱)

Ⓒ [**Time/Date**]- ja [**Remain**] -näytöt

VIHJE:
- Kun tallennin on pysäytetty, **STOP** (■) -näppäimen pitäminen painettuna tuo näyttöön [**Time & Date**]- ja [**Remain**]-asetukset (jäljellä oleva mahdollinen tallennusaika).

⓮ Pariston merkki
[Ni]: Ni-MH
[Al] Alkaline
⓯ Kellonaika ja päivämäärä
⓰ Tallennusvälineen ilmaisin
⓱ Tallennusmuodon ilmaisin
⓲ Mahdollinen tallennusaika
⓳ Tarjolla oleva vapaa tila

Asetukset

Akun asettaminen (Kuva 1)

Aseta paristo äänitallentimen paristolokeroon ennen äänitallentimen käyttöä.

1 Paina paristotilan/korttitilan kannen lukituspainiketta ja pidä sitä pohjassa, ja vedä sitten paristotilan/korttitilan kansi auki painamalla sitä samalla kevyesti alaspäin.

2 Aseta AAA-paristo ja varmista, että sen positiivinen ja negatiivinen napa ovat oikein päin.
ⓐ Aseta pariston negatiivinen napa ensin.

3 Liu'uta pariston/kortin kansi kokonaan kiinni.

Virran kytkeminen (Kuva 2)

1 Kun äänitallentimen virta on katkaistu, liu'uta POWER/HOLD-kytkintä nuolen suuntaan.

Pariston asetusten valinta (Kuva 3)

1 Valitse asettamasi pariston tyyppi painamalla +/–.
[**Ni-MH**]:
Valitse, jos olet asettanut ladattavan Olympuksen nikkelimetallihydridiakkupariston (malli BR404).
[**Alkaline**]:
Valitse, jos olet asettanut alkaaliparistoon.

2 Viimeistele asetus painamalla ▶OK-painiketta.

Päivämäärän ja kellonajan asetus (Kuva 4)

1 Valitse asetettava kohde painamalla ►►I- tai I◄◄-painiketta.

2 Muuta numeroa painamalla +- tai /–-painiketta.
- Jos haluat vaihtaa toisen kohteen asetusta, siirrä vilkkuvaa kohdistinta painamalla ►►I tai I◄◄ ja vaihda sitten numeroa painamalla +- tai –.

3 Viimeistele asetus painamalla ►OK-painiketta.

Asettaa ääniopastuksen nopeuden (kuva 5)

1 Valitse [On] tai [Off] painamalla painiketta + tai –.

[**On**]:
Puheohjaus otetaan käyttöön.

[**Off**]:
Ääniohjaus poistetaan käytöstä.

2 Viimeistele asetus painamalla ►OK-painiketta.

VIHJE:
- Jos pidät **F2**-painiketta painettuna muuten kuin tallennuksen ja toiston aikana, voit kuunnella ääniohjauksen uudelleen.

Akkupariston lataaminen tietokoneen USB-liitännällä (Kuva 6)

HUOMAA:
- Ennen pariston lataamista aseta laitteeseen sen mukana toimitettu ladattava akkuparisto ja laita asetus [**Battery**] tilaan [**Ni-MH**].

1 Käynnistä tietokone.

2 Liu'uta USB-liittimen liukukytkintä nuolen suuntaan.

3 Kun olet varmistanut, että äänitallennin on pysäytetty, liitä USB-liitin tietokoneen USB-porttiin.

4 Aloita akun lataaminen painamalla ►OK-painiketta.
- Kun [**Battery**] on asetettu tilaan [**Ni-MH**], [**Press OK to start charging**] tulee näyttöön. Paina ►**OK**-painiketta, kun tämä viesti vilkkuu.

5 Lataus on valmis, kun virtailmaisin näyttää [▭].

HUOMAA:
- Älä koskaan yritä ladata alkaliparistoa, litiumparistoa tai muuta tavallista paristoa. Nestevuoto tai ylikuumeneminen voi aiheuttaa tallentimen toimintahäiriön.

Virran katkaiseminen

1 Liu'uta POWER/HOLD-kytkintä nuolen suuntaan ainakin puolen sekunnin ajan.

Virransäästötila

Kun äänitallennin on ollut pysäytettynä vähintään 10 minuutin ajan (oletusasetus) virran kytkemisen jälkeen, näyttö poistuu näkyvistä ja äänitallennin siirtyy automaattisesti virransäästötilaan.
- Virransäästötilan voi lopettaa painamalla mitä tahansa painiketta.

Tallennus

Perusäänitystoiminnot (Kuva 7)

1 Valitse tallennuskansio painamalla F1 (FOLDER) -painiketta.

2 Osoita sisäänrakennettua mikrofonia äänen suuntaan tallentaaksesi sen.

3 Paina REC (●) -painiketta tallentamisen aloittaaksesi.

ⓐ Kulunut tallennusaika

ⓑ Tasomittari (muuttuu äänityksen äänenvoimakkuuden ja äänitystoiminnon asetuksen mukaan)

ⓒ Jäljellä oleva mahdollinen tallennusaika
- LED-merkkivalot syttyvät.

4 Paina STOP (■)-painiketta kun haluat lopettaa tallentamisen.

ⓓ Tiedoston pituus

Automaattisen tallennuksen asetuksen valitseminen (kuva 8)

Äänitallentimessa on esirekisteröityjä malleja ihanteellisiin asetuksiin, jotka on mukautettu erilaisiin äänityssovelluksiin, kuten luennoille ja saneluun. Valitsemalla jonkin näistä malleista voit asettaa useita äänityssovellukseen suositeltuja asetuksia yhdellä toiminnolla.

1 Kun äänitallennin on pysäytetty, pidä MENU/SCENE-näppäintä painettuna.

2 Valitse haluttu äänityssovellus painamalla +- tai –.

[**Auto**]:
Tallennustaso muuttuu aina automaattisesti tulevan äänen äänenvoimakkuuden mukaan. Soveltuu kaikkien äänien tallentamiseen.

[**Lecture**]:
Tämä soveltuu tallentamiseen niin, että mikrofoni on suunnattu tiettyyn suuntaan, esimerkiksi suuressa tapahtumassa, jossa puhuja on kaukana.

[**Conference**]:
Soveltuu suuressa tilassa järjestettävien konferenssien ja muiden laajalta alueelta peräisin olevien äänien tallentamiseen.

[**Meeting**]:
Soveltuu pienessä tilassa järjestettävien kokousten ja suhteellisen lähellä olevien muiden äänien tallentamiseen.

[**Dictation**]:
Soveltuu oman äänen ja muiden erittäin lähellä olevien äänien tallentamiseen.

[**Manual**]:
Tallentamiseen liittyvää viittä asetusta, kuten [**Rec Level**] ja [**Rec Mode**], voi muuttaa ►►I-painiketta painamalla.

3 Viimeistele asetus painamalla ►OK-painiketta.

4 Poistu valintanäytöstä painamalla STOP (■) -näppäintä.

Toisto

Äänitallentimella äänitettyjen tiedostojen lisäksi voit toistaa tietokoneelta siirretyt WAV-, MP3- ja WMA-muotoiset tiedostot.

Perustoistotoiminnot (Kuva 9)

1 Valitse toistettava tiedosto kansiostaan.

2 Paina ►OK-painiketta toiston aloittaaksesi.

ⓐ Kansion ilmaisin/Tiedoston nimi
ⓑ Kulunut toistoaika/Tiedoston pituus
ⓒ Toistokohdan ilmaisinpalkki

- Kun **PLAY**-painiketta painetaan toiston aikana, toistonopeus muuttuu joka painalluksella.

► PLAY (normaali toisto)
↓
► SLOW (hidas toisto)
↓
► FAST (nopea toisto)

3 Säädä äänenvoimakkuus halutulle tasolle painamalla +- tai –-painiketta.

- Äänenvoimakkuutta voi säätää asteikolla [**00**]–[**30**]. Mitä suurempi luku, sitä voimakkaampi ääni.
- Jos ääni on liian kovalla, näytölle saattaa ilmestyä varoitusruutu.

4 Paina STOP (■)-painiketta pysäyttääksesi toiston.

Tiedostojen poistaminen (Kuva 10)

1 Valitse poistettava tiedosto.

2 Kun tiedostonäyttö tulee näkyviin, paina ERASE-painiketta äänitallentimen ollessa pysäytystilassa.

3 Valitse painiketta + tai - painamalla [All in folder] tai [One file].

4 Paina ►OK-painiketta.

5 Paina +-painiketta valitaksesi kohdan [Start].

6 Paina ►OK-painiketta.

- [**Erasing!**] tulee näyttöön ja poistotoimenpide alkaa.
- [**Erased**] tulee näyttöön, kun toimenpide on valmis.

Käyttäminen tietokoneen kanssa

Tietokoneen käyttöympäristö

Windows

Käyttöjärjestelmä:
Microsoft Windows Vista Service Pack 2 (32-bittinen/64-bittinen)
Microsoft Windows 7 Service Pack 1 (32-bittinen/64-bittinen)
Microsoft Windows 8, 8.1 (32-bittinen/64-bittinen)
Microsoft Windows 10 (32-bittinen/64-bittinen)

Keskusyksikkö:
Vähintään 1 GHz:n 32-bittinen (x86) tai 64-bittinen (x64) suoritin

RAM:
Vähintään 512 Mt

Kiintolevy:
Olympus Sonority -asennus: vähintään 300 Mt

Asema:
CD-ROM- tai CD-R-, CD-RW-, DVD-ROM-asema

Selain:
Microsoft Internet Explorer 6.0 tai uudempi

Näyttö:
1 024 x 768 pistettä, vähintään 65 536 väriä (suositus vähintään 16 770 000 väriä)

USB-portti:
Käytettävissä vähintään yksi portti

Muu:
- Äänilaite
- Ympäristö, jossa internetyhteys

Macintosh

Käyttöjärjestelmä:
Mac OS X 10.5.8 – 10.11

Keskusyksikkö:
PowerPC G5- tai Intel-moniydinprosessori 1,5 GHz tai enemmän

RAM:
Vähintään 512 Mt

Kiintolevy:
Olympus Sonority -asennus: vähintään 300 Mt

Asema:
CD-ROM- tai CD-R-, CD-RW-, DVD-ROM-asema

Selain:
Safari 3.0.4 tai uudempi

Näyttö:
1 024 x 768 pistettä, vähintään 32 000 väriä (suositus vähintään 16 770 000 väriä)

USB-portti:
Käytettävissä vähintään yksi portti

Muu:
- Äänilaite
- Suositus Quick Time 7.2 tai uudempi ja internetyhteys

Tekijänoikeus- ja tavaramerkkitiedot

- Tämän asiakirjan tiedot voivat muuttua ilman erillistä ilmoitusta. Ota yhteyttä Olympus-asiakastukikeskukseen viimeisimpiä tuotenimiä, mallinumeroita ja muita tietoja varten.
- Tässä oppaassa olevat äänitallentimen näytöt ja tuotekuvat voivat poiketa todellisesta tuotteesta. Vaikka oppaan tietojen paikkansapitävyys on pyritty varmistamaan, siinä saattaa silti olla virheitä. Ota yhteyttä Olympus-asiakastukikeskukseen, jos huomaat epäilyttävän kuvauksen, virheen tai puuttuvia tietoja tai sinulla on kysyttävää.
- Olympus Corporation on tämän oppaan tekijänoikeuden omistaja. Tekijänoikeuslain mukaan on kiellettyä kopioida tätä opasta tai levittää sen kopioita ilman tekijänoikeuden haltijoiden lupaa.
- Olympus ei vastaa mistään vahingosta tai tuottojen menetyksestä eikä mistään kolmansien osapuolten vaatimuksista, jotka aiheutuvat tuotteen virheellisestä käytöstä.

Tavaramerkit ja rekisteröidyt tavaramerkit

- IBM ja PC/AT ovat International Business Machines Corporationin rekisteröityjä tavaramerkkejä.
- Microsoft ja Windows ovat Microsoft Corporationin rekisteröityjä tavaramerkkejä.
- MicroSD ja microSDHC ovat SD Card Associationin tavaramerkkejä.
- Macintosh on Apple Inc:n tavaramerkki.
- Tuote käyttää MP3-äänikoodaustekniikkaa, joka on lisensoitu Fraunhofer IIS ja Thomsonilta.
- Tuote käyttää ääniaktivointitekniikkaa, joka on lisensoitu NTT Electronics Corporationilta.

Kaikki muut oppaassa esiintyvät merkit tai tuotenimet ovat omistajiensa tavaramerkkejä tai rekisteröityjä tavaramerkkjä.

Varotoimet

Lue tämä opas oikeaa ja turvallista käyttöä varten ennen äänitallentimen käyttöä. Kun olet lukenut tämän oppaan, säilytä se käden ulottuvilla tulevaa tarvetta varten.

Tärkeitä varotoimia

- Tämän oppaan tärkeiden varotoimien vieressä on seuraavia symboleita ja nimikkeitä. Noudata näitä varotoimia aina, jotta välttyisit itsesi tai muiden vahingoittamiselta sekä omaisuusvahingoilta.
- Seuraavassa on varotoimien tyyppien merkitykset.

⚠ VAARA

Varoitus välittömästä vaarasta, joka voi aiheuttaa kuoleman tai vakavan loukkaantumisen, jos laitteistoa ei käsitellä oikein.

⚠ VAROITUS

Varoitus tilanteesta, joka voi joissakin tapauksissa aiheuttaa kuoleman tai vakavan loukkaantumisen, jos laitteistoa käsitellään virheellisesti.

⚠ HUOMIO

Varoitus tilanteesta, joka voi joissakin tapauksissa aiheuttaa loukkaantumisen tai pelkkiä omaisuusvahinkoja, jos laitteistoa käsitellään virheellisesti.

Äänitallentimen varotoimia

⚠ VAROITUS

- Älä käytä äänitallenninta ympäristössä, jossa voi olla syttyviä tai räjähtäviä kaasuja.

  Seurauksena voi olla tulipalo tai räjähdys.
- Älä yritä purkaa, korjata tai muokata äänitallenninta.

  Seurauksena voi olla sähköisku tai loukkaantuminen.
- Älä käytä äänitallenninta samalla kun käytät ajoneuvoa (kuten polkupyörää, moottoripyörää tai autoa).

  Seurauksena voi olla liikenneonnettomuus.
- Älä jätä äänitallenninta paikkaan, josta lapsi voi saada sen käsiinsä.

  Kiinnitä huomiota äänitallentimeen, kun käytät sitä lasten lähellä, äläkä jätä sitä valvomatta. Lapset eivät ymmärrä äänitallentimen varotoimia ja siksi ovat onnettomuusvaarassa:
  - Kuulokejohto voi kietoutua vahingossa kaulan ympärille ja kuristaa.
  - Käyttövirhe voi aiheuttaa loukkaantumisen tai sähköiskun.
- Jos huomaat, että äänittimestä tulee epätavallista hajua, ääntä tai savua:

  ① Irrota akku ja USB-yhteys välittömästi varoen polttamasta tai vahingoittamasta itseäsi. Käytön jatkaminen voi aiheuttaa tulipalon tai palovamman. (Älä kosketa ylikuumentunutta tuotetta paljain käsin.)

  ② Ota yhteys ostopaikkaan tai Olympus-huoltokeskukseen.

- Älä käytä USB-virtalähdettä auton tupakansytyttimen tai itse muunnellun virtalähteen kautta.

  Se voi aiheuttaa ylikuumenemisen, tulipalon, sähköiskun tai viallisen toiminnan.
- Käytä vain microSD/microSDHC-muistikortteja. Älä koskaan käytä muuntyyppisiä kortteja äänitallentimessa.

  Jos muuntyyppinen kortti asetetaan äänitallentimeen vahingossa, älä yritä vetää sitä ulos voimalla. Ota yhteyttä Olympus-korjaamoon tai -huoltokeskukseen.
- Jos äänitallennin putoaa veteen tai vettä, metallia tai syttyvää ainetta joutuu sen sisään:

  ① Poista paristo välittömästi.
  ② Ota yhteys ostopaikkaan tai Olympus-huoltokeskukseen korjausta varten. Käytön jatkaminen voi aiheuttaa tulipalon tai sähköiskun.
- Älä käytä äänitallenninta lentokoneissa, sairaaloissa tai muissa paikoissa, joissa sähkölaitteiden käyttöä on rajoitettu, tai käytä sitä paikkojen ohjeiden mukaan.
- Lopeta äänitallentimen käyttö, jos huomaat siitä tulevan epätavallista hajua, ääntä tai savua.

  Se voi aiheuttaa tulipalon tai palovammoja. Poista paristo välittömästi ja varo polttamasta itseäsi. Ota yhteys ostopaikkaan tai Olympus-korjaamoon tai -huoltokeskukseen korjausta varten. (Älä koske paristoa paljain käsin, kun poistat sitä. Poista paristo ulkona ja etäällä syttyvistä kohteista.)
- Kun kuljetat äänitallenninta hihnasta, varo ettei se jää kiinni muihin esineisiin.

⚠ HUOMIO

- Älä lisää äänenvoimakkuutta ennen toiminnon suorittamista.

  Se voi aiheuttaa kuulon vahingoittumisen tai menetyksen.

Paristot

⚠ VAARA

- Älä aseta paristoa sytytyslähteiden lähelle.
- Älä polta, lämmitä tai pura paristoa. Älä oikosulje pariston positiivista ja negatiivista liitintä.

  Seurauksena voi olla tulipalo, halkeamia, syttyminen tai ylikuumeneminen.
- Älä juota liitäntöjä suoraan paristoon. Älä väännä, muokkaa tai pura paristoa.
- Älä yhdistä pariston positiivista ja negatiivista liitintä toisiinsa.

  Se voi aiheuttaa ylikuumenemisen, sähköiskun tai tulipalon.
- Kun kannatat tai säilytät akkua, aseta se aina koteloon ja suojaa sen liittimet. Älä kanna tai säilytä akkua yhdessä metalliesineiden, kuten avainrenkaan kanssa.

  Se voi aiheuttaa ylikuumenemisen, sähköiskun tai tulipalon.
- Älä liitä paristoa suoraan sähkövirtaan tai auton tupakansytytinliitäntään.
- Älä jätä paristoa kuumaan paikkaan, kuten suoraan auringonvaloon, ajoneuvon sisälle kuumana päivänä tai lähelle huoneen lämmitintä.

  Seurauksena voi olla tulipalo, palovamma tai loukkaantuminen, joka johtuu vuotamisesta, syttymisestä tai halkeamista.

⚠ VAROITUS

- Älä kosketa paristoa tai pidä siitä kiinni, jos kätesi ovat märät.

  Seurauksena voi olla sähköisku tai toimintahäiriöitä.
- Älä käytä paristoa naarmuuntuneen tai vahingoittuneen kotelon kanssa.

  Seurauksena voi olla tulipalo, halkeamia tai ylikuumeneminen.
- Älä aseta paristoa positiivinen/negatiivinen liitin väärin päin.

  Seurauksena voi olla vuoto, halkeamia, syttyminen tai ylikuumeneminen.
  - Älä käytä akkua revenneen kotelotiivisteen kanssa (tiivistesuoja).
  - Poista akku aina, kun äänitallenninta ei käytetä pitkään aikaan.
  - Kun hävität käytettyjä akkuja, eristä niiden liittimet teipillä ja hävitä ne paikallisten viranomaisten määrittämien säädösten mukaisesti.
  - Poista paristo äänitallentimesta heti, kun paristosta tulee käyttökelvoton. Se voi aiheuttaa vuodon.
- Silmiin joutunut paristoneste voi aiheuttaa sokeutumisen. Jos paristonestettä joutuu silmiin, älä hankaa silmiä. Huuhtele ne sen sijaan välittömästi hanavedellä tai muulla puhtaalla vedellä. Mene heti lääkäriin.
- Älä yritä ladata alkali- tai litiumparistoja tai muita kertakäyttöisiksi tarkoitettuja paristoja uudelleen.
- Pidä paristot poissa lasten ulottuvilta.

  Lapsi saattaa nielaista pariston. Jos paristo niellään, mene heti lääkäriin.
- Älä upota paristoa makeaan veteen tai suolaveteen äläkä anna sen liittimien kastua.
- Lopeta pariston käyttö, jos siinä esiintyy ongelmia, kuten vuotoa, värin muuttumista tai epämuodostumista.
- Lopeta akun lataaminen, jos lataus ei ole päättynyt määritetyn latausajan jälkeen.
- Vaatteilla tai iholla oleva paristoneste voi vahingoittaa ihoa, joten huuhtele paristoneste välittömästi pois hanavedellä tai muulla puhtaalla vedellä.

⚠ HUOMIO

- Älä heittele paristoa äläkä altista sitä voimakkaille iskuille.
- Lataa ladattava akkuparisto aina ennen käyttöä, kun sitä käytetään ensimmäisen kerran tai kun sitä ei ole käytetty pitkään aikaan.
- Ladattavilla akuilla on rajoitettu käyttöikä. Kun tallentimen käyttöaika lyhenee määrätyissä olosuhteissa ladatessa, akku on todennäköisesti vanhentunut ja tulisi vaihtaa uuteen.

- Jos akku korvataan vääränlaisella akkutyypillä, seurauksena voi olla räjähdysvaara.
  Noudata ohjeita, kun hävität käytettyjä paristoja.

  Huolehdi akkujen kierrätyksestä maapallon luonnonvarojen säästämiseksi. Muista peittää käyttökelvottomien akkujen navat ennen akkujen hävittämistä.
  Noudata myös aina paikallisia säädöksiä ja määräyksiä.

Ladattavan akkupariston hävittäminen

- Paristojen kierrättäminen auttaa säästämään luonnonvaroja. Kun hävität käytettyä paristoa, peitä aina sen liittimet ja noudata paikallisia lakeja ja säännöksiä.

Ohjelmisto

⚠ VAROITUS

- Mukana toimitetun CD-ROM-levyn toistamiseen ei saa käyttää musiikki-CD-sointinta.

  Se voi vaurioittaa kaiutinta ja kuuloketta tai aiheuttaa kuulon heikkenemistä.

Käytön varotoimia

- Älä jätä äänitallenninta kuumaan tai kosteaan paikkaan, kuten suoraan auringonvaloon ajoneuvon sisälle tai rannalle kesällä.
- Älä säilytä äänitallenninta kosteassa tai pölyisessä paikassa.
- Jos äänitallennin kastuu tai kostuu, pyyhi kosteus heti pois kuivalla liinalla. Erityisesti kosketusta suolaveden kanssa tulisi välttää.
- Älä aseta äänitallenninta lähelle televisiota, jääkaappia tai muuta sähkölaitetta.
- Estä hiekkaa ja mutaa pääsemästä äänitallentimeen. Ne voivat tehdä laitteesta korjauskelvottoman.
- Älä altista äänitallenninta kovalle tärinälle tai koville iskuille.
- Älä käytä äänitallenninta kosteassa tai pölyisessä paikassa.
- Jos magneettikortti (kuten pankkikortti) asetetaan lähelle kaiutinta tai kuulokkeita, se voi aiheuttaa vikoja magneettikortin tietoihin.
- Jos äänitallennin on lähellä sähkölampun johtoa, loisteputki-valaisinta tai matkapuhelinta ääntyksen tai toiston aikana, saattaa kuulua häiriöitä.

<Tietojen menetyksen varotoimia>

- Sisäisen muistin ja microSD-kortin äänitetty sisältö voidaan menettää käyttövirheiden, laitevikoja tai korjauksen takia.
- Jos sisältö on pitkään tallennettuna muistiin tai sitä käytetään toistuvasti, sisällön kirjoittaminen, lukeminen tai poistaminen ei välttämättä ole mahdollista.
- On suositeltavaa tehdä varmuuskopioita tärkeistä äänitetyistä tiedoista ja tallentaa ne tietokoneen kiintolevylle tai muulle tallennusvälineelle.
- Olympus ei vastaa mistään vahingosta tai tuottojen menetyksestä, joka aiheutuu äänitettyjen tietojen menetyksestä, riippumatta sen aiheuttaneesta syystä.

<Äänitettyjen tiedostojen varotoimia>

- Olympus ei ole missään vastuussa äänitettyjen tiedostojen poistosta tai siitä, että niistä tulee toistokelvottomia, äänitallentimen tai tietokoneen vian takia.
- Tekijänoikeudella suojatun materiaalin äänittäminen on sallittua vain silloin, kun äänite on vain henkilökohtaiseen käyttöön. Tekijänoikeuslaki kieltää muunlaisen käytön ilman tekijänoikeuksien omistajan lupaa.

<Äänitallentimen ja microSD-korttien hävittämisen varotoimia>

- Vaikka alustaminen tai poisto suoritetaan, vain sisäisen muistin ja/tai microSD-kortin tiedostohallinnan tiedot päivitetään eikä tallennettuja tietoja poisteta kokonaan.
  Kun hävität Äänitallenninta tai microSD-korttia, varmista, että tuhoat tai alustat sen ja äänität tyhjää kunnes äänitysaika loppuu, tai suoritat muun vastaavan toimenpiteen, jotta henkilökohtaisia tietoja ei voisi päätyä muiden käsiin.

Tekniset tiedot

■ **Tallennusmuodot**
Linear PCM -muoto
MP3-tiedostomuoto

■ **Enimmäisteho**
150 mW (8 Ω:n kaiutin)

■ **Enimmäislähtöjännite**
Tallennin: ≦ 150 mV
(standardin EN 50332-2 mukaan)

■ **Tallennusväline***
Sisäinen NAND-flash-muisti:
8 Gt microSD-kortti:
(Tukee korttien kapasiteettia 2 - 32 Gt.)
* Osa tallennusvälineen muistikapasiteetista käytetään hallintaan, joten todellinen käytettävä kapasiteetti on aina hieman vähemmän kuin näkyvä kapasiteetti.

■ **Kaiutin**
Sisäänrakennettu 18 mm:n halkaisijan pyöreä dynaaminen kaiutin

■ **Mikrofoniliitin**
3,5 mm:n halkaisija; impedanssi: 2 kΩ

■ **Kuulokeliitin**
3,5 mm:n halkaisija; impedanssi: vähintään 8 Ω

■ **Virtalähde**
Vakiojännite: 1,5 V
Paristo: yksi AAA-paristo (malli LR03) tai yksi Olympuksen ladattava nikkelimetallihydridiakkuparisto
Ulkoinen virransyöttö: verkkolaite USB-liitännällä (malli A514; 5 VDC)

■ **Ulkomitat**
105,9 × 39,6 × 14,4 mm
(ei sisällä suurinta projektiota)

■ **Paino**
72 g (sisältää pariston)

■ **Käyttölämpötila**
0 – 42 °C

Huomaa, että äänitallentimen tekniset tiedot ja ulkonäkö voivat muuttua ilman erillistä huomautusta suorituskyvyn parantamiseksi tai muita päivityksiä varten.

Asiakkaille Euroopassa

CE-merkki osoittaa, että tämä tuote täyttää eurooppalaiset turvallisuus-, terveys-, ympäristö- ja kuluttajansuojavaatimukset. CE-merkityt tuotteet on tarkoitettu Euroopan markkinoille.

Tämä symboli [WEEE-direktiivin liitteen IV mukainen roska-astiasymboli] tarkoittaa sähkö- ja elektroniikkaromun erilliskeräystä EU-maissa. Älä heitä tätä laitetta tavallisen talousjätteen joukkoon. Käytä tuotetta hävittäessäsi hyväksesi maassasi käytössä olevia palautus- ja keräysjärjestelmiä.

Tämä symboli [direktiivin 2006/66/EY liitteen II mukainen roskakorisymboli] tarkoittaa hävitettävien paristojen ja akkujen erilliskeräystä EU-maissa. Älä heitä paristoja tavallisen talousjätteen joukkoon. Hyödynnä jäteparistoja hävitettäessä maassasi käytössä olevia palautus- ja keräysjärjestelmiä.

Estääksesi mahdollisen kuulon vahingoittumisen vältä kuuntelua korkeilla äänenvoimakkuuksilla pitkään.

FR Introduction

- Nous vous remercions d'avoir acheté un enregistreur vocal numérique Olympus. Lisez ce mode d'emploi pour utiliser l'appareil correctement et en toute sécurité.
- Ce manuel est une version basique. Veuillez vous reporter au manuel avancé complet dans les données stockées du dossier [**OL_MANUAL**] de l'enregistreur ou télécharger les données sur le site Web OLYMPUS.

Identification des éléments

Enregistreur

① **Microphone central intégré**
② **Microphone stéréo intégré (G)**
③ **Écran**
④ **Commutateur POWER/HOLD**
⑤ **Touche F1**
⑥ **Touche STOP (■)**
⑦ **Glissière du connecteur USB**
⑧ **Touche ERASE**
⑨ **Microphone stéréo intégré (D)**
⑩ **Touche MENU/SCENE**
⑪ **Touche F2**
⑫ **Touche REC (enregistrement) (●)**
⑬ **Voyant LED (LED)**
⑭ **Touche LIST**
⑮ **Touche ▶ OK**
⑯ **Touche I◀◀**
⑰ **Touche +**
⑱ **Touche ▶▶I**
⑲ **Touche –**
⑳ **Trou de fixation de la pince**
㉑ **Prise des écouteurs (🎧)**
㉒ **Prise microphone (🎙)**
㉓ **Bouton de verrouillage du couvercle du logement de la pile/carte**
㉔ **Haut-parleur intégré**
㉕ **Fente pour carte microSD**
㉖ **Connecteur USB/couvercle du connecteur USB (rétractable)**
㉗ **Orifice de la sangle**
㉘ **Couvercle du logement de la pile/carte**

Écran

Ⓐ **En mode enregistrement**
Ⓑ **En mode d'arrêt ou lecture**

❶ **Témoin du fichier**
❷ **Nom du fichier**
❸ **Témoin de charge de la pile**
❹ **Témoin d'état de l'enregistrement vocal**
[●] : Témoin d'enregistrement
[●II] : Témoin de pause d'enregistrement
[■] : Témoin d'arrêt
[▶] : Témoin de lecture
[▶] : Témoin de lecture rapide
[▶] : Témoin de lecture lente
[▶▶] : Témoin d'avance rapide
[◀◀] : Témoin de retour rapide
❺ **Durée d'enregistrement écoulée**
❻ **Mesure du niveau**
❼ **Témoin du support d'enregistrement**
[IN] : Mémoire interne
[▶] : Carte microSD
❽ **Durée maximale d'enregistrement restante**
❾ **Affichage de touche de fonction**
❿ **Durée de lecture écoulée**
⓫ **Longueur du fichier**
⓬ **Barre de progression de la lecture**
⓭ **Témoin de l'enregistrement programmé (⏰)**

Ⓒ **Écran [Heure et Date] et [Valide]**

CONSEIL :
- Lorsque l'enregistreur vocal est en mode d'arrêt, appuyez sur la touche **STOP** (■) pour afficher les paramètres [**Heure et Date**] et [**Valide**] (durée maximale d'enregistrement restante).

⓮ **Témoin de charge de la pile**
[Ni] : Ni-MH
[Al] : Alcaline
⓯ **Heure et date actuelles**
⓰ **Témoin du support d'enregistrement**
⓱ **Témoin du format d'enregistrement**
⓲ **Durée maximale d'enregistrement**
⓳ **Espace libre disponible**

Installation

Insertion de la pile (Fig. 1)

Avant d'utiliser l'enregistreur vocal, insérez la pile dans le compartiment de la pile de l'enregistreur vocal.

1 Appuyez sur le bouton de verrouillage du couvercle du logement de la pile/carte et maintenez-le enfoncé, puis faites coulisser le couvercle du logement de la pile/carte pour l'ouvrir.

2 Insérez une pile AAA en veillant à placer correctement ses bornes positive et négative.
ⓐ Insérez d'abord la borne négative de la pile.

3 Fermez le couvercle du logement de la pile/carte en le faisant glisser complètement.

Mise sous tension de l'enregistreur (Fig. 2)

1 Lorsque l'enregistreur vocal est éteint, faites glisser le commutateur POWER/HOLD dans le sens de la flèche.

Sélection des paramètres de la pile (Fig. 3)

1 Appuyez sur la touche + ou – pour sélectionner le type de pile insérée.
[**Ni-MH**] :
À sélectionner si vous avez inséré une pile rechargeable Nickel-métal Hybride Olympus (modèle BR404).
[**Alkaline**] :
À sélectionner si vous avez inséré une pile alcaline.

2 Appuyez sur la touche ▶ OK pour sauvegarder le paramètre.

Configuration de la date et de l'heure (Fig. 4)

1 Appuyez sur la touche ▶▶I ou I◀◀ pour sélectionner l'élément à régler.

2 Appuyez sur la touche + ou – pour modifier le nombre.

- Pour modifier un autre élément, appuyez sur la touche ▶▶I ou I◀◀ afin de déplacer le curseur, puis appuyez sur la touche + ou – pour modifier le nombre.

3 Appuyez sur la touche ▶ OK pour sauvegarder le paramètre.

Configuration du guide vocal (Fig. 5)

1 Appuyez sur la touche + ou – pour sélectionner [On] ou [Off].

[**On**] :
Le guide vocal est activé.
[**Off**] :
Le guide vocal est annulé.

2 Appuyez sur la touche ▶ OK pour sauvegarder le paramètre.

CONSEIL :

- Si vous maintenez la touche **F2** enfoncée pendant une action autre que l'enregistrement et la lecture, vous pouvez réécouter le guide vocal.

Recharge de la pile par connexion au port USB d'un ordinateur (Fig. 6)

REMARQUE :

- Avant de recharger la pile, insérez la pile rechargeable fournie et paramétrez [**Pile**] sur [**Ni-MH**].

1 Démarrez l'ordinateur.

2 Faites coulisser la glissière du connecteur USB dans le sens de la flèche.

3 Vérifiez que l'enregistreur vocal est arrêté puis branchez le connecteur USB sur le port USB d'un ordinateur.

4 Appuyez sur la touche ▶ OK pour recharger la pile.

- Si [**Pile**] est paramétré sur [**Ni-MH**], le message [**Touche OK pour recharger**] apparaît à l'écran. Appuyez sur la touche ▶ **OK** lorsque ce message clignote.

5 La recharge est terminée lorsque le témoin de charge de la pile affiche [▯].

REMARQUE :

- Ne tentez jamais de recharger une pile alcaline, une pile au lithium ou d'autres piles contenant des éléments primaires. Si le liquide contenu dans la pile fuit ou surchauffe, cela peut provoquer des défaillances au niveau de l'enregistreur.

Mise hors tension de l'enregistreur

1 Faites glisser le commutateur POWER/HOLD dans le sens de la flèche pendant au moins une demi-seconde.

Mode d'économie d'énergie

Lorsque l'enregistreur vocal est arrêté au moins 10 minutes après avoir été allumé (paramètre par défaut), l'écran disparaît et l'enregistreur passe automatiquement en mode d'économie d'énergie.

- Pour quitter le mode d'économie d'énergie, appuyez sur une touche.

Enregistrement

Procédure d'enregistrement basique (Fig. 7)

1 Appuyez sur la touche F1 (DOSSIER) pour sélectionner le dossier d'enregistrement souhaité.

2 Dirigez le microphone intégré en direction du son à enregistrer.

3 Appuyez sur la touche REC (●) pour démarrer l'enregistrement.

ⓐ Durée d'enregistrement écoulée
ⓑ Sonomètre (change selon les paramètres de volume de l'enregistrement et de la fonction d'enregistrement)
ⓒ Durée maximale d'enregistrement restante

- Le voyant LED s'allume.

4 Appuyez sur la touche STOP (■) lorsque vous souhaitez arrêter l'enregistrement.

ⓓ Longueur du fichier

Sélection du mode enregistrement automatique (Fig. 8)

L'enregistreur vocal possède des modèles pré-enregistrés de paramètres optimisés adaptés à diverses situations d'enregistrement telles que des cours ou des dictées. Lorsque vous sélectionnez l'un de ces modèles, vous réglez, en une seule action, de nombreux paramètres recommandés pour votre situation d'enregistrement.

1 Quand l'enregistreur est en mode d'arrêt, appuyez sur la touche MENU/SCENE et maintenez-la enfoncée.

2 Appuyez sur la touche + ou – pour sélectionner la situation d'enregistrement souhaitée.

[**Auto**] :
Le niveau d'enregistrement change toujours automatiquement en fonction du volume de l'entrée sonore. Convient à l'enregistrement de tous les sons.
[**Lecture**] :
Convient à l'enregistrement avec le microphone orienté dans une direction spécifique, par exemple dans une grande salle où l'orateur est éloigné.
[**Conférence**] :
Convient à l'enregistrement de conférences dans un grand espace et d'autres sons sur une vaste zone.

[**Rencontre**] :
Convient à l'enregistrement de rencontres organisées dans un petit espace et d'autres sons relativement proches.

[**Dictée**] :
Convient à l'enregistrement de votre propre voix et d'autres sons extrêmement proches.

[**Manuel**] :
Vous pouvez appuyer sur la touche ►►I pour modifier cinq paramètres liés à l'enregistrement, comme [**Niveau Rec**] et [**Mode Enregist.**].

3 Appuyez sur la touche ► OK pour sauvegarder le paramètre.

4 Appuyez sur la touche STOP (■) pour quitter l'écran de sélection.

Lecture

Outre les fichiers enregistrés avec l'enregistreur vocal, vous pouvez également lire des fichiers au format WAV et MP3 transférés depuis un ordinateur.

Procédure de lecture basique (Fig. 9)

1 Choisissez le fichier à lire depuis le dossier dans lequel il est placé.

2 Appuyez sur la touche ► OK pour lancer la lecture.

ⓐ Témoin du dossier / Nom du fichier
ⓑ Durée de lecture écoulée / Longueur de fichier
ⓒ Barre de progression de la lecture

- Lorsque vous appuyez sur la touche **PLAY** pendant la lecture, la vitesse de la lecture change à chaque appui.

► PLAY (Lecture normale)
↓
► SLOW (Lecture lente)
↓
► FAST (Lecture rapide)

3 Appuyez sur la touche + ou – pour régler le volume au niveau souhaité.

- Le volume peut être réglé entre [**00**] et [**30**]. Plus le nombre est élevé, plus le son est fort.
- Si le volume est trop élevé, un écran d'avertissement peut apparaître.

4 Appuyez sur la touche STOP (■) pour arrêter la lecture.

Suppression de fichiers (Fig. 10)

1 Sélectionnez le fichier que vous souhaitez supprimer.

2 Lorsque le fichier apparaît à l'écran, appuyez sur la touche ERASE pendant que l'enregistreur vocal est en mode d'arrêt.

3 Appuyez sur la touche + ou – pour sélectionner [Supp dans doss.] ou [Supp. Fichier].

4 Appuyez sur la touche ► OK.

5 Appuyez sur la touche + pour sélectionner [Début].

6 Appuyez sur la touche ► OK.

- [**Effacer !**] s'affiche à l'écran et le processus de suppression commence.
- [**Effacement OK**] s'affiche lorsque la suppression est terminée.

Utilisation avec un ordinateur

Environnement d'exploitation de l'ordinateur

Windows

Système d'exploitation :
Microsoft Windows Vista Service Pack 2 (32 bits/64 bits)
Microsoft Windows 7 Service Pack 1 (32 bits/64 bits)
Microsoft Windows 8, 8.1 (32 bits/64 bits)
Microsoft Windows 10 (32 bits/64 bits)

CPU :
Processeur 1 GHz ou plus 32 bits (x86) ou 64 bits (x64)

RAM :
512 Mo ou plus

Espace sur le disque dur :
Installation Olympus Sonority : 300 Mo ou plus

Lecteur :
Lecteur CD-ROM ou CD-R, CD-RW, DVD-ROM

Navigateur :
Microsoft Internet Explorer 6.0 ou ultérieur

Écran :
1 024 x 768 points, 65 536 couleurs ou plus (16 770 000 couleurs ou plus recommandées)

Port USB :
Un ou plusieurs ports disponibles

Autre :
- Périphérique audio
- Un environnement avec un accès à Internet

Macintosh

Système d'exploitation :
Mac OS X 10.5.8 à 10.11

CPU :
Processeur PowerPC G5 ou Intel multi-cœurs 1,5 GHz ou supérieur

RAM :
512 Mo ou plus

Espace sur le disque dur :
Installation Olympus Sonority : 300 Mo ou plus

Lecteur :
Lecteur CD-ROM ou CD-R, CD-RW, DVD-ROM

Navigateur :
Safari 3.0.4 ou version ultérieure

Écran :
1 024 x 768 points, 32 000 couleurs ou plus (16 770 000 couleurs ou plus recommandées)

Port USB :
Un ou plusieurs ports disponibles

Autre :
- Périphérique audio
- Quick Time 7.2 ou ultérieur avec accès à Internet recommandé

Droits d'auteur et marques commerciales

- Les informations de ce document sont susceptibles d'être modifiées sans préavis. Contactez le centre de service après-vente d'Olympus pour connaître les noms des derniers modèles, les références des modèles et d'autres informations.
- Les écrans et illustrations de l'enregistreur vocal utilisés dans le présent manuel peuvent ne pas correspondre au produit. Malgré les mesures prises pour assurer l'exactitude des informations de ce manuel, des erreurs peuvent apparaître. Adressez vos questions ou remarques concernant des informations erronées, des erreurs ou des omissions au centre de service après-vente d'Olympus.
- Olympus Corporation et Olympus Imaging Corp. sont les détenteurs des droits d'auteur de ce manuel. La loi relative aux droits d'auteur interdit la reproduction non autorisée de ce manuel ou la distribution non autorisée de ses reproductions.
- Notez qu'Olympus décline toute responsabilité en cas de dommages, pertes financières ou toute plainte de tiers résultant d'une utilisation inappropriée de ce produit.

Marques commerciales et déposées

- IBM et PC/AT sont des marques commerciales ou des marques déposées d'International Business Machines Corporation.
- Microsoft et Windows sont des marques déposées de Microsoft Corporation.
- microSD et microSDHC sont des marques commerciales de SD Card Association.
- Macintosh est une marque commerciale d'Apple Inc.
- Ce produit utilise la technologie de codage audio MP3 dont la licence appartient à Fraunhofer IIS et Thomson.
- Le produit utilise la technologie de suppression du bruit sous licence de NTT Electronics Corporation.

Les autres noms de produits et de marques cités dans ce manuel sont des marques commerciales ou des marques déposées de leurs propriétaires respectifs.

Précautions de sécurité

Avant d'utiliser l'enregistreur vocal, lisez attentivement ce manuel afin d'utiliser le produit correctement et en toute sécurité. Conservez ce manuel dans un endroit facilement accessible afin de vous y référer en cas de besoin.

Précautions de sécurité importantes

- Les précautions de sécurité importantes sont indiquées par les symboles et les étiquettes suivants. Respectez toujours les consignes de précautions afin de vous protéger vous-même et les autres et pour éviter tout dommage matériel.
- Chaque type de précaution est expliqué ci-dessous.

⚠ DANGER

Danger imminent risquant d'entraîner la mort ou des blessures graves si l'enregistreur vocal n'est pas utilisé correctement.

⚠ AVERTISSEMENT

Situation potentiellement susceptible d'entraîner la mort ou des blessures graves si l'enregistreur vocal n'est pas utilisé correctement.

⚠ ATTENTION

Situation potentiellement susceptible d'entraîner des blessures ou des dégâts matériels si l'enregistreur vocal n'est pas utilisé correctement.

Précautions de sécurité relatives à l'enregistreur vocal

⚠ AVERTISSEMENT

- N'utilisez pas l'enregistreur vocal dans une atmosphère pouvant contenir des gaz inflammables ou explosifs.

  Risque d'incendie ou d'explosion.
- N'essayez pas de démonter, de réparer ou de modifier vous-même l'enregistreur vocal.

  Risque de décharge électrique ou de blessures.
- N'utilisez pas l'enregistreur vocal pendant la conduite d'un véhicule (tel que bicyclette, moto ou voiture).

  Risque d'accident de la route.
- Ne laissez pas l'enregistreur vocal dans un endroit accessible à un nourrisson ou un enfant.

  Soyez vigilant lorsque vous utilisez l'enregistreur vocal à proximité d'enfants ou de nourrissons et ne laissez jamais l'appareil sans surveillance. Les enfants et les nourrissons ne sont pas en mesure de comprendre les consignes de sécurité et sont exposés aux risques suivants :
  - Strangulation provoquée par un nœud accidentel du câble de l'écouteur autour du cou.
  - Erreur de manipulation provoquant des blessures ou une décharge électrique.
- Si vous remarquez une odeur, un bruit anormal ou de la fumée provenant de l'enregistreur :

  ① Débranchez immédiatement la batterie et la connexion USB, en prenant garde à ne pas vous brûler ni blesser. La poursuite de l'utilisation peut causer un incendie ou des brûlures (ne touchez pas le produit à mains nues lorsqu'il est en surchauffe).

② Contactez le commerce où vous avez acheté l'enregistreur vocal ou un centre de service Olympus.

- N'utilisez pas l'alimentation USB avec l'allume-cigare de la voiture ou une alimentation modifiée.

  Vous rencontreriez un risque de surchauffe, de décharge électrique ou de dysfonctionnements.
- N'utilisez que des cartes mémoire microSD/microSDHC. N'insérez jamais d'autres types de cartes dans l'enregistreur vocal.

  Si un autre type de carte est accidentellement inséré dans l'enregistreur vocal, n'essayez pas de forcer pour la retirer. Contactez un centre de service ou de réparation Olympus.
- Si l'enregistreur vocal est tombé à l'eau ou si des éléments étrangers (eau, métal, combustible) sont entrés dans l'appareil :

  ① Retirez immédiatement la pile.

  ② Contactez le commerce où vous avez acheté l'enregistreur vocal ou un centre de service Olympus pour faire réparer l'appareil. Si vous continuez à utiliser l'appareil, vous vous exposez à un incendie ou à une décharge électrique.
- N'utilisez pas l'enregistreur vocal dans les avions, hôpitaux et autres lieux où l'usage des appareils électroniques est restreint. Le cas échéant, respectez la réglementation en vigueur.
- Arrêtez immédiatement d'utiliser l'enregistreur vocal si vous remarquez une odeur, un bruit anormal ou de la fumée provenant de l'enregistreur.

  Risque d'incendie ou de brûlures. Retirez immédiatement la pile en prenant garde de ne pas vous brûler. Contactez le commerce où vous avez acheté l'enregistreur ou un centre de service ou de réparation Olympus. (Ne touchez pas la pile à main nue lorsque vous la retirez. Retirez la pile en extérieur et à distance des objets inflammables.)
- Lorsque vous transportez l'enregistreur vocal par sa sangle, veillez à ce qu'il ne soit pas heurté.

⚠ ATTENTION

- N'augmentez pas le volume avant d'effectuer une action.

  Risque de problèmes auditifs ou de perte de l'audition.

Piles

⚠ DANGER

- Ne placez pas la pile à proximité de sources d'inflammation.
- Ne brûlez pas la pile, ne la chauffez pas et ne la démontez pas. Ne court-circuitez pas les électrodes négative et positive de la pile.

  Risque d'incendie, d'éclatement, de combustion ou de surchauffe.
- Ne soudez pas les connexions directement sur la pile. Ne déformez pas la pile, ne la modifiez pas et ne la démontez pas.
- Ne connectez pas les bornes négative et positive de la pile.

  Risque de surchauffe, de décharge électrique ou d'incendie.
- Lorsque vous transportez ou stockez la pile, placez-la toujours dans un boîtier pour protéger les bornes. Ne transportez pas et ne stockez pas la pile avec des éléments en métal précieux tels que des trousseaux de clés.

  Risque de surchauffe, de décharge électrique ou d'incendie.
- Ne branchez jamais directement la pile sur une prise de courant ou l'allume-cigare d'un véhicule.
- N'utilisez pas et ne laissez pas la pile dans un lieu chaud (exposition directe au soleil, dans un véhicule par forte température ou près d'un chauffage, par exemple).

  Risque d'incendie, de brûlures ou de blessures provoquées par la fuite de la pile, de surchauffe ou d'éclatement.

⚠ AVERTISSEMENT

- Ne touchez jamais et ne portez jamais une pile si vos mains sont mouillées.

  Risque de décharge électrique ou de dysfonctionnement.
- N'utilisez pas la pile si elle est endommagée.

  Risque d'éclatement ou de surchauffe.
- N'insérez pas la pile en inversant les bornes positive et négative.

  Risque de fuite, de surchauffe, de combustion ou d'éclatement.
  - N'utilisez pas la pile si son joint d'étanchéité est endommagé (couche isolante).
  - Retirez toujours la pile lorsque l'enregistreur vocal n'est pas utilisé pendant une longue période.
  - Lorsque vous jetez les piles usagées, isolez les bornes avec de l'adhésif et jetez-les avec les déchets ordinaires conformément aux lois en vigueur dans votre région.
  - Retirez la pile de l'enregistreur vocal dès qu'elle est usée. Risque de fuite.
- Risque de cécité en cas de projection du liquide de la pile dans les yeux. En cas de projection de liquide de pile dans les yeux, ne vous frottez pas les yeux. Rincez-les abondamment sous l'eau du robinet ou avec de l'eau propre. Consultez immédiatement un médecin.
- N'essayez pas de recharger des piles alcalines, au lithium ou d'autres piles non rechargeables.
- Conservez les piles hors de portée des enfants et des nourrissons.

  La pile peut être avalée par des enfants et des nourrissons. Si cet incident se produit, consultez immédiatement un médecin.
- Ne plongez pas la pile dans de l'eau douce ou salée et ne mouillez pas les bornes.
- N'utilisez plus la pile si des problèmes apparaissent (fuite, décoloration ou déformation).
- Arrêtez la recharge de la pile rechargeable si la recharge dépasse la durée de recharge spécifiée.
- Le liquide de pile sur les vêtements ou la peau peut provoquer des blessures ou des dommages. Rincez immédiatement la tâche avec de l'eau du robinet ou de l'eau propre.

ATTENTION

- Ne laissez pas tomber la pile et ne la soumettez pas à des chocs violents.
- Rechargez toujours la pile rechargeable avant de l'utiliser pour la première fois, ou si elle n'a pas été utilisée pendant une longue période.
- Les piles rechargeables ont une durée de vie limitée. Si la durée de fonctionnement de l'enregistreur diminue alors que la pile a été correctement rechargée, considérez que la pile est usée et remplacez-la par une nouvelle.
- Le remplacement de la pile par une pile de type incorrect présente un risque d'explosion.
  Lorsque vous jetez les piles usagées, suivez les instructions.

  Veuillez recycler les piles pour préserver les ressources de notre planète. Quand vous jetez des piles usagées, assurez-vous de recouvrir les bornes et respectez toujours la réglementation locale.

Mise au rebut de la pile rechargeable

- Le recyclage des piles permet d'économiser les ressources.
  Quand vous jetez une pile usagée, assurez-vous de recouvrir ses bornes et respectez toujours la réglementation locale.

Logiciel

AVERTISSEMENT

- N'utilisez pas un lecteur CD musical pour lire le CD-ROM inclus.

  Vous risqueriez d'endommager le haut-parleur et le casque ou de subir une perte auditive.

Précautions d'utilisation

- Ne laissez pas l'enregistreur vocal dans des endroits chauds ou humides (exposition directe au soleil, dans un véhicule fermé en plein soleil ou sur la plage en été).
- Ne stockez pas l'enregistreur vocal dans un endroit humide ou poussiéreux.
- Si l'enregistreur est mouillé ou humide, essuyez-le immédiatement avec un chiffon doux. Évitez particulièrement le contact avec de l'eau salée.
- Ne placez pas l'enregistreur vocal à proximité ou sur une télévision, un réfrigérateur ou tout autre équipement électrique.
- Protégez l'enregistreur vocal du sable et de la boue. Dans le cas contraire, le produit ne serait pas réparable.
- Ne soumettez pas l'enregistreur à des chocs violents ou à des vibrations intenses.
- N'utilisez pas l'enregistreur vocal dans des endroits humides.
- Ne placez pas de carte magnétique (carte bancaire, par exemple) à proximité du haut-parleur ou des écouteurs au risque de provoquer des erreurs dans les données stockées sur la carte magnétique.
- Vous pouvez entendre du bruit si l'enregistreur vocal est placé à côté d'un cordon de lampe électrique, d'une lampe fluorescente ou d'un téléphone portable pendant l'enregistrement ou la lecture.

<Précautions relatives à la perte des données>

- Les contenus enregistrés dans la mémoire interne et sur la carte microSD peuvent être détruits ou perdus pour différentes raisons : erreur d'utilisation, défaillance ou réparation de l'enregistreur vocal.
- C'est pourquoi, lorsque le contenu est sauvegardé dans la mémoire pendant une longue période ou est fréquemment utilisé, il peut ne pas être possible d'effectuer des actions telles que l'écriture, la lecture ou la suppression des contenus.
- Il est recommandé d'effectuer une sauvegarde des informations importantes enregistrées et de les sauvegarder sur le disque dur d'un ordinateur ou sur un autre support d'enregistrement.
- Notez qu'Olympus n'est pas responsable des dommages ou pertes financières résultant de la perte ou de la dégradation de données enregistrées, quelle qu'en soit la nature ou la cause.

<Précautions relatives aux fichiers enregistrés>

- Notez qu'Olympus n'est pas responsable de la suppression ou de l'impossibilité de lecture des fichiers enregistrés provoquée par une défaillance de l'enregistreur vocal ou de l'ordinateur.
- L'enregistrement de supports soumis à des droits d'auteur est uniquement autorisé en cas d'enregistrement dans le cadre d'une utilisation personnelle.
  Tout autre type d'utilisation sans la permission du détenteur des droits d'auteur est interdit par la législation relative aux droits d'auteur.

<Précautions relatives à la mise au rebut des cartes microSD et de l'enregistreur vocal>

- Seules les informations de gestion du fichier de la mémoire interne et/ou de la carte microSD sont mises à jour lors du formatage ou de la suppression des données ; les données enregistrées ne sont pas complètement effacées.
  Si vous jetez l'enregistreur vocal ou une carte microSD, détruisez-le, formatez-le et enregistrez le silence jusqu'à ce que la durée d'enregistrement maximum soit atteinte ou effectuez une action similaire afin d'empêcher toute utilisation d'informations personnelles.

Spécifications

- **Formats d'enregistrement**
  Format PCM linéaire
  Format MP3
- **Puissance de travail maximale**
  150 mW (haut-parleur de 8 Ω)
- **Tension de sortie maximale**
  Enregistreur : ≦ 150 mV (conformément à la norme EN 50332-2)
- **Support d'enregistrement***
  Mémoire NAND FLASH interne : 8 Go Carte microSD :
  (Prise en charge de 2 Go à 32 Go.)
  * Une petite part de la capacité de mémoire du support d'enregistrement est utilisée comme zone de gestion. La capacité actuelle utilisable est donc légèrement inférieure à celle affichée.
- **Haut-parleur**
  Haut-parleur dynamique rond intégré ø 18 mm
- **Prise microphone**
  3,5 mm de diamètre, impédance : 2 kΩ
- **Prise des écouteurs**
  3,5 mm de diamètre, impédance : 8 Ω minimum
- **Alimentation**
  Tension standard : 1,5 V
  Pile : une pile alcaline sèche AAA (modèle LR03), ou une pile rechargeable Nickel-métal Hybride Olympus
  Alimentation externe : connexion USB, adaptateur AC (modèle A514 ; 5 V c.c.)
- **Dimensions extérieures**
  105,9 × 39,6 × 14,4 mm (hors protubérances)
- **Poids**
  72 g (avec les piles)
- **Température de fonctionnement**
  0 à 42 °C

Notez que l'apparence et les spécifications relatives à l'enregistreur vocal sont susceptibles d'être modifiées sans information préalable pour amélioration des performances ou pour d'autres mises à niveau.

Pour les clients résidant en Europe

L'indication « CE » signifie que ce produit est conforme aux exigences européennes concernant la sécurité, la santé, l'environnement et la protection du consommateur. Les produits portant l'indication « CE » sont destinés à la vente en Europe.

Ce symbole [poubelle sur roues barrée d'une croix WEEE annexe IV] indique une collecte séparée des déchets d'équipements électriques et électroniques dans les pays de l'UE. Veuillez ne pas jeter l'équipement dans les ordures domestiques.
Pour la mise au rebut de ce produit, utilisez les systèmes de traitement et de collecte disponibles dans votre pays.

Ce symbole [poubelle sur roues barrée d'une croix Directive 2006/66/CE, annexe II] indique une collecte séparée des piles usagées dans les pays de l'UE. Veuillez ne pas jeter les piles dans les ordures domestiques.
Pour la mise au rebut des piles usagées, utilisez les systèmes de traitement et de collecte disponibles dans votre pays.

Pour éviter toute lésion auditive, n'écoutez pas de son à des niveaux de volume élevés pendant des périodes prolongées.

IT Introduzione

- Grazie per aver acquistato un registratore vocale digitale Olympus. Leggere le presenti istruzioni per ottenere informazioni in merito all'utilizzo corretto e sicuro del prodotto.
- La presente è una versione base del manuale. Consultare il manuale avanzato completo che si trova tra i documenti salvati nella cartella [**OL_MANUAL**] del registratore o scaricarlo dal sito web OLYMPUS.

Nome delle parti

Registratore

① **Microfono centrale incorporato**
② **Microfono stereo incorporato (L)**
③ **Display**
④ **Interruttore POWER/HOLD**
⑤ **Pulsante F1**
⑥ **Pulsante STOP (■)**
⑦ **Leva di scorrimento connettore USB**
⑧ **Pulsante ERASE**
⑨ **Microfono stereo incorporato (R)**
⑩ **Pulsante MENU/SCENE**
⑪ **Pulsante F2**
⑫ **Pulsante REC (registra) (●)**
⑬ **Indicatore luminoso LED (LED)**
⑭ **Pulsante LIST**
⑮ **Pulsante ▶ OK**
⑯ **Pulsante I◀◀**
⑰ **Pulsante +**
⑱ **Pulsante ▶▶I**
⑲ **Pulsante –**
⑳ **Foro di montaggio accessorio**
㉑ **Presa auricolare (🎧)**
㉒ **Presa microfono (🎙)**
㉓ **Pulsante di blocco del coperchio batteria/scheda**
㉔ **Altoparlante incorporato**
㉕ **Vano scheda microSD**
㉖ **Connettore USB/coperchio connettore USB (retrattile)**
㉗ **Occhiello del laccetto da polso**
㉘ **Coperchio batteria/scheda**

Display

Ⓐ **Durante la modalità di registrazione**
Ⓑ **Durante la modalità di arresto o di riproduzione**

❶ **Indicatore cartella**
❷ **Nome del file**
❸ **Indicatore batteria**
❹ **Indicatore dello stato del registratore vocale**
[●]: Indicatore registrazione
[●II]: Indicatore di pausa della registrazione
[■]: Indicatore arresto
[▶]: Indicatore riproduzione
[▶]: Indicatore riproduzione rapida
[▶]: Indicatore riproduzione lenta
[▶▶]: Indicatore avanzamento rapido
[◀◀]: Indicatore avvolgimento veloce
❺ **Tempo di registrazione trascorso**
❻ **Scala di livello**
❼ **Indicatore supporto di registrazione**
[IN]: Memoria interna
[▶]: Scheda microSD
❽ **Tempo di registrazione rimanente indicativo**
❾ **Guida per i pulsanti funzione**
❿ **Tempo di riproduzione trascorso**
⓫ **Durata del file**
⓬ **Indicatore barra di posizione della riproduzione**
⓭ **Timer indicatore di registrazione (⏱)**

Ⓒ **Visualizzazione [Ora e data] e [Disponibile]**

SUGGERIMENTO:
- Se si tiene premuto il pulsante **STOP** (■) mentre il registratore vocale è in modalità di arresto, vengono visualizzate le impostazioni [**Ora e data**] e [**Disponibile**] (tempo di registrazione rimanente).

⓮ **Indicatore batteria**
[Ni]: Ni-MH
[A]: Alcaline
⓯ **Data e ora correnti**
⓰ **Indicatore supporto di registrazione**
⓱ **Indicatore formato di registrazione**
⓲ **Tempo di registrazione indicativo**
⓳ **Spazio libero disponibile**

Setup

Inserimento della batteria (Fig. 1)

Prima di utilizzare il registratore vocale, inserire la batteria nell'apposito vano del registratore vocale.

1 Tenere premuto il pulsante di blocco del coperchio batteria/scheda e far scorrere il coperchio finché non si apre.

2 Inserire la batteria AAA, assicurandosi che i poli positivo e negativo siano posizionati correttamente.
ⓐ Inserire prima il polo negativo della batteria.

3 Far scorrere il coperchio batteria/scheda finché non è chiuso del tutto.

Accensione dell'alimentazione (Fig. 2)

1 Quando il registratore vocale è spento, far scorrere l'interruttore POWER/HOLD nella direzione della freccia.

Selezione dell'impostazione della batteria (Fig. 3)

1 Premere il pulsante + o – per selezionare il tipo di batteria inserito.
[**Ni-MH**]:
Selezionare se è stata inserita una batteria ricaricabile Olympus al nichel-metallo idruro (modello BR404).
[**Alcaline**]:
Selezionare se è stata inserita una batteria alcalina.

2 Premere il pulsante ▶ OK per finalizzare l'impostazione.

Impostazione di data e ora (Fig. 4)

1 Premere il pulsante ►►I o I◄◄ per selezionare la voce da impostare.

2 Premere il pulsante + o – per modificare il numero.

- Per cambiare l'impostazione di un'altra voce, premere il pulsante ►►I o I◄◄ per spostare il cursore lampeggiante, quindi premere il pulsante + o - per cambiare il numero.

3 Premere il pulsante ► OK per finalizzare l'impostazione.

Impostazione della guida vocale (Fig. 5)

1 Premere il pulsante + o – per selezionare [Attivata] o [Disattivata].

[**Attivata**]:
La guida vocale viene attivata.

[**Disattivata**]:
La guida vocale viene disattivata.

2 Premere il pulsante ► OK per finalizzare l'impostazione.

SUGGERIMENTO:

- Se si tiene premuto il pulsante **F2** durante operazioni diverse dalla registrazione e la riproduzione, è possibile ascoltare di nuovo la guida vocale.

Ricarica della batteria mediante collegamento al connettore USB di un PC (Fig. 6)

NOTA:

- Prima di caricare la batteria, inserire la batteria ricaricabile fornita e impostare [**Batteria**] su [**Ni-MH**].

1 Avviare il PC.

2 Far scorrere la leva di scorrimento del connettore USB nella direzione della freccia.

3 Mentre il registratore è in stato di arresto, collegare il connettore USB alla porta USB del PC.

4 Premere il pulsante ► OK per avviare la ricarica della batteria.

- Quando [**Batteria**] è impostata su [**Ni-MH**], appare il messaggio [**Premere OK per ricaricare**] sul display. Premere il pulsante ► OK mentre questo messaggio lampeggia.

5 Quando l'indicatore della batteria indica [▭], la ricarica è completata.

NOTA:

- Non tentate di ricaricare batterie alcaline, al litio o altre batterie a elemento primario. Perdite e surriscaldamenti possono causare malfunzionamenti del registratore.

Spegnimento dell'alimentazione

1 Far scorrere l'interruttore POWER/HOLD nella direzione della freccia per almeno mezzo secondo.

Modalità Risparmio energetico

Se il registratore vocale non viene utilizzato per almeno 10 minuti dopo essere stato acceso, il display si spegne e il registratore vocale passa automaticamente in modalità di risparmio energetico.

- Premendo qualsiasi pulsante si disattiva la modalità di risparmio energetico.

Registrazione

Procedura di base per la registrazione (Fig. 7)

1 Premere il pulsante F1 (CARTELL) per selezionare la cartella in cui salvare la registrazione.

2 Puntare il microfono incorporato in direzione della sorgente audio da registrare.

3 Premere il tasto REC (●) per avviare la registrazione.

ⓐ Tempo di registrazione trascorso

ⓑ Misuratore di livello (cambia a seconda del volume di registrazione e dell'impostazione della funzione di registrazione)

ⓒ Tempo di registrazione rimanente

- L'indicatore luminoso al LED si accende.

4 Premere il pulsante STOP (■) per arrestare la registrazione.

ⓓ Durata del file

Selezione dell'impostazione di registrazione automatica (Fig. 8)

Il registratore vocale dispone di modelli predefiniti con impostazioni ottimali che si adattano alle varie situazioni di registrazione, ad esempio per lezioni o dettatura. Quando si seleziona uno di questi modelli, è possibile definire varie impostazioni consigliate per la situazione di registrazione con un'unica operazione.

1 Mentre il registratore è in modalità di arresto, tenere premuto il pulsante MENU/SCENE.

2 Premere il pulsante + o - per selezionare il programma di registrazione desiderato.

[**Automatico**]:
Il livello di registrazione cambia automaticamente in base al volume del suono in ingresso. Adatto per la registrazione di qualsiasi suono.

[**Lezione**]:
E' adatta per registrare con il microfono puntato in una direzione specifica, ad esempio in uno spazio ampio in cui chi parla è molto lontano.

[**Conferenza**]:
Adatta per registrare conferenze in ampi spazi e altri suoni in vaste aree.

[**Riunione**]:
Adatta per registrare riunioni in piccoli spazi e altri suoni abbastanza vicini.

[**Dettatura**]:
Adatta per registrare la propria voce e altri suoni estremamente vicini.
[**Manuale**]:
Si può premere il pulsante ▶▶I per modificare cinque impostazioni relative alla registrazione come, ad esempio, [**Liv. registr.**] e [**Mod. registr.**].

3 Premere il pulsante ▶ OK per finalizzare l'impostazione.

4 Premere il pulsante STOP (■) per uscire dalla schermata di selezione.

Riproduzione

Oltre ai file registrati con il registratore vocale, è possibile riprodurre file in formato WAV e MP3 trasferiti da un PC.

Procedura di base per la riproduzione (Fig. 9)

1 Selezionare il file da riprodurre dalla cartella che lo contiene.

2 Premere il pulsante ▶ OK per avviare la riproduzione.

ⓐ Indicatore cartella / nome del file
ⓑ Tempo di riproduzione trascorso / durata del file
ⓒ Indicatore barra di posizione della riproduzione

- Quando si preme il pulsante **PLAY** durante la riproduzione, la velocità di riproduzione varia a ogni pressione.

▶ PLAY (Riprod. normale)
↓
▶ SLOW (Riprod. lenta)
↓
▶ FAST (Riprod. veloce)

3 Premere il pulsante + o – per regolare il volume sul livello desiderato.

- Il volume può essere regolato nell'intervallo tra [**00**] e [**30**]. Quanto maggiore è il numero, tanto maggiore sarà il volume.
- Se si imposta un volume troppo alto, potrebbe apparire una schermata di avvertenza.

4 Premere il pulsante STOP (■) per arrestare la riproduzione.

Cancellazione dei file (Fig. 10)

1 Selezionare il file da cancellare.

2 Quando compare la schermata di visualizzazione dei file, premere il pulsante ERASE mentre il registratore vocale è in modalità di arresto.

3 Premere il pulsante + o – per selezionare [Canc in cartella] o [Elimina file].

4 Premere il pulsante ▶ OK.

5 Premere il pulsante + per selezionare [Avvia].

6 Premere il pulsante ▶ OK.

- Sul display compare [**Cancellazione!**] e viene avviato il processo di cancellazione.
- Al termine del processo, compare il messaggio [**Cancellato**].

Uso con un PC

Ambiente operativo del PC

Windows

Sistema operativo:
Microsoft Windows Vista Service Pack 2 (32-bit/64-bit)
Microsoft Windows 7 Service Pack 1 (32-bit/64-bit)
Microsoft Windows 8, 8.1 (32-bit/64-bit)
Microsoft Windows 10 (32-bit/64-bit)

CPU:
Processore da 1 GHz o superiore, 32bit (x86) o 64bit (x64)

RAM:
512MB o superiore

Spazio su disco rigido:
Installazione Olympus Sonority: 300 MB o superiore

Unità:
Unità CD-ROM o CD-R, CD-RW, DVD-ROM

Browser:
Microsoft Internet Explorer 6.0 o successiva

Display:
1.024 x 768 punti, 65.536 colori o più (16.770.000 colori o più consigliati)

Porta USB:
Una o più porte disponibili

Altro:
- Dispositivo audio
- Accesso internet

Macintosh

Sistema operativo:
Mac OS X 10.5.8 - 10.11

CPU:
Processore PowerPC G5 o Intel multi-core da 1.5GHz o superiore

RAM:
512 MB o superiore

Spazio su disco rigido:
Installazione Olympus Sonority: 300 MB o superiore

Unità:
Unità CD-ROM o CD-R, CD-RW, DVD-ROM

Browser:
Safari 3.0.4 o successiva

Display:
1.024 x 768 punti, 32.000 colori o più (16.770.000 colori o più consigliati)

Porta USB:
Una o più porte disponibili

Altro:
- Dispositivo audio
- Quick Time 7.2 o successiva con accesso internet consigliato

Informazioni su copyright e marchi di fabbrica

- Le informazioni in questo documento sono soggette a modifica senza preavviso. Contattare il Centro assistenza clienti di Olympus per informazioni su nomi di prodotti più recenti, numeri di modello e di altro genere.
- Il display e le illustrazioni del registratore vocale in questo manuale potrebbero essere differenti rispetto al prodotto effettivo. Sebbene siano state prese tutte le precauzioni per garantire l'accuratezza delle informazioni in questo manuale, potrebbero essere presenti errori. Per domande o dubbi su informazioni non chiare o in caso di errori o omissioni, contattare il Centro assistenza clienti di Olympus.
- Olympus Corporation è titolare del copyright di questo manuale. Le leggi sul Copyright vietano la riproduzione o la distribuzione non autorizzata del presente manuale.
- Olympus non si assume alcuna responsabilità circa eventuali danni, perdite monetarie o richieste di indennizzo da parte di terzi in seguito all'uso improprio del prodotto.

Marchi e marchi registrati

- IBM e PC/AT sono marchi di fabbrica o marchi registrati di International Business Machines Corporation.
- Microsoft e Windows sono marchi registrati di Microsoft Corporation.
- microSD e microSDHC sono marchi registrati di SD Card Association.
- Macintosh è un marchio di fabbrica di Apple Inc.
- Il prodotto utilizza la tecnologia di codifica audio MP3 concessa in licenza da Fraunhofer IIS e Thomson.
- Il prodotto utilizza la tecnologia di rilevamento della voce concessa in licenza da NTT Electronics Corporation.

Tutti gli altri nomi di marche e prodotti menzionati nel manuale sono marchi di fabbrica o marchi registrati dei rispettivi proprietari.

Regole di sicurezza

Prima di utilizzare il registratore vocale, leggere questo manuale per garantire un impiego corretto e sicuro. Dopo averlo letto, tenere il manuale a portata di mano per poterlo consultare.

Precauzioni importanti per la sicurezza

- I simboli e le frasi riportate di seguito indicano informazioni importanti sulla sicurezza. Attenersi sempre a queste precauzioni per evitare lesioni personali o ad altre persone e per non causare danni alle cose.
- Di seguito è riportato il significato di ogni tipo di precauzione.

⚠ PERICOLO

Precauzione su un pericolo imminente che potrebbe causare il decesso o lesioni gravi qualora l'apparecchiatura venga utilizzata in modo erroneo.

⚠ AVVERTENZA

Precauzione su una situazione che potrebbe causare il decesso o lesioni gravi qualora l'apparecchiatura venga utilizzata in modo erroneo.

⚠ ATTENZIONE

Precauzione su una situazione che potrebbe causare lesioni o danni alle cose qualora l'apparecchiatura venga utilizzata in modo erroneo.

Precauzioni di sicurezza per il registratore vocale

⚠ AVVERTENZA

- Non utilizzare il registratore vocale in ambienti che potrebbero contenere gas infiammabili o esplosivi.

  Ciò potrebbe provocare incendi o esplosioni.
- Non tentare di smontare, riparare o modificare il registratore vocale.

  Ciò potrebbe provocare scosse elettriche o lesioni.
- Non utilizzare il registratore vocale mentre si è alla guida di un veicolo (come bicicletta, motocicletta o automobile).

  Ciò potrebbe provocare incidenti stradali.
- Non lasciare il registratore vocale in luoghi raggiungibili dai bambini.

  Non lasciare mai incustodito il registratore vocale se lo si utilizza in luoghi in cui sono presenti bambini. Questi non possono comprendere le precauzioni di sicurezza per il registratore vocale, pertanto sono esposti a possibili incidenti, quali:
  - Soffocamento causato dall'attorcigliamento accidentale del cavo dell'auricolare intorno al collo.
  - Lesioni personali o scosse elettriche causate da un utilizzo errato.
- Se si notano odori insoliti, rumori, calore, odore di bruciato o fumo provenienti dal registratore:

  ① Scollegare immediatamente la batteria, facendo attenzione a on procurarsi lesioni fisiche o bruciature. Continuare a usare il registratore vocale potrebbe causare incendi o scottature (Non toccare il prodotto a mani nude in caso di surriscaldamento).

  ② Contattare il rivenditore dal quale è stato acquistato il prodotto o un Centro assistenza Olympus.

- Non utilizzare l'alimentatore USB mediante la presa accendisigari dell'auto o alimentatori modificati.

  Ciò potrebbe provocare surriscaldamento, incendi, scosse elettriche o malfunzionamenti.
- Utilizzare solo schede di memoria microSD/microSDHC. Non inserire mai altri tipi di schede nel registratore vocale.

  Qualora si dovesse inserire per errore una scheda di tipo diverso nel registratore vocale, non provare a estrarla con la forza. Contattare il Centro riparazioni o il Centro assistenza Olympus.
- Se il registratore vocale cade nell'acqua o se al suo interno dovesse entrare acqua, oggetti metallici o combustibili:

  ① Rimuovere immediatamente la batteria.

  ② Contattare il rivenditore dal quale è stato acquistato il prodotto o un Centro assistenza Olympus per ripararlo. Continuare a usare il registratore vocale potrebbe causare incendi o scosse elettriche.
- Non usare il registratore vocale o usarlo solo sotto le direttive del caso in aeroplani, ospedali o luoghi in cui è vietato l'uso di dispositivi elettronici.
- Spegnere immediatamente il registratore vocale se si notano odori, rumori insoliti o fumo provenienti da esso.

  Potrebbero verificarsi incendi o esplosioni. Rimuovere immediatamente la batteria, facendo attenzione a non ustionarsi. Contattare il rivenditore dal quale è stato acquistato il prodotto o un Centro di riparazione o assistenza Olympus. (Non toccare la batteria a mani nude quando la si rimuove. Rimuoverla in un luogo aperto e lontano da oggetti infiammabili.)
- Quando si trasporta il registratore vocale con il laccetto da polso, evitare che rimanga impigliato in latri oggetti.

⚠ ATTENZIONE

- Non alzare il volume prima di eseguire un'operazione.

  Ciò potrebbe causare danni o perdita dell'udito.

Batterie

⚠ PERICOLO

- Non collocare le batterie vicino a fonti di combustione.
- Non bruciare, riscaldare o smontare la batteria. Non cortocircuitare i poli positivo e negativo della batteria.

  Ciò potrebbe provocare incendi, fratture strutturali o surriscaldamento.
- Non saldare le connessioni direttamente sulla batteria. Non deformare, modificare o smontare la batteria.
- Non collegare tra loro i poli positivo e negativo della batteria.

  Ciò potrebbe provocare incendi, surriscaldamento o scosse elettriche.
- Quando si trasporta o conserva la batteria, collocarla sempre nell'apposita custodia per proteggerne i poli. Non trasportare o conservare la batteria insieme a oggetti preziosi in metallo.

  Ciò potrebbe provocare incendi, surriscaldamento o scosse elettriche.
- Non collegare la batteria direttamente a una presa di corrente o a un accendisigari di un'automobile.
- Non usare o lasciare la batteria in luoghi caldi, ad esempio sotto la luce solare diretta, all'interno di un veicolo in una giornata molto calda o vicino a un termosifone.

  Ciò potrebbe provocare incendi, bruciature o lesioni causate da fuoriuscite di liquido, surriscaldamento o fratture strutturali.

⚠ AVVERTENZA

- Non toccare o tenere la batteria con le mani bagnate.

  Ciò potrebbe provocare scosse elettriche o malfunzionamenti.
- Non usare la batteria con un involucro graffiato o danneggiato.

  Ciò potrebbe provocare fratture strutturali o surriscaldamento.
- Non inserire la batteria invertendo l'orientamento dei poli positivo e negativo.

  Ciò potrebbe provocare fuoriuscite di liuido, surriscaldamento, combustione o fratture strutturali.
  - Non usare la batteria la cui protezione isolante è distorta.
  - Rimuovere sempre la batteria se non si usa il registratore vocale per molto tempo.
  - Quando si smaltiscono le batterie scariche, coprire i poli con del nastro adesivo e rispettare sempre le normative locali.
  - Rimuovere subito la batteria dal registratore vocale non appena diventa inutilizzabile. Potrebbero verificarsi perdite di liquido.
- Il liquido della batteria, se dovesse entrare a contatto con gli occhi, potrebbe causare cecità. In questo caso, non strofinarsi gli occhi. Lavarli a fondo e subito con acqua corrente e potabile e rivolgersi immediatamente a un medico. In questo caso, rivolgersi immediatamente a un medico.
- Non tentare di ricaricare batterie alcaline, al litio o altri tipi di batterie non ricaricabili.
- Tenere la batteria fuori dalla portata di bambini e neonati.

  Potrebbero ingerirla per errore. In questo caso, rivolgersi immediatamente a un medico.
- Non immergere la batteria in acqua dolce o salata ed evitare che i poli si bagnino.
- Smettere di usare la batteria se si verificano problemi come fuoriuscita di liquido, scolorimento o deformazione.
- Smettere di caricare la batteria ricaricabile se non viene caricata dopo il periodo previsto.
- Il liquido della batteria a contatto con abiti o pelle potrebbe causare lesioni cutanee, pertanto rimuovere subito il liquido della batteria con acqua corrente o pulita.

⚠ ATTENZIONE

- Non gettare la batteria a terra o sottoporla a forti urti.
- Quando si utilizza una batteria ricaricabile per la prima volta o se non è stata utilizzata per un lungo periodo, caricarla sempre prima dell'utilizzo.
- Le batterie ricaricabili hanno una durata limitata. Se il tempo di funzionamento del registratore vocale si riduce dopo aver ricaricato la batteria in condizioni normali, è probabile che questa non sia più utilizzabile, pertanto deve essere sostituita con una nuova.
- Se la batteria viene sostituita con un tipo di batteria errato, esiste il rischio di esplosioni.
  Seguire le istruzioni quando si smaltiscono le batterie usate.

  Riciclare le batteria per salvaguardare le risorse del pianeta. Quando si gettano le batterie esaurite, accertarsi di coprire i poli e osservare sempre le normative locali.

Smaltimento della batteria ricaricabile

- Riciclare le batterie aiuta a risparmiare importanti risorse. Quando si smaltiscono le batterie scariche, coprire sempre i poli e rispettare le normative locali.

Software

⚠ AVVERTENZA

- Non utilizzare un lettore CD per riprodurre il CD-ROM fornito in dotazione.

  Ciò potrebbe causare danni all'altoparlante e alle auricolari o comportare la perdita dell'udito.

Precauzioni per l'uso

- Non lasciare il registratore vocale in luoghi caldi o umidi come, ad esempio in un'auto chiusa sotto la luce diretta del sole o in spiaggia d'estate.
- Non conservare il registratore in ambienti polverosi o umidi.
- Se il registratore vocale dovesse diventare umido, rimuovere subito lo strato di umidità con un panno asciutto. Evitare assolutamente che entri a contatto con acqua salata.
- Non collocare il registratore vocale sopra o nei pressi di un televisore, un frigorifero o altri apparecchi elettrici.
- Evitare che sabbia e fango penetrino nel registratore vocale. Potrebbe diventare impossibile riparare il prodotto.
- Non sottoporre il registratore vocale a vibrazioni o urti intensi.
- Non usare il registratore vocale in ambienti polverosi o umidi.
- Non collocare una scheda magnetica (ad esempio una carta bancomat) vicino all'altoparlante o all'auricolare, in quanto ciò potrebbe danneggiare i dati memorizzati sulla scheda magnetica.
- Durante la registrazione o la riproduzione, è possibile udire rumori se il registratore è posizionato vicino a una lampada elettrica, a una lampada fluorescente o a un telefono cellulare.

<Precauzioni contro la perdita dei dati>

- I contenuti registrati nella memoria interna o nella scheda microSD potrebbero venire danneggiati o andare persi a causa di errori operativi, guasti del dispositivo o riparazioni.
- Inoltre, se i contenuti vengono salvati nella memoria per lunghi periodi o se vengono utilizzati spesso, è possibile che operazioni come la scrittura, la lettura o la cancellazione dei dati non riescano più.
- Si consiglia di effettuare un backup delle informazioni importanti registrate e di salvarle sul disco rigido di un PC o su un altro supporto di registrazione.
- Olympus non si assume alcuna responsabilità circa eventuali danni o perdite, anche monetarie, derivanti dal danneggiamento o dalla perdita dei dati registrati, indipendentemente dalla causa.

<Precauzioni per i file registrati>

- Olympus non si assume alcuna responsabilità circa la cancellazione o l'impossibilità di riprodurre i file registrati a causa di un guasto del registratore vocale o del PC.
- E' possibile registrare materiali protetti da copyright solo se la registrazione viene effettuate per uso personale. Qualsiasi altro uso senza il permesso del titolare del copyright è vietato dalle leggi sul copyright.

<Precauzioni per lo smaltimento del registratore vocale o delle schede microSD>

- Anche se si esegue la formattazione o la cancellazione, vengono aggiornate solo le informazioni di gestione dei file della memoria interna e/o della scheda microSD e i dati registrati non vengono cancellati completamente.
  Quando si decide di smaltire una scheda microSD, assicurarsi di romperla, formattarla e quindi registrare solo silenzio fino all'esaurimento del tempo di registrazione o eseguire un'operazione simile per evitare che altre persone possano accedere a informazioni personali riservate.

Specifiche tecniche

- **Formati di registrazione**
  Formato PCM lineare
  Formato MP3
- **Uscita massima di esercizio**
  150 mW (altoparlante 8 Ω)
- **Tensione di uscita massima**
  Registratore: ≦ 150 mV
  (conforme a EN 50332-2)
- **Supporto di registrazione***
  Memoria interna FLASH NAND: 8GB
  Scheda microSD:
  (Supporta schede di capacità compresa tra 2 e 32 GB.)
  * Una parte della memoria viene utilizzata come area di gestione, pertanto la capacità effettiva sarà sempre leggermente inferiore rispetto a quella visualizzata.
- **Altoparlante**
  Altoparlante dinamico rotondo incorporato 18 mm
- **Presa per microfono**
  diametro Ø 3,5 mm, impedenza 2 kΩ
- **Presa auricolare**
  diametro Ø 3,5 mm, impedenza: 8 Ω o più
- **Alimentazione**
  Tensione standard: 1,5 V
  Batteria: una batteria a secco AAA (modello LR03) o una batteria ricaricabile Olympus al nickel-metallo idruro
  Alimentazione esterna: alimentatore con connessione USB (modello A514; CC 5 V)
- **Dimensioni esterne**
  105,9 × 39,6 × 14,4 mm (sporgenze escluse)
- **Peso**
  72 g (inclusa la batteria)
- **Temperatura di esercizio**
  Da 0 a 42°C

L'aspetto e le specifiche del registratore vocale sono soggette a modifiche senza preavviso, per consentire miglioramenti delle prestazioni o altri aggiornamenti.

Per utenti in Europa:

Il marchio "CE" indica che il prodotto è conforme ai requisiti europei sulla sicurezza, sulla salute, sull'ambiente e sulla protezione del consumatore.
I prodotti con il marchio CE possono essere venduti in Europa.

Questo simbolo [cassonetto con ruote, barrato, WEEE Allegato IV] indica la raccolta differenziata di apparecchiature elettriche ed elettroniche nei paesi dell'UE. Non gettate l'apparecchio nei rifiuti domestici. Usate i sistemi di raccolta rifiuti disponibili nel vostro paese.

Questo simbolo [cassonetto con ruote, barrato, Direttiva 2006/66/EC Allegato II] indica la raccolta differenziata di batterie usate nei paesi dell'UE. Non gettate le batterie nei rifiuti domestici. Usate i sistemi di raccolta rifiuti disponibili nel vostro Paese.

Per prevenire danni all'udito, non ascoltare ad alto volume per lunghi periodi.

NL Introductie

- Hartelijk dank voor uw aankoop van een digitale voicerecorder van Olympus. Lees deze instructies voor meer informatie over een correct en veilig gebruik van dit product.
- Deze handleiding is een basisversie. Raadpleeg de volledige geavanceerde handleiding in de opgeslagen gegevens in de map [**OL_MANUAL**] van de recorder of download de gegevens van de OLYMPUS-website.

Namen van onderdelen

Recorder

① Ingebouwde centrale microfoon
② Ingebouwde stereomicrofoon (L)
③ Display
④ **POWER/HOLD** schakelaar
⑤ **F1**-knop
⑥ Knop **STOP** (■)
⑦ Schuifregelaar USB-connector
⑧ Knop **ERASE**
⑨ Ingebouwde stereomicrofoon (R)
⑩ Knop **MENU/SCENE**
⑪ **F2**-knop
⑫ Knop **REC** (record) (●)
⑬ LED-indicatielampje (LED)
⑭ Knop **LIST**
⑮ ▶**OK**-knop
⑯ **I◀◀**-knop
⑰ **+**-knop
⑱ **▶▶I**-knop
⑲ **–**-knop
⑳ Gaatje voor aansluiting
㉑ Oortelefoonaansluiting (🎧)
㉒ Microfoonaansluiting (🎤)
㉓ Vergrendelingsklepje over batterij/kaart
㉔ Ingebouwde luidspreker
㉕ Sleuf microSD-kaart
㉖ USB-connector/afdekking USB-connector (intrekbaar)
㉗ Oogje voor polsriem
㉘ Klepje batterij/kaart

Scherm

Ⓐ Tijdens opname
Ⓑ Tijdens stoppen of afspelen

❶ Mapindicator
❷ Bestandsnaam
❸ Batterij-indicator
❹ Indicatie voicerecorderstatus
[●]: Opname-indicator
[❚❚]: Indicator opnamepauze
[■]: Stopindicator
[▶]: Indicator afspeelmodus
[▶]: Indicator versneld afspelen
[▶]: Indicator vertraagd afspelen
[▶▶]: Indicator snel vooruit
[◀◀]: Indicator snel achteruit
❺ Verstreken opnametijd
❻ Opnameniveaumeter
❼ Indicator opnamemedia
[IN]: Intern geheugen
[▶]: microSD-kaart
❽ Resterende mogelijke opnametijd
❾ Knoppengidsweergave
❿ Verstreken afspeeltijd
⓫ Bestandslengte
⓬ Indicator weergavepositie
⓭ Timer opname-indicator (⏱)

Ⓒ Weergave [**Datum en tijd**] en [**Resterend**]

TIP:
- Door de **STOP** (■)-knop ingedrukt te houden terwijl de voicerecorder in de stopmodus staat, worden de instellingen voor [**Datum en tijd**] en [**Resterend**] (resterende hoeveelheid mogelijke opnametijd) weergegeven.

⓮ Batterij-indicator
[Ni]: Ni-MH
[Al]: Alkaline
⓯ Huidige datum en tijd
⓰ Indicator opnamemedia
⓱ Indicator opnameformaat
⓲ Mogelijke opnametijd
⓳ Beschikbare vrije ruimte

Instellen

De batterij plaatsen (Afb. 1)

Voordat u de voicerecorder gebruikt, plaatst u de batterij in het batterijcompartiment van de voicerecorder.

1 Druk op de ontgrendelingsknop van het klepje over de batterij/kaart en schuif vervolgens het klepje open terwijl u er zacht op drukt.

2 Plaats een AAA-batterij en zorg ervoor dat de positieve en negatieve polen correct geplaatst zijn.
ⓐ Plaats eerst de negatieve pool van de batterij.

3 Schuif het klepje over de batterij/kaart volledig dicht.

Het toestel inschakelen (Afb. 2)

1 Schuif, terwijl de voicerecorder is uitgeschakeld, de schakelaar POWER/HOLD in de richting van de pijl.

De batterij-instelling selecteren (afb. 3)

1 Druk op de knop + of – om het geplaatste batterijtype te selecteren.
[**Ni-MH**]:
Selecteer als u een Olympus oplaadbare nikkel-metaalhydride batterij (model BR404) hebt geplaatst.
[**Alkaline**]:
Selecteer als u een alkalinebatterij hebt geplaatst.

2 Druk op de knop ▶OK om de instelling te voltooien.

Datum en tijd instellen (Afb. 4)

1 Druk op de knop ▶▶I of I◀◀ om het item te selecteren dat moet worden ingesteld.

2 Druk op de knop + of – om de waarde te wijzigen.

- Om de instelling voor een ander item te wijzigen, drukt u op de knop ▶▶I of I◀◀ om de knipperende cursor te verplaatsen, druk daarna op de knop + of – om de waarde te wijzigen.

3 Druk op de knop ▶ OK om de instelling te voltooien.

De spraakondersteuning instellen (afb. 5)

1 Druk op de knop + of – om [Aan] of [Uit] te selecteren.

[**Aan**]:
De gesproken help wordt geactiveerd.

[**Uit**]:
Er wordt geen gesproken hulp geboden.

2 Druk op de knop ▶ OK om de instelling te voltooien.

TIP:

- Druk op de **F2**-knop en houd deze ingedrukt om de spraakondersteuning opnieuw te horen. Doe dit niet tijdens opnemen en afspelen.

De batterij opladen door verbinding te maken met de USB-aansluiting van een pc (Afb. 6)

OPMERKING:

- Voor de batterij wordt opgeladen, plaatst u de meegeleverde oplaadbare batterij en stelt u [**Batterij**] in op [**Ni-MH**].

1 Start de computer.

2 Schuif de schakelaar van de USB-connector in de richting van de pijl.

3 Nadat u hebt vastgesteld dat de voicerecorder is gestopt, verbindt u de USB-connector met een USB-poort op een computer.

4 Druk op de knop ▶ OK om het opladen van de batterij te starten.

- Als [**Batterij**] is ingesteld op [**Ni-MH**], verschijnt [**Druk op OK om op te laden**] op het display. Druk op de knop ▶ **OK** terwijl deze melding knippert.

5 Het opladen is voltooid als de batterij-indicator verandert in [▭].

OPMERKING:

- Probeer nooit een alkalinebatterij, lithiumbatterij of een andere primaire celbatterij op te laden. Vloeistoflekken of oververhitting kunnen de recorder beschadigen.

Het toestel uitschakelen

1 Schuif de schakelaar POWER/HOLD gedurende minstens een halve seconde in de richting van de pijl.

Energiebesparingsmodus

Wanneer de voicerecorder na het inschakelen gedurende minstens 10 minuten is gestopt, verdwijnt het display en gaat de voicerecorder automatisch naar de Energiebesparingsmodus.

- Door op een willekeurige knop te drukken, keert de voicerecorder terug uit de Energiebesparingsmodus.

Opnemen

Basisopnameprocedure (Afb. 7)

1 Druk op de F1-knop (MAP) om de gewenste opnamemap te selecteren.

2 Richt de ingebouwde microfoon naar het op te nemen geluid.

3 Druk op de knop REC (●) om de opname te starten.

ⓐ Verstreken opnametijd

ⓑ Niveaumeter (wijzigt overeenkomstig het opnamevolume en de instelling van de opnamefunctie)

ⓒ Resterende mogelijke opnametijd

- Het LED-indicatielampje licht op.

4 Druk op de knop STOP (■) wanneer u de opname wilt stoppen.

ⓓ Bestandslengte

De instelling voor automatisch opnemen instellen (afb. 8)

De voicerecorder heeft voorgeregistreerde sjablonen met optimale instellingen voor diverse opnametoepassingen, zoals lezingen en dicteren. Wanneer u één van deze sjablonen selecteert, kunt u in één keer verschillende instellingen uitvoeren die voor uw opnametoepassing worden aanbevolen.

1 Terwijl de voicerecorder in de stopmodus staat, houdt u de knop MENU/SCENE ingedrukt.

2 Druk op de knop + of – om de gewenste opnametoepassing te selecteren.

[**Automatisch**]:
Het opnameniveau past zich voortdurend aan het volume van het opgenomen geluid aan. Geschikt om alle geluiden op te nemen.

[**College**]:
Geschikt voor opnemen met de microfoon in een specifieke richting zoals in een grote ruimte waar de spreker ver weg is.

[**Conferentie**]:
Geschikt voor het opnemen van conferenties in een grote ruimte en andere geluiden binnen een groot gebied.

[**Vergadering**]:
Geschikt voor het opnemen van vergaderingen gehouden in een kleine ruimte en andere geluiden die vrij dichtbij zijn.

[**Dictaat**]:
Geschikt voor het opnemen van uw eigen stem en andere geluiden die zeer dichtbij zijn.

[**Handmatig**]:
Druk op ▶▶I om de vijf opname-instellingen aan te passen zoals [**Opnameniveau**] en [**Opnamemodus**].

3 Druk op de knop ▶ OK om de instelling te voltooien.

4 Druk op de knop STOP (■) om het selectiescherm te sluiten.

Afspelen

Naast bestanden die werden opgenomen met de voicerecorder, kunt u ook bestanden afspelen in WAV- en MP3-indeling die vanaf een computer werden overgezet.

Basis weergaveprocedure (Afb. 9)

1 Selecteer het af te spelen bestand in de map waarin het bestand staat.

2 Druk op de knop ▶ OK om het afspelen te starten.

ⓐ Bestandsindicator/ Bestandsnaam
ⓑ Verstreken afspeeltijd/ Bestandslengte
ⓒ Indicator weergavepositie

- Druk tijdens afspelen herhaaldelijk op **PLAY** om de afspeelsnelheid aan te passen.

▶ PLAY (Normaal afspelen)
↓
▶ SLOW (Vertraagd afspelen)
↓
▶ FAST (Versneld afspelen)

3 Druk op de knop + of – om het volume in te stellen op het gewenste niveau.

- Het volume kan worden aangepast tussen [**00**] en [**30**]. Hoe hoger de waarde, hoe luider het volume.
- Als het volume te luid is ingesteld, kan een waarschuwing verschijnen.

4 Druk op de knop STOP (■) om de weergave te stoppen.

Bestanden wissen (afb. 10)

1 Selecteer het bestand dat u wilt wissen.

2 Wanneer het bestandsweergavescherm verschijnt, drukt u op de knop ERASE terwijl de voicerecorder in de stopmodus staat.

3 Druk op de knop + of - om [Wissen in map] of [Bestand wissen] te selecteren.

4 Druk op de knop ▶ OK.

5 Druk op de knop + om [Starten] te selecteren.

6 Druk op de knop ▶ OK.

- [**Wissen**] verschijnt op het display en de wisprocedure start.
- [**Gewist**] verschijnt als de procedure voltooid is.

Gebruik met een pc

Pc-gebruiksomgeving

Windows

Besturingssysteem:
Microsoft Windows Vista Service Pack 2 (32-bit/64-bit)
Microsoft Windows 7 Service Pack 1 (32-bit/64-bit)
Microsoft Windows 8, 8.1 (32-bit/64-bit)
Microsoft Windows 10 (32-bit/64-bit)

CPU:
1 GHz of meer 32bit (x86) of 64bit (x64) processor

RAM:
512 MB of meer

Ruimte harde schijf:
Olympus Sonority installatie: 300 MB of meer

Station:
CD-ROM- of CD-R-, CD-RW-, DVD-ROM-schijf

Browser:
Microsoft Internet Explorer 6.0 of nieuwer

Scherm:
1.024 x 768 dots, 65.536 kleuren of meer (16.770.000 kleuren of meer aanbevolen)

USB-poort:
Eén of meer poorten beschikbaar

Overige:
- Audio-apparaat
- Een omgeving met toegang tot Internet

Macintosh

Besturingssysteem:
Mac OS X 10.5.8 tot 10.11

CPU:
PowerPC G5 of Intel multi-core processor 1,5 GHz of hoger

RAM:
512 MB of meer

Ruimte harde schijf:
Olympus Sonority installatie: 300 MB of meer

Station:
CD-ROM- of CD-R-, CD-RW-, DVD-ROM-schijf

Browser:
Safari 3.0.4 of nieuwer

Scherm:
1.024 x 768 dots, 32.000 kleuren of meer (16.770.000 kleuren of meer aanbevolen)

USB-poort:
Eén of meer poorten beschikbaar

Overige:
- Audio-apparaat
- Quick Time 7.2 of nieuwer met internettoegang aanbevolen

Informatie over auteursrechten en handelsmerken

- De informatie in dit document kan zonder voorafgaande kennisgeving worden gewijzigd. Neem contact op met de Olympus-klantenservice voor de recentste informatie over productnamen, modelnummers en andere informatie.
- De schermen van de voicerecorder en de productillustraties in deze handleiding kunnen verschillend zijn van het eigenlijke product. Hoewel alles in het werk is gesteld om de nauwkeurigheid van de informatie in deze handleiding te verzekeren, kunnen er soms fouten optreden. Als u vragen hebt over twijfelachtige informatie of mogelijke fouten of weglatingen, dient u contact op te nemen met Olympus-klantenservice.
- Olympus Corporation is de eigenaar van het auteursrecht voor deze handleiding. De wetten op het auteursrecht verbieden het ongeoorloofd reproduceren van deze handleiding of de ongeoorloofde verspreiding van reproducties van deze handleiding.
- Houd er rekening mee dat Olympus niet aansprakelijk kan worden gesteld voor schade, inkomstenverlies of andere aanspraken van derden ten gevolge van het foutieve gebruik van het product.

Handelsmerken en gedeponeerde handelsmerken

- IBM en PC/AT zijn handelsmerken of gedeponeerde handelsmerken van International Business Machines Corporation.
- Microsoft en Windows zijn gedeponeerde handelsmerken van Microsoft Corporation.
- microSD en microSDHC zijn handelsmerken van SD Card Association.
- Macintosh is een handelsmerk van Apple Inc.
- Het product maakt gebruik van MP3-audiocoderingstechnologie onder licentie van Fraunhofer IIS en Thomson.
- Het product gebruikt technologie voor spraakactivering onder licentie van NTT Electronics Corporation.

Alle andere merk- en productnamen in deze handleiding zijn handelsmerken of gedeponeerde handelsmerken van hun respectieve eigenaars.

Veiligheidsmaatregelen

Voordat u de voicerecorder gebruikt, dient u deze handleiding te lezen om een correcte en veilige bediening te verzekeren. Nadat u deze handleiding hebt gelezen, dient u deze bij de hand te houden zodat u later nog iets kunt opzoeken.

Belangrijke veiligheidsmaatregelen

- Bij belangrijke veiligheidsmaatregelen in deze handleiding staan de volgende symbolen en labels. Volg deze veiligheidsmaatregelen altijd op om schade voor uzelf en anderen en materiële schade te vermijden.
- Hierna vindt u de betekenis van elk waarschuwingstype.

⚠ GEVAAR

Een waarschuwing voor dreigend gevaar dat vermoedelijk zal leiden tot de dood of ernstig letsel als de apparatuur verkeerd wordt behandeld.

⚠ WAARSCHUWING

Een waarschuwing voor een situatie die potentieel kan leiden tot de dood of ernstig letsel als de apparatuur verkeerd wordt behandeld.

⚠ LET OP

Een waarschuwing voor een situatie die potentieel kan leiden tot letsel of alleen kan leiden tot materiële schade als de apparatuur verkeerd wordt behandeld.

Veiligheidsmaatregelen voor de voicerecorder

⚠ WAARSCHUWING

- Gebruik de voicerecorder niet in een atmosfeer waar mogelijk ontvlambare of explosieve gassen kunnen voorkomen.

  Dat kan brand of een explosie veroorzaken.
- Neem de voicerecorder niet uit elkaar, breng geen wijzigingen aan en herstel hem niet zelf.

  Dat kan een elektrische schok of letsel veroorzaken.
- Gebruik de voicerecorder niet tijdens de besturing van een voertuig (zoals een fiets, motor of auto).

  Dat kan verkeersongevallen veroorzaken.
- Laat de voicerecorder niet achter op een plaats waar een peuter of kind erbij kan komen.

  Let op wanneer u de voicerecorder in de buurt van een peuter of kind gebruikt en laat de voicerecorder niet alleen achter. Peuters en kinderen kunnen de veiligheidsmaatregelen voor de voicerecorder niet begrijpen en lopen bijvoorbeeld de volgende risico's:
  - Verstikking doordat ze het snoer van de oortelefoon rond hun hals wikkelen.
  – Bedieningsfouten die leiden tot letsels of elektrische schok.
- Als u ongewone geuren, geluid, warmte, brandlucht of rook uit de recorder waarneemt:

  ① Verwijder onmiddellijk de batterij en wees voorzichtig dat u zich niet verbrandt of verwondt. Als u het toestel blijft gebruiken, kan dit brand of brandwonden veroorzaken (raak het apparaat niet met blote handen aan als het oververhit raakt).

② Neem contact op met uw leverancier of met een servicebedrijf van Olympus.

- Sluit de USB-voeding niet aan op de sigarettenaansteker van een voertuig of een zelf aangepaste stroomvoorziening.

  Dit kan oververhitting, brand, een elektrische schok of storing veroorzaken.

- Gebruik alleen microSD/microSDHC-geheugenkaarten. Steek nooit andere soorten kaarten in de voicerecorder.

  Als u per vergissing een andere soort kaart in de voicerecorder steekt, mag u de kaart niet met geweld proberen uit te trekken. Neem contact op met een hersteldienst of servicebedrijf van Olympus.

- Als de voicerecorder in het water valt of als er water, metaal of niet-brandbare materialen in de voicerecorder terecht komen:

  ① Verwijder de batterij onmiddellijk.

  ② Neem contact op met uw leverancier of met een reparatie- of servicebedrijf van Olympus. Als u het toestel blijft gebruiken, kan dit brand of elektrische schokken veroorzaken.

- Gebruik de voicerecorder niet of alleen volgens de instructies in een vliegtuig, ziekenhuis of op een andere plaats waar het gebruik van elektronische apparaten beperkt is.
- Stop het gebruik van de voicerecorder als u een ongebruikelijke geur of lawaai vaststelt of als er rook uit de voicerecorder komt.

  Dit kan een brand of brandwonden veroorzaken. Verwijder de batterij onmiddellijk en wees voorzichtig zodat u zich niet verbrandt. Neem contact op met uw leverancier of met een reparatie- of servicebedrijf van Olympus. (Raak de batterij niet met de blote hand aan als u deze verwijdert. Verwijder de batterij buitenshuis en op een veilige afstand van ontvlambare voorwerpen.)

- Wanneer u de voicerecorder aan de riem draagt, dient u goed op te letten dat hij niet vast komt te zitten aan andere voorwerpen.

⚠ LET OP

- Verhoog het volume niet voor u een handeling uitvoert.

  Dit kan gehoorschade of gehoorverlies veroorzaken.

Batterijen

⚠ GEVAAR

- Plaats de batterij niet in de buurt van ontstekingsbronnen.
- U mag de batterij niet in brand steken, verwarmen of uit elkaar halen. Sluit de positieve en negatieve elektroden van de batterij niet kort.

  Dat kan brand, barsten, verbranding of oververhitting veroorzaken.

- Soldeer aansluitingen niet rechtstreeks op de batterij vast. Vervorm of wijzig de batterij niet, en haal deze niet uit elkaar.
- Verbind de positieve en negatieve polen van de batterij niet met elkaar.

  Dit kan oververhitting, een elektrische schok of brand veroorzaken.

- Wanneer u de batterij draagt of opbergt, dient u deze altijd in de houder te plaatsen en de polen te beschermen. Draag of bewaar de batterij niet samen met voorwerpen uit edelmetaal, zoals een sleutelring.

  Dit kan oververhitting, een elektrische schok of brand veroorzaken.

- Sluit de batterij niet rechtstreeks aan op de voedingsuitgang of een sigarettenaansteker in een auto.
- Gebruik de batterij niet en laat deze niet achter op een hete plaats, bijvoorbeeld in direct zonlicht, in een wagen op een warme dag of nabij een radiator.

  Dat kan brand, brandwonden of letsel veroorzaken door lekken, oververhitting of barsten.

⚠ WAARSCHUWING

- Raak de batterij niet aan of houd deze niet vast met natte handen.

  Dat kan een elektrische schok of storingen veroorzaken.

- Gebruik een batterij niet als het omhulsel gekrast of beschadigd is.

  Dat kan barsten of oververhitting veroorzaken.

- Plaats de batterij niet met de positieve/negatieve polen in de tegenovergestelde richting.

  Dit kan lekken, oververhitting, verbranding of barsten veroorzaken.

  - Gebruik de batterij niet als het omhulsel (isolatieafdekking) gescheurd is.
  - Als de voicerecorder gedurende lange tijd niet zal worden gebruikt, dient u de batterij altijd te verwijderen.
  - Wanneer u gebruikte batterijen wegdoet, dient u de contacten te isoleren met tape en ze weg te doen als algemeen afval overeenkomstig de voorschriften van de lokale overheid.
  - Haal de batterij uit de voicerecorder zodra deze onbruikbaar is geworden. De batterij kan namelijk gaan lekken.

- Als er batterijvloeistof in de ogen terechtkomt, kan dit blindheid veroorzaken. Als er batterijvloeistof in de ogen terechtkomt, mag u niet in de ogen wrijven. Spoel de ogen onmiddellijk en grondig met leidingwater of ander schoon water. Raadpleeg onmiddellijk een arts.
- Probeer niet om alkaline-, lithium- en andere niet-herlaadbare batterijen op te laden.
- Houd batterijen buiten bereik van kinderen.

  De batterij kan door een peuter of kind worden ingeslikt. Raadpleeg in dit geval onmiddellijk een arts.

- Dompel de batterij niet onder in zoet of zout water en zorg ervoor dat de contacten niet nat worden.

- Gebruik de batterij niet langer wanneer er zich een probleem voordoet, bijvoorbeeld lekken, verkleuring of vervorming.
- Stop met het opladen van een oplaadbare batterij als het opladen na de voorgeschreven laadtijd niet is voltooid.
- Batterijvloeistof op kleding of huid kan huidletsels veroorzaken; spoel de batterijvloeistof daarom onmiddellijk weg met leidingwater of ander schoon water.

⚠ **LET OP**

- Gooi niet met de batterij en stel ze niet bloot aan sterke schokken.
- Laad een oplaadbare batterij altijd op voor u deze voor het eerst gebruikt of als u deze gedurende lange tijd niet hebt gebruikt.
- Herlaadbare batterijen hebben een beperkte levensduur. Wanneer de recorder na het opladen in de voorgeschreven omgeving minder lang kan werken, is de batterij waarschijnlijk versleten en moet ze worden vervangen.
- Er bestaat ontploffingsgevaar als de batterij wordt vervangen door een batterij van het verkeerde type. Volg de aanwijzingen bij het wegdoen van gebruikte batterijen.

  Zorg ervoor dat de batterijen gerecycled worden om de natuurlijke hulpbronnen te ontzien. Zorg er bij de afvoer van lege batterijen voor, dat de polen zijn afgedekt en neem altijd de plaatselijke voorschriften en regelgeving in acht.

De oplaadbare batterij wegdoen

- Het recyclen van batterijen spaart grondstoffen. Wanneer u een versleten batterij weggooit, dient u altijd de contacten af te dekken en rekening te houden met de plaatselijke wetten en voorschriften.

Software

⚠ **WAARSCHUWING**

- Gebruik geen CD-speler om de bijgevoegde CD-ROM af te spelen.

  Dit kan de luidspreker en hoofdtelefoon beschadigen of gehoorverlies veroorzaken.

Voorzorgsmaatregelen tijdens het gebruik

- Laat de voicerecorder niet achter op warme en vochtige locaties, zoals een afgesloten auto in de felle zon of op het strand in de zomer.
- Bewaar de voicerecorder niet op vochtige of stofrijke plaatsen.
- Als de voicerecorder nat of vochtig wordt, dient u het vocht onmiddellijk af te vegen met een droge doek. Met name contact met zout water moet worden vermeden.
- Plaats de voicerecorder niet op of naast een tv, koelkast of ander elektrisch toestel.
- Voorkom dat er zand of modder op de voicerecorder komt. Daardoor kan het product onherstelbaar beschadigd raken.
- Stel de voicerecorder niet bloot aan sterke trillingen en schokken.
- Gebruik de voicerecorder niet op een vochtige plaats.
- Wanneer u een magneetkaart (bijvoorbeeld een bankkaart) dicht bij de luidspreker of oortelefoon plaatst, kunnen er fouten optreden in de gegevens die op de magneetkaart zijn opgeslagen.
- Ruis kan klinken als de voicerecorder tijdens het opnemen in de buurt van een snoer naar een lamp, tl-buis of bij een mobiele telefoon wordt geplaatst.

<Voorzorgsmaatregelen tegen gegevensverlies>

- Inhoud die opgenomen is in het interne geheugen of op een microSD-kaart, kan beschadigd of verloren raken door bijvoorbeeld bedieningsfouten, toestelstoringen of reparaties.
- Wanneer inhoud gedurende lange tijd in het geheugen wordt bewaard of herhaaldelijk wordt gebruikt, kan het voorkomen dat schrijven naar, lezen van of wissen van de inhoud niet mogelijk is.
- Maak een back-up van belangrijke opnamen en bewaar die op de harde schijf van een pc of op een ander opnamemedium.
- Merk op dat Olympus niet aansprakelijk kan worden gesteld voor schade of inkomstenverlies ten gevolge van schade aan of verlies van opgenomen gegevens, ongeacht wat de oorzaak of aard ervan is.

<Voorzorgsmaatregelen voor opgenomen bestanden>

- Merk op dat Olympus niet aansprakelijk kan worden gesteld wanneer opgenomen bestanden worden gewist of niet meer afspeelbaar zijn ten gevolge van storingen in de voicerecorder of pc.
- Het opnemen van auteursrechtelijk beschermd materiaal is alleen toegestaan voor uw eigen persoonlijk gebruik. Elk ander gebruik zonder te toestemming van de eigenaar van het auteursrecht, is verboden door de wetten op het auteursrecht.

<Voorzorgsmaatregelen bij het afdanken van de voicerecorder of microSD-kaarten>

- Zelfs wanneer wordt geformatteerd of gewist, wordt alleen de informatie over het bestandsbeheer van het interne geheugen en/of de microSD-kaart bijgewerkt en worden de opgenomen gegevens niet volledig gewist.
  Wanneer de voicerecorder of een microSD-kaart wordt weggegooid, dient u de kaart te vernietigen, de kaart te formatteren en stilte op te nemen tot de opnametijd verstreken is, of een soortgelijke bewerking uit te voeren om te vermijden dat persoonlijke informatie wordt gelekt.

Technische gegevens

- **Opnameformaten**
  Lineair PCM-formaat
  MP3-indeling
- **Maximaal uitgangsvermogen**
  150 mW (8Ω-luidspreker)
- **Maximale uitgangsspanning**
  Recorder: ≦ 150 mV
  (volgens EN 50332-2)
- **Opnamemedia***
  Intern NAND-flash-geheugen:
  8 GB microSD-kaart:
  (Ondersteunt kaartcapaciteiten van 2 tot 32 GB.)
  * Een deel van de geheugencapaciteit van opnamemedia wordt gebruikt als beheergebied, waardoor de effectief bruikbare capaciteit altijd iets kleiner is dan de aangegeven capaciteit.
- **Luidspreker**
  Ingebouwde 18 mm-diameter ronde dynamische luidspreker
- **Microfoonaansluiting**
  3,5 mm-diameter; impedantie: 2 kΩ
- **Aansluiting oortelefoon**
  3,5 mm-diameter; impedantie: minimaal 8 Ω
- **Voeding**
  Standaardspanning: 1,5 Volt
  Batterij: één AAA-batterij met droge cellen (model LR03) of één oplaadbare nikkel-metaalhydride batterij van Olympus
  Externe voedingsbron: netspanningsadapter voor USB-aansluiting (model A514; 5 VDC)
- **Externe afmetingen**
  105,9 × 39,6 × 14,4 mm (zonder grootste uitstekende deel)
- **Gewicht**
  72 g (inclusief batterij)
- **Bedrijfstemperatuur**
  0 tot 42°C

Onthoud dat de specificaties en het uitzicht van de voicerecorder zonder voorafgaande kennisgeving kunnen worden gewijzigd met oog op prestatieverbeteringen of andere verbeteringen.

Voor klanten in Europa:

Het "CE" kenmerk geeft aan dat dit product voldoet aan de Europese richtlijnen voor veiligheid, gezondheid, omgeving en bescherming van klanten. Producten met het CE kenmerk zijn te koop in Europa.

Dit symbool [een doorgekruiste rolcontainer WEEE Annex IV] geeft aan dat oude elektrische en elektronische apparatuur apart wordt ingezameld in landen die zijn aangesloten bij de EU. Gooi uw oude apparatuur niet bij het huisvuil. Volg de in uw land geldende afvalrichtlijnen wanneer u dit product weggooit.

Dit symbool [een doorgekruiste rolcontainer volgens Richtlijn 2006/66/EG bijlage II] geeft aan dat in de EU-landen afgedankte batterijen apart moeten worden ingezameld. Gooi oude batterijen niet bij het huisvuil. Volg de in uw land geldende afvalrichtlijnen wanneer u oude batterijen weggooit.

Luister niet gedurende langere perioden op een hoog volume om mogelijke gehoorschade te voorkomen.

PL Wprowadzenie

- Dziękujemy za zakup cyfrowego dyktafonu firmy Olympus. Prosimy o przeczytanie niniejszej instrukcji w celu uzyskania informacji o właściwym i bezpiecznym użytkowaniu urządzenia.
- Niniejsza instrukcja obsługi jest wersją podstawową. Należy się zapoznać z całością zaawansowanej instrukcji z folderu [**OL_MANUAL**] zapisanego w pamięci dyktafonu albo pobrać ją z witryny firmy OLYMPUS.

Nazwy części

Dyktafon

① **Wbudowany mikrofon środkowy**
② **Wbudowany mikrofon stereofoniczny (L)**
③ **Wyświetlacz**
④ **Przełącznik POWER/HOLD**
⑤ **Przycisk F1**
⑥ **Przycisk STOP (■)**
⑦ **Dźwignia wysuwania złącza USB**
⑧ **Przycisk ERASE**
⑨ **Wbudowany mikrofon stereofoniczny (R)**
⑩ **Przycisk MENU/SCENE**
⑪ **Przycisk F2**
⑫ **Przycisk REC (nagrywanie) (●)**
⑬ **Wskaźnik LED**
⑭ **Przycisk LIST**
⑮ **Przycisk ▶ OK**
⑯ **Przycisk I◀◀**
⑰ **Przycisk +**
⑱ **Przycisk ▶▶I**
⑲ **Przycisk –**
⑳ **Otwór do montażu adaptera**
㉑ **Gniazdo słuchawkowe (🎧)**
㉒ **Gniazdo mikrofonowe (🎙)**
㉓ **Przycisk blokady pokrywy komory baterii/karty**
㉔ **Wbudowany głośnik**
㉕ **Gniazdo kart microSD**
㉖ **Złącze USB/pokrywa złącza USB (wysuwana)**
㉗ **Szczelina na pasek**
㉘ **Pokrywa baterii/karty**

Wyświetlacz

Ⓐ **W trybie nagrywania**
Ⓑ **W trybie zatrzymania lub odtwarzania**

❶ **Wskaźnik folderu**
❷ **Nazwa pliku**
❸ **Wskaźnik naładowania baterii**
❹ **Wskaźnik stanu dyktafonu**
[●]: Wskaźnik nagrywania
[●II]: Wskaźnik wstrzymania nagrywania
[■]: Wskaźnik zatrzymania
[▶]: Wskaźnik odtwarzania
[▶] Wskaźnik szybkiego odtwarzania
[▶]: Wskaźnik wolnego odtwarzania
[▶▶]: Wskaźnik szybkiego przewijania do przodu
[◀◀]: Wskaźnik szybkiego przewijania do tyłu
❺ **Bieżący czas nagrania**
❻ **Wskaźnik poziomu**
❼ **Wskaźnik nośnika nagrania**
[IN]: Pamięć wewnętrzna
[SD]: Karta microSD
❽ **Pozostały czas nagrywania**
❾ **Wyświetlacz przycisków funkcyjnych**
❿ **Czas odtwarzania od początku**
⓫ **Czas trwania pliku**
⓬ **Pasek postępu odtwarzania**
⓭ **Wskaźnik timera nagrywania (⏱)**

Ⓒ **Ekran [Godzina i data] i [Pozostało]**

WSKAZÓWKA:
- Naciśnięcie i przytrzymanie przycisku **STOP** (■) po zatrzymaniu pracy dyktafonu powoduje wyświetlenie ustawień [**Godzina i data**] i [**Pozostało**] (pozostały czas nagrywania).

⓮ **Wskaźnik naładowania baterii**
[Ni]: Ni-MH
[Al]: Alkaliczne
⓯ **Bieżąca godzina i data**
⓰ **Wskaźnik nośnika nagrania**
⓱ **Wskaźnik formatu nagrywania**
⓲ **Pozostały czas nagrywania**
⓳ **Dostępne wolne miejsce**

Ustawienia

Wkładanie baterii (Rys. 1)

Przed rozpoczęciem użytkowania dyktafonu należy włożyć baterię do komory baterii.

1 Naciśnij i przytrzymaj, a następnie przesuń przycisk blokady pokrywy komory baterii/karty, aby go otworzyć.

2 Włóż baterię AAA, orientując jej bieguny w poprawny sposób.
ⓐ Baterie należy wkładać od strony bieguna ujemnego.

3 Zamknij całkowicie pokrywę komory baterii.

Włącznie zasilania (Rys. 2)

1 Jeśli dyktafon jest wyłączony, przesuń przełącznik POWER/HOLD w kierunku wskazanym przez strzałkę.

Wybór ustawienia baterii (Rys. 3)

1 Naciśnij przycisk + albo –, aby określić rodzaj włożonej baterii.
[**Ni-MH**]:
Wybierz, jeśli włożono niklowo-wodorkowy akumulator wielokrotnego ładowania firmy Olympus (model BR404).
[**Alkaliczne**]:
Wybierz, jeśli włożono baterię alkaliczną.

2 Naciśnij przycisk ▶ OK, aby zakończyć ustawianie.

Ustawianie godziny i daty (Rys. 4)

1 Naciśnij przycisk ▶▶I albo I◀◀, aby wybrać pozycję do ustawienia.

2 Naciśnij przycisk + albo –, aby zmienić numer.

- Aby zmienić ustawienie innej pozycji, naciśnij przycisk ▶▶I albo I◀◀, aby przesunąć migający kursor, a następnie naciśnij przycisk + albo –, aby zmienić liczbę.

3 Naciśnij przycisk ▶ OK, aby zakończyć ustawianie.

Ustawianie odtwarzania podpowiedzi głosowych (Rys. 5)

1 Naciśnij przycisk + albo –, aby wybrać ustawienie [Wł.] albo [Wył.].

[**Wł.**]:
Podpowiedzi głosowe będą włączone.

[**Wył.**]:
Podpowiedzi głosowe będą wyłączone.

2 Naciśnij przycisk ▶ OK, aby zakończyć ustawianie.

WSKAZÓWKA:

- Jeśli naciśniesz i przytrzymasz przycisk **F2** przy wyłączonym nagrywaniu i odtwarzaniu, będziesz ponownie słyszeć podpowiedzi głosowe.

Ładowanie akumulatora poprzez podłączenie do złącza USB komputera (Rys. 6)

UWAGA:

- Przed naładowaniem baterii włóż dostarczony akumulator i ustaw parametr [**Bateria**] na [**Ni-MH**].

1 Włącz komputer.

2 Przesuń dźwignię przesuwu złącza USB w kierunku wskazanym przez strzałkę.

3 Po zatrzymaniu dyktafonu podłącz złącze USB do portu USB komputera.

4 Naciśnij przycisk ▶ OK, aby rozpocząć ładowanie baterii.

- W przypadku wybrania dla ustawienia [**Bateria**] pozycji [**Ni-MH**] wyświetli się monit [**Naciśnij OK, by zacząć ładowanie**]. Naciśnij przycisk ▶ OK, gdy komunikat miga.

5 Zakończenie ładowania jest sygnalizowane zmianą wskaźnika baterii na [ ].

UWAGA:

- Nie wolno ładować baterii alkalicznych, litowych ani żadnych innych baterii jednorazowego użytku. Wyciek płynu lub przegrzanie mogą spowodować uszkodzenie dyktafonu.

Wyłączanie zasilania

1 Przesuń przełącznik POWER/HOLD w kierunku wskazanym przez strzałkę i przytrzymaj go przez co najmniej pół sekundy.

Tryb oszczędzania energii

Gdy dyktafon zostanie po włączeniu zatrzymany na co najmniej 10 minut, obraz z wyświetlacza zniknie, a dyktafon automatycznie przejdzie w tryb oszczędzania energii.

- Naciśnięcie dowolnego przycisku spowoduje wyjście z trybu oszczędzania energii.

Nagrywanie

Podstawowa procedura nagrywania (Rys. 7)

1 Naciśnij przycisk F1 (FOLDER), aby wybrać folder, w którym zapisane zostanie nagranie.

2 Skieruj wbudowany mikrofon w stronę dźwięku, aby go nagrać.

3 Naciśnij przycisk REC (●), aby rozpocząć nagrywanie.

ⓐ Aktualny czas nagrania

ⓑ Wskaźnik poziomu nagrania (wskazania zmieniają się w zależności od głośności nagrania i ustawień funkcji nagrywania)

ⓒ Pozostały czas nagrywania

- Zaświeci się dioda LED wskaźnika nagrywania.

4 Naciśnij przycisk STOP (■), aby zatrzymać nagrywanie.

ⓓ Czas trwania pliku

Wybór ustawienia automatycznego nagrywania (Rys. 8)

W dyktafonie są dostępne predefiniowane szablony optymalnych ustawień dopasowanych do różnych zastosowań, takich jak nagrywanie wykładów czy dyktowanie. Po wybraniu jednego z tych szablonów można jednocześnie wprowadzić wiele ustawień zalecanych dla danego zastosowania.

1 W trybie zatrzymania dyktafonu naciśnij i przytrzymaj przycisk MENU/SCENE.

2 Naciśnij przycisk + albo –, aby wybrać żądane zastosowanie nagrywania.

[**Automatyczny**]:
Poziom nagrywania zamienia się automatycznie odpowiednio do głośności dźwięku wejściowego. Odpowiedni do nagrywania wszystkich dźwięków.

[**Wykład**]:
Do nagrywania z mikrofonem skierowanym w określonym kierunku, np. w dużej sali, gdzie mówca znajduje się w znacznej odległości.

[**Konferencja**]:
Do nagrywania konferencji lub innych dźwięków, których źródła rozproszone są na dużym obszarze.

[**Spotkanie**]:
Do nagrywania spotkań odbywających się w niewielkich pomieszczeniach oraz innych dźwięków, których źródła znajdują się stosunkowo blisko.

[**Dyktowanie**]:
Do nagrywania własnego głosu i innych dźwięków, których źródło znajduje się bardzo blisko mikrofonu.

[**Manualny**]:
Naciskając przycisk ▶▶I, możesz zmienić pięć ustawień nagrywania, takich jak [**Poziom nagr.**] czy [**Tryb nagr.**].

3 Naciśnij przycisk ▶ OK, aby zakończyć ustawianie.

4 Naciśnij przycisk STOP (■), aby opuścić ekran wyboru.

Odtwarzanie

Oprócz plików nagranych na dyktafonie, można odtwarzać również pliki w formatach WAV i MP3 przesłane z komputera.

Podstawowa procedura odtwarzania (Rys. 9)

1 Wybierz plik do odtworzenia z folderu, który go zawiera.

2 Naciśnij przycisk ▶ OK, aby rozpocząć odtwarzanie.

ⓐ Wskaźnik folderu/nazwa pliku
ⓑ Bieżący czas odtwarzania/czas trwania pliku
ⓒ Pasek postępu odtwarzania

- Każde naciśnięcie przycisku **PLAY** podczas odtwarzania zmienia prędkość odtwarzania.

▶ PLAY (Normalne odtw.)
↓
▶ SLOW (Wolne odtw.)
↓
▶ FAST (Szybkie odtw.)

3 Naciśnij przycisk + albo –, aby ustawić odpowiedni poziom głośności.

- Głośność można ustawić na wartość pomiędzy [**00**] a [**30**]. Im większa wartość, tym głośniej.
- Jeżeli ustawiony poziom głośności jest zbyt wysoki, może zostać wyświetlony ekran z ostrzeżeniem.

4 Naciśnij przycisk STOP (■), aby wstrzymać nagrywanie.

Kasowanie plików (Rys. 10)

1 Wybierz plik do skasowania.

2 Gdy pojawi się ekran wyświetlania plików, naciśnij przycisk ERASE, gdy dyktafon będzie w trybie zatrzymania.

3 Naciśnij przycisk + albo –, aby wybrać ustawienie [Skasuj w folderze] albo [Skasuj plik].

4 Naciśnij przycisk ▶ OK.

5 Naciśnij przycisk +, aby wybrać pozycję [Start].

6 Naciśnij przycisk ▶ OK.

- Na wyświetlaczu pojawia się komunikat [**Skasuj!**] i rozpoczyna się proces kasowania.
- Po zakończeniu procesu kasowania na ekranie pojawi się komunikat [**Usun.**].

Używanie z komputerem PC

Środowisko robocze komputera

Windows

System operacyjny:
Microsoft Windows Vista Service Pack 2 (32-bitowy/64-bitowy)
Microsoft Windows 7 Service Pack 1 (32-bitowy/64-bitowy)
Microsoft Windows 8, 8.1 (32-bitowy/64-bitowy)
Microsoft Windows 10 (32-bitowy/64-bitowy)

Procesor:
32-bitowy (×86) lub 64-bitowy (×64) procesor o częstotliwości taktowania 1 GHz lub większej

Pamięć RAM:
512 MB lub więcej

Wolne miejsce na dysku:
Instalacja oprogramowania Olympus Sonority:
300 MB lub więcej

Napęd:
Napęd CD-ROM lub CD-R, CD-RW, DVD-ROM

Przeglądarka:
Microsoft Internet Explorer w wersji 6.0 lub nowszej

Wyświetlacz:
1024 × 768 punktów, 65 536 lub więcej kolorów (zaleca się 16 770 000 lub więcej kolorów)

Port USB:
Dostępny co najmniej jeden port

Inne:
- Urządzenie audio
- Środowisko z dostępem do Internetu

Macintosh

System operacyjny:
System Mac OS X w wersji od 10.5.8 do 10.11

Procesor:
PowerPC G5 lub wielordzeniowy procesor Intel o częstotliwości taktowania 1,5 GHz lub wyższej

Pamięć RAM:
512 MB lub więcej

Wolne miejsce na dysku:
Instalacja oprogramowania Olympus Sonority:
300 MB lub więcej

Napęd:
Napęd CD-ROM lub CD-R, CD-RW, DVD-ROM

Przeglądarka:
Safari w wersji 3.0.4 lub nowszej

Wyświetlacz:
1024 × 768 punktów, 32 000 lub więcej kolorów (zaleca się 16 770 000 lub więcej kolorów)

Port USB:
Dostępny co najmniej jeden port

Inne:
- Urządzenie audio
- Program Quick Time w wersji 7.2 lub nowszej z zalecanym dostępem do Internetu

Informacje o prawach autorskich i znakach handlowych

- Informacje w tym dokumencie mogą ulec zmianie bez uprzedzenia. Aby uzyskać najnowsze informacje dotyczące nazw produktów i numerów modeli, należy skontaktować się z centrum pomocy technicznej firmy Olympus.
- Zawarte w instrukcji ilustracje przedstawiające ekran i dyktafon mogą odbiegać wyglądem od rzeczywistego produktu. Choć podjęto wszelkie środki w celu zapewnienia dokładności informacji w tej instrukcji, od czasu do czasu mogą pojawić się błędy. Wszelkie pytania i wątpliwości dotyczące informacji, ewentualnych błędów lub braków należy kierować do centrum pomocy technicznej firmy Olympus.
- Firma Olympus Corporation jest posiadaczem praw autorskich do niniejszej instrukcji. Prawo autorskie zabrania nieupoważnionego powielania niniejszej instrukcji lub rozpowszechniania jej kopii.
- Firma Olympus nie ponosi żadnej odpowiedzialności za szkody, utratę dochodów lub roszczenia stron trzecich, wynikające z niewłaściwego użytkowania produktu.

Znaki towarowe i zastrzeżone znaki towarowe

- IBM i PC/AT są znakami towarowymi lub zastrzeżonymi znakami towarowymi firmy International Business Machines Corporation.
- Microsoft i Windows są zastrzeżonymi znakami towarowymi firmy Microsoft Corporation.
- microSD i microSDHC są znakami handlowymi stowarzyszenia SD Card Association.
- Macintosh jest znakiem towarowym firmy Apple Inc.
- Technologia kodowania dźwięku MP3 została użyta na mocy licencji Instytutu Fraunhofera IIS i firmy Thomson.
- Technologia Voice Activity Detection została użyta na mocy licencji firmy NTT Electronics Corporation.

Wszystkie pozostałe nazwy produktów i marek wymienione w tej instrukcji są znakami towarowymi lub zastrzeżonymi znakami towarowymi odpowiednich podmiotów.

Środki ostrożności

Przed rozpoczęciem użytkowania dyktafonu należy przeczytać niniejszą instrukcję, aby zapewnić prawidłowe i bezpieczne działanie urządzenia. Po przeczytaniu instrukcji należy przechowywać ją w dostępnym miejscu, aby w razie potrzeby móc po nią sięgnąć.

Ważne uwagi dotyczące bezpieczeństwa

- Ważne uwagi dotyczące bezpieczeństwa zawarte w niniejszej instrukcji są oznaczone poniższymi symbolami i etykietami. Należy zawsze przestrzegać poniższych środków ostrożności, aby uniknąć zranienia siebie lub innych oraz uszkodzenia mienia.
- Znaczenie każdego rodzaju środka ostrożności podano poniżej.

⚠ NIEBEZPIECZEŃSTWO

Środki ostrożności dotyczące bezpośredniego zagrożenia, które może skutkować śmiercią lub poważnymi obrażeniami, jeśli urządzenie jest obsługiwane nieprawidłowo.

⚠ OSTRZEŻENIE

Środki ostrożności dotyczące sytuacji, które potencjalnie mogą stanowić zagrożenie skutkujące śmiercią lub poważnymi obrażeniami ciała, jeśli urządzenie jest obsługiwane nieprawidłowo.

⚠ PRZESTROGA

Środki ostrożności dotyczące sytuacji, które potencjalnie mogą stanowić zagrożenie skutkujące obrażeniami ciała lub potencjalnym uszkodzeniem mienia, jeśli urządzenie jest obsługiwane nieprawidłowo.

Środki ostrożności dotyczące dyktafonu

⚠ OSTRZEŻENIE

- Nie należy używać dyktafonu w środowisku, w którym mogą znajdować się gazy palne lub wybuchowe.

  Grozi to pożarem lub wybuchem.
- Nie należy demontować, naprawiać ani modyfikować dyktafonu.

  Może to spowodować porażenie prądem elektrycznym lub zranienie.
- Nie należy korzystać z dyktafonu w trakcie prowadzenia pojazdów (takich jak rower, motocykl czy samochód).

  Może to być przyczyną wypadków drogowych.
- Nie należy zostawiać dyktafonu w miejscach dostępnych dla niemowląt i dzieci.

  Należy zwrócić uwagę, aby podczas korzystania z dyktafonu w obecności niemowląt lub dzieci nie pozostawiać go bez nadzoru. Dzieci i niemowlęta nie są w stanie zrozumieć środków bezpieczeństwa, jakie należy zachować przy korzystaniu z dyktafonu, i są narażone na ryzyko wypadków, takich jak:
  - Uduszenie spowodowane przypadkowym owinięciem szyi przewodem słuchawek.
  - Porażenie prądem lub zranienie wynikające z niewłaściwej obsługi.

- Jeśli używany dyktafon zacznie wydawać nienormalne dźwięki, nagrzewać się, wydzielać odór, zapach spalenizny lub dym:
  ① Należy natychmiast ostrożnie wyjąć baterię i odłączyć przewód USB, tak aby nie poparzyć się ani nie zranić. Dalsze korzystanie z urządzenia może spowodować pożar lub oparzenia (jeśli produkt się przegrzewa, nie należy go dotykać gołymi rękami).
  ② Skontaktować się z punktem zakupu lub z punktem serwisowym Olympus.
- Nie podłączać przewodu zasilania USB do gniazda zapalniczki samochodowej ani innych zmodyfikowanych źródeł zasilania.

  Może to spowodować przegrzanie, pożar, porażenie prądem elektrycznym lub awarię.
- Należy używać jedynie kart pamięci microSD/microSDHC. Nie należy wkładać do dyktafonu innych typów kart.

  Jeśli przypadkowo umieści się w dyktafonie kartę innego typu, nie należy wyciągać jej na siłę. Należy skontaktować się z punktem zakupu lub z punktem serwisowym Olympus w celu wykonania naprawy.
- Jeśli dyktafon wpadnie do wody lub jeśli woda, metal lub substancja łatwopalna dostanie się do wnętrza, należy:
  ① Natychmiast wyjąć baterię.
  ② Skontaktować się z punktem zakupu lub z punktem serwisowym Olympus w celu wykonania naprawy. Kontynuowanie użytkowania może spowodować pożar lub porażenie prądem.
- Nie należy korzystać z dyktafonu w samolotach, szpitalach i innych miejscach, w których korzystanie z urządzeń elektronicznych jest ograniczone.
- Jeśli używany dyktafon zacznie wydawać nietypowe dźwięki, nagrzewać się, dziwnie pachnieć lub dymić, należy zaprzestać jego używania.

  Może to spowodować pożar lub poparzenia. Należy niezwłocznie wyjąć baterie, zachowując ostrożność, aby uniknąć poparzenia. Należy skontaktować się z punktem zakupu lub z punktem serwisowym Olympus w celu wykonania naprawy. (Podczas wyjmowania baterii nie można dotykać jej gołymi rękami. Należy ją wyjmować na dworze, z dala od łatwopalnych obiektów).
- Podczas przenoszenia dyktafonu za pasek postępować ostrożnie, aby nie uderzać nim w inne przedmioty.

⚠ PRZESTROGA

- Nie należy zwiększać głośności przed wykonaniem tej czynności.

  Może to spowodować uszkodzenie lub utratę słuchu.

Baterie

⚠ NIEBEZPIECZEŃSTWO

- Nie wolno umieszczać baterii w pobliżu źródeł zapłonu.
- Nie wolno spalać, podgrzewać ani rozmontowywać baterii. Nie dopuszczać do zwarcia biegunów baterii.

  Może to spowodować pożar, pęknięcie, przepalenie lub przegrzanie.
- Nie wykonywać połączeń lutowanych bezpośrednio do baterii. Nie wolno deformować, modyfikować ani rozmontowywać baterii.
- Nie wolno łączyć ze sobą dodatniego i ujemnego styku baterii.

  Może to spowodować przegrzanie, porażenie prądem elektrycznym lub pożar.
- W przypadku przenoszenia lub przechowywania baterii należy włożyć ją do opakowania w celu ochrony styków. Nie należy nosić i przechowywać baterii z metalowymi przedmiotami, takimi jak breloki.

  Może to spowodować przegrzanie, porażenie prądem elektrycznym lub pożar.
- Nie wolno podłączać baterii bezpośrednio do gniazdka elektrycznego ani gniazda zapalniczki w samochodzie.
- Nie należy pozostawiać dyktafonu w miejscach, w których występuje wysoka temperatura ani wystawiać go na bezpośrednie działanie promieni słonecznych, np. w samochodzie w gorący dzień lub w pobliżu działającego w pomieszczeniu grzejnika.

  Może to spowodować pożar, poparzenie lub zranienie z powodu wycieku, przegrzania lub pęknięcia.

⚠ OSTRZEŻENIE

- Nie należy dotykać ani trzymać baterii mokrymi rękoma.

  Może to spowodować porażenie prądem elektrycznym lub awarię.
- Nie należy używać baterii, których obudowa jest porysowana lub uszkodzona.

  Może to spowodować pęknięcie lub przegrzanie.
- Nie wolno wkładać baterii, zamieniając położenie jej dodatniego i ujemnego styku.

  Może to spowodować wyciek, przegrzanie, przepalenie lub pęknięcie.
  - Nie należy używać baterii z rozerwaną osłoną uszczelniającą (pokrycie izolacją).
  - Jeśli dyktafon nie będzie używany przez dłuższy czas, należy przed schowaniem wyjąć z niego baterię.
  - Przy pozbywaniu się zużytych baterii należy zaizolować ich styki taśmą i zutylizować je w sposób określony przez lokalne władze.
  - Wyjąć baterię z dyktafonu od razu, gdy stanie się bezużyteczna. Może spowodować wyciek.
- Jeśli płyn z baterii dostanie się do oczu, może spowodować ślepotę. Jeśli płyn z baterii dostanie się do oczu, nie wolno ich trzeć. Należy natomiast dokładnie przepłukać bieżącą wodą z kranu lub czystą wodą z innego źródła. Natychmiast udać się do lekarza.
- Nie należy powtórnie ładować baterii alkalicznych, litowych ani żadnych innych baterii jednorazowego użytku.

- Baterie należy przechowywać w miejscach niedostępnych dla niemowląt i dzieci.

  Niemowlę lub dziecko może połknąć baterię. W takim przypadku należy natychmiast zawieźć dziecko do lekarza.
- Nie należy zanurzać baterii w wodzie (słodkiej ani słonej) ani dopuszczać do zawilgocenia jej styków.
- Nie należy używać baterii, która ma wyciek, zmieniła kolor lub uległa zdeformowaniu.
- Należy przerwać ładowanie akumulatora, jeśli nie zakończyło się ono w określonym czasie przeznaczonym na ładowanie.
- Płyn z baterii, który dostanie się na odzież bądź skórę, należy spłukać bieżącą wodą z kranu lub czystą wodą z innego źródła.

⚠ PRZESTROGA

- Nie wolno rzucać baterią ani poddawać jej silnym wstrząsom.
- Przed pierwszym użyciem lub po dłuższym okresie nieużywania należy zawsze naładować akumulator.
- Baterie mają ograniczony czas eksploatacji. Gdy czas działania dyktafonu po naładowaniu baterii w określonych warunkach jest coraz krótszy, rozważ, czy bateria nie jest wyeksploatowana i wymień ją na nową.
- Wymiana baterii na baterie niewłaściwego typu może grozić wybuchem.
  Podczas utylizacji baterii należy przestrzegać poniższych instrukcji.

  W trosce o ochronę środowiska i zasobów naturalnych prosimy o oddawanie baterii do recyklingu. Gdy pozbywasz się zużytych baterii, zawsze zakrywaj ich styki i przestrzegaj lokalnych przepisów.

Utylizacja zużytego akumulatora

- Oddanie akumulatora do recyklingu pomaga chronić środowisko.
  Gdy pozbywasz się zużytych akumulatorów, zawsze zakrywaj ich styki i przestrzegaj lokalnych przepisów.

Oprogramowanie

⚠ OSTRZEŻENIE

- Dołączonej płyty CD-ROM nie wolno odtwarzać za pomocą muzycznego odtwarzacza CD.

  Może to spowodować uszkodzenie głośnika i słuchawki lub doprowadzić do utraty słuchu.

Robocze środki ostrożności

- Nie należy pozostawiać dyktafonu w miejscach, w których występuje wysoka temperatura i wilgotność ani wystawiać go na bezpośrednie działanie promieni słonecznych, np. latem na plaży.
- Nie należy przechowywać dyktafonu w wilgotnym i zakurzonym miejscu.
- Jeśli dyktafon stanie się mokry lub wilgotny, należy go przetrzeć suchą szmatką. Szczególnie należy unikać kontaktu dyktafonu ze słoną wodą.
- Nie zostawiać dyktafonu na telewizorze, lodówce ani innych urządzeniach elektrycznych lub w ich pobliżu.
- Zapobiegać dostaniu się do urządzenia piasku i błota. Może to spowodować jego nienaprawialne uszkodzenie.
- Nie poddawać urządzenia intensywnym drganiom ani wstrząsom.
- Nie należy przechowywać dyktafonu w wilgotnych miejscach.
- Położenie karty magnetycznej (takiej jak karta kredytowa) w pobliżu głośnika lub słuchawek może spowodować utratę danych przechowywanych na tej karcie.
- Jeżeli podczas nagrywania lub odtwarzania dyktafon znajdował się w pobliżu przewodu lampy elektrycznej, lampy fluorescencyjnej lub telefonu komórkowego, mogą być słyszalne zakłócenia.

<Środki ostrożności związane z utratą danych>

- Zawartość zapisana w pamięci wewnętrznej lub karcie microSD może zostać zniszczona lub utracona z powodu błędów działania, uszkodzeń urządzenia i jego napraw.
- Również kiedy zawartość jest zapisana w pamięci przez długi czas lub jest wielokrotnie wykorzystywana, operacje takie jak zapisanie, odczytanie lub skasowanie danych mogą nie być już możliwe.
- Zalecamy wykonywanie kopii zapasowej ważnych danych i zapisywanie jej na dysku twardym komputera lub innych nośnikach danych.
- Firma Olympus nie ponosi żadnej odpowiedzialności za szkody lub utratę dochodów z powodu zniszczenia lub utraty danych, niezależnie od przyczyny.

<Środki ostrożności dotyczące nagranego pliku>

- Firma Olympus nie ponosi odpowiedzialności za nagrane pliki, które zostaną usunięte lub staną się niemożliwe do odtworzenia z powodu awarii dyktafonu lub komputera.
- Nagrywanie materiału objętego prawami autorskimi jest dozwolone jedynie, gdy ma on być wykorzystywany do celów prywatnych. Każdy inny sposób jego wykorzystania bez zezwolenia właściciela praw autorskich jest zabroniony przez prawo.

<Środki ostrożności przy pozbywaniu się dyktafonu i kart microSD>

- Nawet przy formatowaniu lub kasowaniu plików w pamięci wewnętrznej i/lub na kartach microSD są aktualizowane tylko informacje dotyczące zarządzania plikami, natomiast zapisane dane nie są usuwane całkowicie.
  Przy pozbywaniu się dyktafonu lub karty microSD należy się upewnić, że zostały zniszczone, sformatowane zarówno fragmenty ciszy, jak i nagrań, w całym obszarze dostępnym do nagrywania, lub wykonano inną tego typu operację w celu zabezpieczenia przed ujawnieniem danych osobistych.

Dane techniczne

- **Formaty zapisu**
  Format Linear PCM
  Format MP3
- **Maksymalna moc wyjściowa**
  150 mW (głośnik 8 Ω)
- **Maksymalne napięcie wyjściowe**
  Dyktafon: ≦ 150 mV
  (zgodnie z normą EN 50332-2)
- **Nośniki danych***
  Pamięć wewnętrzna flash typu NAND: 8 GB Karta microSD:
  (Obsługuje karty o pojemności od 2 do 32 GB.)
  * Niektóre obszary nośnika pamięci służą do zarządzania danymi, więc rzeczywista pojemność użytkowa nośnika jest nieznacznie mniejsza od wyświetlanej.
- **Głośnik**
  Wbudowany okrągły głośnik dynamiczny o średnicy 18 mm
- **Gniazdo mikrofonowe**
  Średnica 3,5 mm, impedancja 2 kΩ
- **Gniazdo słuchawkowe**
  Średnica 3,5 mm; Impedancja: Min. 8 Ω
- **Źródło zasilania**
  Napięcie standardowe: 1,5 V
  Bateria: jedna bateria typu AAA z suchym ogniwem (model LR03) lub jeden akumulator niklowo-wodorkowy firmy Olympus
  Zewnętrzny zasilacz sieciowy podłączany do portu USB (model A 514; 5 V DC)
- **Wymiary zewnętrzne**
  105,9 × 39,6 × 14,4 mm
  (bez elementów wystających)
- **Waga**
  72 g (łącznie z bateriami)
- **Temperatura pracy**
  Od 0 do 42°C

Należy pamiętać, że dane techniczne i wygląd dyktafonu mogą się zmienić bez uprzedzenia z powodu wprowadzania ulepszeń lub innych rozwiązań.

Informacja dla użytkowników w Europie

Oznaczenie „CE” wskazuje, że niniejszy produkt jest zgodny z europejskimi wymaganiami dotyczącymi bezpieczeństwa, zdrowia oraz ochrony środowiska i klienta. Produkty z oznaczeniem CE przeznaczone są do sprzedaży w Europie.

Przedstawiony tu symbol [przekreślony wizerunek kosza na kółkach, zgodny z dyrektywą WEEE, załącznik IV] informuje o istniejącym w UE obowiązku sortowania i osobnego usuwania lub utylizacji sprzętu elektronicznego. Nie należy wyrzucać tego sprzętu razem ze śmieciami i odpadkami domowymi. Pozbywając się tego produktu, należy korzystać z funkcjonujących w poszczególnych krajach systemów zbiórki odpadów i surowców wtórnych.

Przedstawiony tu symbol [przekreślony wizerunek kosza na kółkach, zgodny z dyrektywą 2006/66/WE, załącznik II] informuje o istniejącym w UE obowiązku sortowania zużytych baterii.
Nie należy wyrzucać baterii razem ze śmieciami i odpadkami domowymi. Przy pozbywaniu się baterii prosimy o korzystanie z funkcjonujących w poszczególnych krajach systemów i rozwiązań zbierania surowców wtórnych.

Aby uniknąć uszkodzenia słuchu, nie należy słuchać dźwięków o wysokim poziomie głośności przez dłuższy czas.

PT Introdução

- Obrigado por ter adquirido um gravador de voz digital da Olympus. Leia estas instruções para obter informações sobre a utilização correta e segura deste produto.
- Este manual é uma versão básica. Consulte o manual avançado completo presente nos dados armazenados na pasta [**OL_MANUAL**] do gravador ou transfira os dados do site da OLYMPUS.

Nomes dos componentes

Gravador

① **Microfone central integrado**
② **Microfone estéreo integrado (L)**
③ **Visor**
④ **Interruptor POWER/HOLD**
⑤ **Botão F1**
⑥ **Botão STOP (■)**
⑦ **Seletor deslizante do conector USB**
⑧ **Botão ERASE**
⑨ **Microfone estéreo integrado (R)**
⑩ **Botão MENU/SCENE**
⑪ **Botão F2**
⑫ **Botão REC (gravar) (●)**
⑬ **Luz indicadora LED (LED)**
⑭ **Botão LIST**
⑮ **Botão ▶ OK**
⑯ **Botão I◀◀**
⑰ **Botão +**
⑱ **Botão ▶▶I**
⑲ **Botão –**
⑳ **Orifício de montagem do adaptador**
㉑ **Entrada dos auriculares (🎧)**
㉒ **Entrada de microfone (🎙)**
㉓ **Botão de bloqueio da tampa da pilha/cartão**
㉔ **Altifalante integrado**
㉕ **Ranhura para cartão microSD**
㉖ **Conector USB/tampa do conector USB (retráctil)**
㉗ **Furo para alça**
㉘ **Tampa da pilha/cartão**

Visor

Ⓐ **Durante o modo de gravação**
Ⓑ **Durante o modo de paragem ou modo de reprodução**

❶ **Indicador de pasta**
❷ **Nome do ficheiro**
❸ **Indicador de carga da pilha**
❹ **Indicador do estado do gravador de voz**
[●]: Indicador de gravação
[●II]: Indicador de pausa na gravação
[■]: Indicador de paragem
[▶]: Indicador de reprodução
[▶]: Indicador de reprodução rápida
[▶]: Indicador de reprodução lenta
[▶▶]: Indicador de avanço rápido
[◀◀]: Indicador de retrocesso rápido
❺ **Tempo de gravação decorrido**
❻ **Indicador de nível**
❼ **Indicador do suporte de dados de gravação**
[IN]: Memória interna
[▶]: Cartão microSD
❽ **Tempo de gravação restante possível**
❾ **Visualização de guia dos botões de função**
❿ **Tempo de reprodução decorrido**
⓫ **Duração de ficheiro**
⓬ **Barra indicadora da posição de reprodução**
⓭ **Indicador de gravação do temporizador (⏱)**

Ⓒ **Visor [Time/Date] e [Remain]**

DICA:
- Premindo e mantendo premido o botão **STOP** (■) enquanto o gravador de voz se encontra em modo de paragem, veem-se as definições [**Time & Date**] e [**Remain**] (quantidade de tempo de gravação possível restante).

⓮ **Indicador de carga da pilha**
[Ni]: Ni-MH
[Al]: Alcalina
⓯ **Data e hora atuais**
⓰ **Indicador do suporte de dados de gravação**
⓱ **Indicador do formato de gravação**
⓲ **Tempo de gravação possível**
⓳ **Espaço livre disponível**

Configurar

Inserir a pilha (Fig. 1)

Antes de usar o gravador de voz, introduza a pilha no compartimento da pilha do gravador de voz.

1 Prima e mantenha premido o botão de bloqueio da tampa da pilha/cartão e, em seguida, faça deslizar a tampa da pilha/cartão para abrir.

2 Introduza uma pilha AAA, certificando-se de que os terminais positivo e negativo estão devidamente posicionados.
ⓐ Introduza o terminal negativo da pilha em primeiro lugar.

3 Faça deslizar completamente a tampa da pilha/cartão para fechar o compartimento.

Ligar o aparelho (Fig. 2)

1 Se o gravador de voz estiver desligado, faça deslizar o interruptor POWER/HOLD no sentido da seta.

Selecionar a definição da pilha (Fig. 3)

1 Prima o botão + ou – para selecionar o tipo de pilha introduzida.

[**Ni-MH**]:
Selecione se introduziu uma pilha recarregável Olympus de hidreto metálico de níquel (modelo BR404).

[**Alkaline**]:
Selecione se introduziu uma pilha alcalina.

2 Prima o botão ▶ OK para concluir a definição.

Definir a data/hora (Fig. 4)

1 Prima o botão ▶▶I ou I◀◀ para selecionar o item que pretende definir.

2 Prima o botão + ou – para alterar o número.

- Para modificar a definição de outro item, prima o botão ▶▶I ou I◀◀ para deslocar o cursor intermitente e, em seguida, prima o botão + ou – para alterar o número.

3 Prima o botão ▶ OK para concluir a definição.

Definir o guia por voz (Fig. 5)

1 Prima o botão + ou – para selecionar [On] ou [Off].

[**On**]:
O guia por voz será ativado.

[**Off**]:
O guia por voz será cancelado.

2 Prima o botão ▶ OK para concluir a definição.

DICA:

- Se premir e mantiver premido o botão **F2** quando não estiver a gravar ou a reproduzir, pode voltar a ouvir o guia por voz.

Carregar a pilha ligando o conector USB a um PC (Fig. 6)

NOTA:

- Antes de carregar a pilha, introduza a pilha recarregável fornecida e defina [**Battery**] como [**Ni-MH**].

1 Inicie o PC.

2 Faça deslizar a patilha do conetor USB na direção da seta.

3 Depois de se certificar de que o gravador de voz parou, ligue o conetor USB a uma porta USB num PC.

4 Prima o botão ▶ OK para começar a carregar a pilha.

- Quando [**Battery**] está definido como [**Ni-MH**], [**Press OK to start charging**] aparece no visor. Prima o botão ▶ **OK** enquanto a mensagem estiver a piscar.

5 O carregamento está concluído quando o indicador da carga da pilha muda para [ ].

NOTA:

- Nunca tente carregar uma pilha alcalina, uma pilha de lítio ou qualquer outra pilha primária. A fuga de fluido ou o sobreaquecimento pode provocar o mau funcionamento do gravador.

Desligar o aparelho

1 Faça deslizar o interruptor POWER/HOLD na direção da seta durante, pelo menos, meio segundo.

Modo Poupar Energ

Caso, depois de se ligar o aparelho, o gravador de voz esteja inativo durante, pelo menos, 10 minutos, o visor apaga-se e o gravador de voz entra automaticamente em modo Poupar Energ.

- O modo Poupar Energ é desativado premindo um botão qualquer.

Gravar

Procedimento básico de gravação (Fig. 7)

1 Prima o botão F1 (FOLDER) para selecionar a pasta onde vai guardar a gravação.

2 Oriente o microfone integrado na direção do som a gravar.

3 Prima o botão REC (●) para iniciar a gravação.

ⓐ Tempo de gravação decorrido
ⓑ Indicador de nível (varia de acordo com o volume de gravação e a definição da função de gravação)
ⓒ Tempo de gravação restante possível

- A luz indicadora LED acende.

4 Prima o botão STOP (■) quando quiser parar a gravação.

ⓓ Duração de ficheiro

Selecionar a definição de gravação automática (Fig. 8)

O gravador de voz tem templates pré-existentes com as definições que se adaptam idealmente às várias aplicações de gravação, como palestras e ditados. Ao selecionar um destes templates, pode aplicar as várias definições recomendadas para a sua aplicação de gravação numa única operação.

1 Com o gravador de voz no modo de paragem, prima e mantenha premido o botão MENU/SCENE.

2 Prima o botão + ou – para selecionar a aplicação de gravação pretendida.

[**Auto**]:
O nível de gravação varia sempre automaticamente de acordo com o volume do som de entrada. Adequado para a gravação de todos os sons.

[**Lecture**]:
É adequado para a gravação com o microfone apontado numa direção específica, como num local amplo onde o orador se encontra muito afastado.

[**Conference**]:
Adequado para a gravação de conferências num espaço amplo e de outros sons numa área extensa.

[**Meeting**]:
Adequado para a gravação de reuniões em espaços pequenos e de outros sons a uma distância relativamente curta.
[**Dictation**]:
Adequado para a gravação da própria voz e de outros sons a uma distância extremamente curta.
[**Manual**]:
Pode premir o botão ▶▶I para modificar cinco definições relacionadas com a gravação, tais como [**Rec Level**] e [**Rec Mode**].

3 Prima o botão ▶OK para concluir a definição.

4 Prima o botão STOP (■) para sair do ecrã de seleção.

Reprodução

Para além dos ficheiros gravados pelo gravador de voz, este também pode reproduzir ficheiros nos formatos WAV e MP3 transferidos de um PC.

Procedimento básico de reprodução (Fig. 9)

1 Selecione o ficheiro a reproduzir na pasta que o contém.

2 Prima o botão ▶ OK para iniciar a reprodução.

ⓐ Indicador de pasta/nome do ficheiro
ⓑ Tempo de reprodução decorrido/duração do ficheiro
ⓒ Barra indicadora da posição de reprodução

- Ao premir o botão **PLAY** durante a reprodução, a velocidade de reprodução é alterada cada vez que o botão é premido.

▶ PLAY (Reprodução normal)
↓
▶ SLOW (Reprodução lenta)
↓
▶ FAST (Reprodução rápida)

3 Prima o botão + ou – para ajustar o volume ao nível desejado.

- O volume pode ser ajustado para uma definição entre [**00**] e [**30**]. Quanto maior for o número, mais alto será o volume.
- Se o nível de volume estiver muito alto, poderá aparecer um ecrã de aviso.

4 Prima o botão STOP (■) para parar a reprodução.

Apagar ficheiros (Fig. 10)

1 Selecione o ficheiro que pretende apagar.

2 Quando o ecrã de visualização de ficheiros aparecer, prima o botão ERASE com o gravador de voz no modo de paragem.

3 Prima o botão + ou – para selecionar [All in folder] ou [One file].

4 Prima o botão ▶ OK.

5 Prima o botão + para selecionar [Start].

6 Prima o botão ▶ OK.

- [**Erasing!**] aparece no visor e o processo de apagamento começa.
- [**Erased**] aparece quando o processo estiver concluído.

Utilização com um PC

Ambiente operacional do PC

Windows

Sistema operativo:
Microsoft Windows Vista Service Pack 2 (32 bits/64 bits)
Microsoft Windows 7 Service Pack 1 (32 bits/64 bits)
Microsoft Windows 8, 8.1 (32 bits/64 bits)
Microsoft Windows 10 (32 bits/64 bits)

CPU:
Processador de 1 GHz ou superior, 32 bits (x86) ou 64 bits (x64)

RAM:
512 MB ou superior

Espaço no disco rígido:
Instalação do Olympus Sonority: 300 MB ou superior

Unidade:
Unidade de CD-ROM ou CD-R, CD-RW, DVD-ROM

Browser:
Microsoft Internet Explorer 6.0 ou posterior

Ecrã:
1024 x 768 pontos, 65 536 cores ou mais (16 770 000 cores ou mais recomendadas)

Porta USB:
Uma ou mais portas disponíveis

Outros:
- Dispositivo de áudio
- Um ambiente com acesso à Internet

Macintosh

Sistema operativo:
Mac OS X 10.5.8 a 10.11

CPU:
Processador PowerPC G5 ou multinúcleo Intel de 1,5 GHz ou superior

RAM:
512 MB ou superior

Espaço no disco rígido:
Instalação do Olympus Sonority: 300 MB ou superior

Unidade:
Unidade de CD-ROM ou CD-R, CD-RW, DVD-ROM

Browser:
Safari 3.0.4 ou posterior

Ecrã:
1024 x 768 pontos, 32 000 cores ou mais (16 770 000 cores ou mais recomendadas)

Porta USB:
Uma ou mais portas disponíveis

Outros:
- Dispositivo de áudio
- Quick Time 7.2 ou posterior com acesso à Internet recomendado

Copyright e informação de marcas registadas

- A informação contida neste documento está sujeita a alterações no futuro sem aviso prévio. Contacte o Centro de Apoio ao Cliente Olympus para conhecer os nomes dos produtos mais recentes, números de modelos e outras informações.
- Os visores do gravador de voz e as ilustrações do produto apresentados neste manual podem diferir do produto real. Embora se tenham tomado todas as precauções para assegurar a exatidão da informação neste manual, poderão, eventualmente, surgir erros. Quaisquer questões ou consultas relativas a informação duvidosa ou possíveis erros e omissões deverão ser endereçadas ao Centro de Apoio ao Cliente Olympus.
- A Olympus Corporation é proprietária dos direitos de autor deste manual. A lei de direitos de autor proíbe a reprodução não autorizada deste manual ou a distribuição não autorizada de reproduções do mesmo.
- Tenha em consideração que a Olympus declina toda e qualquer responsabilidade por eventuais danos, lucros perdidos ou reclamações de terceiros resultantes da utilização imprópria do produto.

Marcas comerciais e marcas comerciais registadas

- IBM e PC/AT são marcas comerciais ou marcas comerciais registadas da International Business Machines Corporation.
- Microsoft e Windows são marcas comerciais registadas da Microsoft Corporation.
- microSD e microSDHC são marcas comerciais da SD Card Association.
- Macintosh é uma marca comercial da Apple Inc.
- O produto utiliza tecnologia de codificação áudio MP3 sob licença do Fraunhofer IIS e da Thomson.
- O produto utiliza tecnologia de deteção de atividade vocal sob licença da NTT Electronics Corporation.

Todas as outras marcas ou nomes de produto neste manual são marcas registadas ou marcas comerciais registadas dos respetivos proprietários.

Precauções de segurança

Antes de utilizar o gravador de voz, leia este manual, para garantir o seu funcionamento correto e seguro. Após a leitura do manual, assegure-se de que o mantém em local acessível, para o consultar rapidamente sempre que necessário.

Precauções de segurança importantes

- As precauções de segurança importantes referidas neste manual são acompanhadas pelo símbolo e pelas legendas abaixo. Respeite sempre estas precauções, para evitar lesionar-se ou lesionar outras pessoas ou causar danos materiais.
- O significado de cada tipo de precaução é indicado abaixo.

⚠ PERIGO

Indica um perigo eminente suscetível de causar a morte ou lesões graves se o equipamento for manuseado incorretamente.

⚠ AVISO

Indica uma situação potencialmente suscetível de causar a morte ou lesões graves se o equipamento for manuseado incorretamente.

⚠ ADVERTÊNCIA

Indica uma situação potencialmente suscetível de causar lesões ou suscetível de provocar apenas danos materiais se o equipamento for manuseado incorretamente.

Precauções de segurança com o gravador de voz

⚠ AVISO

- Não utilize o gravador de voz num ambiente que possa conter gases inflamáveis ou explosivos.

  Poderá provocar incêndio ou explosão.
- Não tente desmontar, reparar ou modificar o gravador de voz.

  Poderá provocar um choque elétrico ou lesões.
- Não utilize o gravador de voz quando conduzir um veículo (como uma bicicleta, uma moto ou um automóvel).

  Poderá provocar acidentes rodoviários.
- Não deixe o gravador de voz ao alcance de bebés e crianças.

  Preste atenção quando utilizar o gravador de voz próximo de um bebé ou uma criança, tomando o cuidado de não o deixar sem vigilância. Os bebés e as crianças não conseguem compreender as precauções de segurança com o gravador de voz e existe o risco de acidentes como:
  - Estrangulamento devido ao enrolamento acidental do cabo dos auscultadores em redor do pescoço.
  - Erros de funcionamento causadores de lesão ou choque elétrico.
- Se detetar um cheiro incomum, ruído, calor, cheiro a queimado ou fumo proveniente do gravador:
  ① Desligue a pilha e a ligação USB imediatamente, tomando cuidado para não se queimar nem se magoar. Continuar a utilização poderá provocar incêndio ou queimaduras (não manuseie o produto com as mãos desprotegidas quando ele estiver em sobreaquecimento).
  ② Contacte o seu revendedor ou um centro de assistência Olympus.

- Não utilize a fonte de alimentação USB através da tomada de energia do isqueiro de automóvel ou de uma fonte de alimentação modificada por si.

  Poderá provocar sobreaquecimento, incêndio, choque elétrico ou avarias.
- Utilize apenas cartões de memória microSD/microSDHC. Nunca coloque cartões de outros tipos no gravador de voz.

  Se outro tipo de cartão for colocado por lapso no gravador de voz, não tente puxá-lo com força. Contacte um centro de reparações ou assistência Olympus.
- Se o gravador de voz cair dentro de água ou se houver penetração de água, metal ou substâncias estranhas combustíveis:

  ① Remova a pilha imediatamente.

  ② Contacte o seu revendedor ou o centro de assistência Olympus para o mandar reparar. Continuar a utilização poderá provocar incêndio ou choque elétrico.
- Não utilize o gravador de voz, ou utilize-o somente conforme indicado em aviões, hospitais ou outros locais onde a utilização de dispositivos eletrónicos esteja sujeita a restrições.
- Pare de utilizar o gravador de voz, se reparar que liberta um cheiro incomum, ruído ou fumo.

  Poderá causar incêndio ou queimaduras. Remova a pilha imediatamente, tomando cuidado para não se queimar. Contacte o seu revendedor ou o centro de reparação ou assistência Olympus para o mandar reparar. (Não manuseie a pilha com as mãos desprotegidas quando a remover. Retire a pilha no exterior e afastada de objetos inflamáveis.)
- Quando transportar o gravador de voz pela alça, tome cuidado para evitar que fique preso noutros objetos.

⚠ ADVERTÊNCIA

- Não aumente o volume antes de realizar uma operação.

  Daí podem resultar lesões auditivas ou a perda da audição.

Pilhas

⚠ PERIGO

- Não coloque a pilha próximo de fontes de ignição.
- Não incinere, não aqueça nem desmonte a pilha. Não coloque os elétrodos positivo e negativo da pilha em curto-circuito.

  Poderá provocar incêndio, fissuras, combustão ou sobreaquecimento.
- Não solde ligações diretamente sobre a pilha. Não deforme, não modifique nem desmonte a pilha.
- Não ligue os terminais positivo e negativo da pilha.

  Poderá causar sobreaquecimento, choque elétrico ou incêndio.
- Quando transportar ou armazenar a pilha, coloque-a sempre na caixa e proteja os terminais. Não transporte nem armazene a pilha juntamente com artigos em metais preciosos, como chaveiros.

  Poderá causar sobreaquecimento, choque elétrico ou incêndio.
- Não ligue a pilha diretamente a uma tomada de energia ou a um isqueiro de automóvel.
- Não utilize nem deixe a pilha em locais quentes, como à luz solar direta, no interior de um veículo com o tempo quente ou próximo de um aquecedor.

  Poderá provocar incêndio, queimaduras, ou ferimentos resultantes de fugas, sobreaquecimento ou fissuras.

⚠ AVISO

- Não manuseie a pilha com as mãos molhadas.

  Poderá provocar um choque elétrico ou avarias.
- Não utilize a pilha com uma caixa riscada ou danificada.

  Poderá provocar fissuras ou sobreaquecimento.
- Não introduza a pilha com os terminais positivo e negativo na direção oposta.

  Poderá provocar fuga, sobreaquecimento, combustão ou fissuras.
  - Não utilize uma pilha com o vedante do compartimento (tampa isolante) desgastado.
  - Remova sempre a pilha quando o gravador de voz não for utilizado por um período prolongado.
  - Ao eliminar pilhas usadas, isole os seus contactos com fita e elimine-os como lixo doméstico, tal como descrito pelas autoridades locais.
  - Remova a pilha do gravador de voz assim que a pilha se tornar inutilizável. Poderá causar fugas.
- O contacto do fluido da pilha com os olhos pode causar cegueira. Não esfregue os olhos se forem atingidos por fluido da pilha. Lave-os minuciosamente com água da torneira ou outra água limpa de imediato. Consulte imediatamente o médico.
- Não tente recarregar pilhas alcalinas, de lítio ou qualquer outro tipo de pilhas não recarregáveis.
- Mantenha a pilha fora do alcance de bebés e crianças.

  A pilha pode ser engolida por bebés e crianças. Consulte imediatamente o médico se tal acontecer.
- Não submerja a pilha em água doce ou salgada, nem permita que os terminais humedeçam.
- Deixe de usar a pilha se esta apresentar deficiências como fugas, descoloração ou deformação.
- Pare de carregar a pilha recarregável se o carregamento ainda não tiver terminado após o tempo de carregamento especificado.
- O fluido da pilha em contacto com o vestuário ou a pele pode lesionar a pele, pelo que deve enxaguar imediatamente o fluido da pilha com água da torneira ou outra água limpa.

⚠ ADVERTÊNCIA

- Não atire a pilha nem a sujeite a fortes impactos.
- Carregue sempre a pilha recarregável antes da primeira utilização ou se não foi utilizada por um período prolongado.

- As pilhas recarregáveis têm uma duração limitada. Se o tempo de funcionamento do gravador diminuir após recarregar nas condições especificadas, isso significa que a pilha está gasta e é necessário substituí-la por uma nova.
- Existe o risco de explosão se a pilha for substituída pelo tipo de pilha incorreto.
  Ao eliminar pilhas usadas, sigas as instruções.

  Proceda à reciclagem das pilhas para ajudar a salvar os recursos do nosso planeta. Ao eliminar pilhas usadas, certifique-se de que cobre os terminais e cumpra sempre a legislação e os regulamentos locais.

Eliminar a pilha recarregável

- A reciclagem das pilhas ajuda a salvar recursos. Ao eliminar uma pilha usada, proteja sempre os seus terminais e cumpra as leis e regulamentações locais.

Software

⚠ **AVISO**

- Não utilize um leitor de CD de música para reproduzir o CD-ROM incluído.

  Tal pode danificar o altifalante e os auscultadores ou causar a perda de audição.

Precauções com o funcionamento

- Não deixe o gravador de voz em locais quentes ou húmidos, como à luz solar direta, no interior de um veículo com o tempo quente ou na praia durante o Verão.
- Não guarde o gravador de voz em locais húmidos ou poeirentos.
- Se o gravador de voz ficar húmido ou molhado, limpe a humidade imediatamente com um pano seco. Deve-se evitar, em particular, o contacto com água salgada.
- Não coloque o gravador de voz sobre ou próximo de televisores, frigoríficos ou outros aparelhos elétricos.
- Evite que o gravador de voz entre em contacto com areia ou lama. O produto poderá ficar irreparável.
- Não sujeite o gravador de voz a vibrações ou choques intensos.
- Não utilize o gravador de voz em locais húmidos.
- A colocação de um cartão magnético (como um cartão bancário) próximo do altifalante ou dos auriculares pode provocar erros nos dados armazenados no cartão magnético.
- Se durante a gravação ou reprodução o gravador de voz for colocado próximo de uma linha de lâmpada elétrica, uma lâmpada fluorescente ou um telemóvel, poderá ser ouvido algum ruído.

<Precauções com perda de dados>

- O conteúdo gravado na memória interna e no cartão microSD pode ser destruído ou perder-se por motivos como erros de comando e falha ou reparação do dispositivo.
- Da mesma forma, quando o conteúdo é guardado na memória por um longo período de tempo ou é usado repetidamente, poderão não ser possíveis operações como a escrita, leitura ou eliminação do conteúdo.
- É recomendável fazer uma cópia de segurança de informação importante gravada, guardando-a no disco rígido de um PC ou outro suporte de dados de gravação.
- Tenha em consideração que a Olympus declina toda e qualquer responsabilidade por danos e lucros perdidos em resultado de danos ou perda dos dados gravados, independentemente da natureza ou motivo para tal.

<Precauções com ficheiros gravados>

- Tenha em consideração que a Olympus declina toda e qualquer responsabilidade pela eliminação de ficheiros ou por estes se tornarem irreproduzíveis devido a falha do gravador de voz ou do PC.
- É permitido gravar material protegido por direitos de autor, desde que a gravação se destine exclusivamente ao uso pessoal. Qualquer outro tipo de utilização sem autorização do proprietário dos direitos de autor é proibida pela legislação em matéria de direitos de autor.

<Precauções com a eliminação do gravador de voz e cartões microSD>

- Mesmo durante a formatação ou o apagamento, é apenas a informação de gestão de ficheiros da memória interna e/ou do cartão microSD que é atualizada e os dados gravados não são completamente apagados. Quando eliminar o gravador de voz ou um cartão microSD, certifique-se de que o destrói, formata o cartão, grava silêncio até esgotar o tempo de gravação ou realiza uma operação semelhante, a fim de prevenir a fuga de informação pessoal.

Especificações

- **Formatos de gravação**
  Formato PCM linear
  Formato MP3
- **Nível de saída máximo**
  150 mW (altifalante de 8 Ω)
- **Tensão de saída máxima**
  Gravador: ≦ 150 mV
  (em conformidade com
  a EN 50332-2)
- **Suportes de dados de gravação***
  Memória NAND flash interna: 8 GB
  Cartão microSD:
  (Suporta cartões com capacidade de 2 a 32 GB.)
  * É usada alguma capacidade de memória multimédia como área de gestão para que a capacidade de utilização real seja sempre ligeiramente inferior à capacidade apresentada.
- **Altifalante**
  Altifalante dinâmico circular integrado com 18 mm de diâmetro
- **Ficha de microfone**
  3,5 mm de diâmetro; Impedância: 2 kΩ
- **Entrada dos auriculares**
  3,5 mm de diâmetro; Impedância: 8 Ω no mínimo
- **Fonte de alimentação**
  Tensão padrão: 1,5 V
  Pilha: uma pilha alcalina seca AAA (modelo LR03) ou uma pilha recarregável de hidreto metálico de níquel Olympus
  Fonte de alimentação externa: adaptador CA de ligação USB (modelo A514; 5 VCC)
- **Dimensões externas**
  105,9 × 39,6 × 14,4 mm
  (não incluindo a maior projeção)
- **Peso**
  72 g (incluindo pilha)
- **Temperatura de funcionamento**
  0 a 42 °C

Tenha em conta que as especificações e aparência do gravador de voz estão sujeitas a alterações sem aviso prévio, visando melhorias do desempenho ou outras atualizações.

Para os clientes na Europa

A marca «CE» indica que este produto está em conformidade com os requisitos europeus de segurança, saúde, proteção ambiental e proteção do consumidor. Os produtos com a marca CE estão disponíveis para venda na Europa.

Este símbolo [contentor de rodas barrado com uma cruz — WEEE Anexo IV] indica uma recolha diferenciada dos resíduos de equipamento elétrico e eletrónico nos países da UE. Não elimine o equipamento em conjunto com o lixo doméstico. Utilize os sistemas de recolha disponíveis no seu país para a eliminação deste produto.

Este símbolo [contentor de rodas barrado com uma cruz — Diretiva 2006/66/CE Anexo II] indica uma recolha diferenciada dos resíduos de pilhas nos países da UE. Não elimine as pilhas em conjunto com o lixo doméstico. Utilize os sistemas de recolha disponíveis no seu país para eliminar pilhas.

Para evitar possíveis lesões auditivas, não utilize o gravador a níveis de volume elevados durante longos períodos.

RU Введение

- Благодарим вас за покупку цифрового диктофона Olympus. Прочтите эту инструкцию для получения сведений о правильном и безопасном использовании данного изделия.
- Это базовая версия руководства. Полную расширенную версию руководства см. в сохраненных данных в папке [**OL_MANUAL**] диктофона или загрузите данные с веб-сайта OLYMPUS.

Названия составных частей

Диктофон

① **Встроенный центральный микрофон**
② **Встроенный стереомикрофон (L)**
③ **Дисплей**
④ **Переключатель POWER/HOLD**
⑤ **Кнопка F1**
⑥ **Кнопка STOP (■)**
⑦ **Задвижка разъема USB**
⑧ **Кнопка ERASE**
⑨ **Встроенный стереомикрофон (R)**
⑩ **Кнопка MENU/SCENE**
⑪ **Кнопка F2**
⑫ **Кнопка REC (запись) (●)**
⑬ **Светодиодный индикатор (LED)**
⑭ **Кнопка LIST**
⑮ **Кнопка ▶ OK**
⑯ **Кнопка I◀◀**
⑰ **Кнопка +**
⑱ **Кнопка ▶▶I**
⑲ **Кнопка –**
⑳ **Крепежное отверстие**
㉑ **Разъем для наушников (🎧)**
㉒ **Разъем для микрофона (🎙)**
㉓ **Кнопка блокировки крышки отделения батареек/отсека карты**
㉔ **Встроенный динамик**
㉕ **Слот карты памяти microSD**
㉖ **Разъем USB/крышка разъема USB (выдвижная)**
㉗ **Отверстие для ремешка**
㉘ **Крышка отделения батареек/отсека карты**

Дисплей

Ⓐ **В режиме записи**
Ⓑ **В режиме остановки или при воспроизведении**

❶ **Индикатор папки**
❷ **Имя файла**
❸ **Индикатор батарейки**
❹ **Индикатор состояния диктофона**
[●]: Индикатор записи
[●II]: Индикатор паузы записи
[■]: Индикатор остановки
[▶]: Индикатор воспроизведения
[▶]: Индикатор ускоренного воспроизведения
[▶]: Индикатор замедленного воспроизведения
[▶▶]: Индикатор быстрой перемотки вперед
[◀◀]: Индикатор быстрой перемотки назад
❺ **Истекшее время записи**
❻ **Измеритель уровня**
❼ **Индикатор носителя для записи**
[IN]: Внутренняя память
[▶]: Карта памяти microSD
❽ **Оставшееся возможное время записи**
❾ **Экран подсказок функциональной кнопки**
❿ **Истекшее время воспроизведения**
⓫ **Продолжительность файла**
⓬ **Шкала индикатора положения воспроизведения**
⓭ **Индикатор записи таймера (🕒)**

Ⓒ **Дисплей [Время и дата] и [Остаток]**

СОВЕТ
- Нажмите и удерживайте нажатой кнопку **STOP** (■) в режиме остановки, чтобы вывести на экран настройки [**Время и дата**] и [**Остаток**] (количество доступного оставшегося времени записи).

⓮ **Индикатор батарейки**
[Ni]: Ni-MH
[A]: Щелочная

⓯ **Текущее время и дата**
⓰ **Индикатор носителя для записи**
⓱ **Индикатор формата записи**
⓲ **Оставшееся возможное время записи**
⓳ **Доступная свободная память**

Настройка

Установка батарейки (рис. 1)

Перед использованием диктофона вставьте батарейку в соответствующий отсек диктофона.

1 Нажмите и удерживайте нажатой кнопку блокировки крышки отделения батареек/отсека карты, а затем отодвиньте крышку отделения батареек/отсека карты, чтобы открыть ее.

2 Вставьте батарейку AAA, соблюдая полярность.
ⓐ Сначала вставьте отрицательный полюс батарейки.

3 Полностью закройте крышку отделения батареек/отсека карты.

Включение питания (рис. 2)

1 Когда диктофон выключен, сдвиньте переключатель POWER/HOLD в направлении, указанном стрелкой.

Выбор настроек батарейки (рис. 3)

1 Нажмите кнопку + или –, чтобы выбрать тип вставленной батарейки.
[**Ni-MH**]:
Выберите данный пункт, если вставлена никель-металлгидридная перезаряжаемая батарейка Olympus (модель BR404).
[**Щелочные**]:
Выберите, если вставлена щелочная батарейка.

2 Нажмите ▶ OK, чтобы завершить настройку.

Установка времени и даты (рис. 4)

1 Нажмите кнопку ►►I или I◄◄ для выбора устанавливаемого пункта.

2 Нажмите кнопку + или –, чтобы изменить число.

- Чтобы изменить другой пункт, нажмите кнопку ►►I или I◄◄, чтобы переместить мигающий курсор, а затем + или –, чтобы изменить число.

3 Нажмите ► OK, чтобы завершить настройку.

Установка голосовых инструкций (рис. 5)

1 Нажмите кнопку + или –, чтобы выбрать [ВКЛ] или [Выкл].

[**ВКЛ**]:
Голосовые подсказки включены.

[**Выкл**]:
Голосовые подсказки отменены.

2 Нажмите ► OK, чтобы завершить настройку.

СОВЕТ

- Чтобы повторно прослушать голосовые инструкции, нажмите и удерживайте кнопку **F2** в любом режиме, кроме записи и воспроизведения.

Зарядка батарейки через USB-порт компьютера (рис. 6)

ПРИМЕЧАНИЕ

- Перед зарядкой батарейки вставьте предоставленную перезаряжаемую батарейку и для параметра [**батарейка**] установите [**Ni-MH**].

1 Включите компьютер.

2 Переместите задвижку разъема USB в направлении, указанном стрелкой.

3 Отключите диктофон и подключите USB-разъем к USB-порту компьютера.

4 Нажмите кнопку ► OK, чтобы начать зарядку батарейки.

- Если для параметра [**батарейка**] задано значение [**Ni-MH**], на дисплее отображается сообщение [**Нажмите OK для зарядки**]. Когда данное сообщение будет мигать, нажмите кнопку ► **OK**.

5 Когда зарядка закончена, для индикатора батарейки отображается сообщение [F].

ПРИМЕЧАНИЕ

- Не заряжайте щелочные, литиевые или другие гальванические батарейки. Утечка жидкости или перегрев могут привести к поломке диктофона.

Отключение питания

1 Переместите переключатель POWER/HOLD в направлении, указанном стрелкой, и оставьте его в этом положении на время не менее полсекунды.

Режим экономии энергии

Если после включения питания диктофон остановлен на 10 или более минут, индикация на дисплее отключается, и диктофон автоматически переходит в режим экономии энергии.

- При нажатии любой кнопки диктофон выходит из режима экономии энергии.

Запись

Основная процедура записи (рис. 7)

1 Нажмите кнопку F1 (ПАПКА), чтобы выбрать папку, в которой будут сохраняться записи.

2 Направьте встроенный микрофон в направлении записываемого звука.

3 Нажмите кнопку REC (●) для начала записи.

ⓐ Истекшее время записи
ⓑ Измеритель уровня (переключается в соответствии с установленной громкостью и настройками записи)
ⓒ Оставшееся возможное время записи
- При этом загорается светодиодный индикатор.

4 Нажмите кнопку STOP (■), чтобы остановить запись.

ⓓ Продолжительность файла

Выбор автоматических настроек записи (рис. 8)

Диктофон оснащен заданными шаблонами для оптимальной настройки в зависимости от применения (например, для лекций и надиктовывания). Выбрав один из этих шаблонов, можно ввести различные рекомендованные настройки для конкретного применения в рамках одной операции.

1 Когда диктофон остановлен, нажмите и удерживайте нажатой кнопку MENU/SCENE.

2 Нажмите кнопку + или – для выбора необходимого режима записи.

[**Авто**]:
уровень записи всегда изменяется автоматически в зависимости от громкости входящего звука. Предназначен для записи всех звуков.

[**Лекция**]:
данный режим предназначен для записи с размещением микрофона в определенном направлении, например в большом помещении на большом расстоянии от говорящего.

[**Конференция**]:
предназначен для записи конференций в больших помещениях и других звуков на больших территориях.

[**Собрание**]:
предназначен для записи во время собраний в маленьких помещениях и других звуков на достаточно близком расстоянии.

[**Диктовка**]:
предназначен для записи собственного голоса и других звуков на очень близком расстоянии.

[**Вручную**]:
нажмите кнопку ▶▶I для изменения пяти относящихся к записи настроек, таких как [**Уровень записи**] и [**Режим записи**].

3 Нажмите ▶ OK, чтобы завершить настройку.

4 Для выхода из экрана выбора нажмите кнопку STOP (■).

Воспроизведение

Кроме записанных файлов на диктофоне также можно воспроизводить файлы в форматах WAV и MP3, полученных с компьютера.

Основная процедура воспроизведения (рис. 9)

1 Выберите файл для воспроизведения из соответствующей папки.

2 Нажмите кнопку ▶ OK, чтобы начать воспроизведение.

ⓐ Индикатор папки/имя файла
ⓑ Истекшее время воспроизведения/длина файла
ⓒ Индикатор положения воспроизведения в виде полосы

- Скорость воспроизведения меняется при каждом нажатии кнопки **ВОСПР** во время воспроизведения.

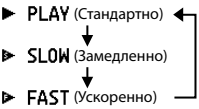

3 Нажмите кнопку + или – для регулировки громкости.

- Громкость можно отрегулировать в пределах от [**00**] до [**30**]. Чем выше значение, тем больше громкость.
- Если выбрана слишком высокая громкость, на экране может отображаться предупреждение.

4 Нажмите кнопку STOP (■), чтобы остановить воспроизведение.

Удаление файлов (рис. 10)

1 Выберите файл для удаления.

2 При отображении экрана файла нажмите кнопку ERASE, когда диктофон находится в режиме остановки.

3 Нажмите кнопку + или –, чтобы выбрать [Удалить в папке] или [Удалить файл].

4 Нажмите кнопку ▶ OK.

5 Нажмите кнопку +, чтобы выбрать пункт [Старт].

6 Нажмите кнопку ▶ OK.

- [**Удаление!**] отображается на экране и запускается процесс удаления.
- [**Все удалено**] выводится на экран после окончания процесса.

Подключение к компьютеру

Операционная система компьютера

Windows

ОС:
Microsoft Windows Vista Service Pack 2 (32-разрядная/64-разрядная)
Microsoft Windows 7 Service Pack 1 (32-разрядная/64-разрядная)
Microsoft Windows 8, 8.1 (32-разрядная/64-разрядная)
Microsoft Windows 10 (32-разрядная/64-разрядная)

ЦП:
1 ГГц или более для 32-битного (x86) или 64-битного (x64) процессора

ОЗУ:
512 МБ или более

Место на жестком диске:
Установка Olympus Sonority: 300 МБ или более

Привод:
CD-ROM или CD-R, CD-RW, DVD-ROM

Браузер:
Microsoft Internet Explorer 6.0 или более поздней версии

Дисплей:
1024 x 768 точек, 65 536 цветов или более (рекомендуется 16 770 000 цветов или более)

USB-порт:
Доступен один или несколько портов

Прочее:
- Аудиоустройство
- Среда с доступом в сеть Интернет

Macintosh

ОС:
Mac OS X от версии 10.5.8 до 10.11

ЦП:
PowerPC G5 или многоядерный процессор Intel с тактовой частотой 1,5 ГГц или более

ОЗУ:
512 МБ или более

Место на жестком диске:
Установка Olympus Sonority: 300 МБ или более

Привод:
CD-ROM или CD-R, CD-RW, DVD-ROM

Браузер:
Safari 3.0.4 или более поздняя версия

Дисплей:
1024 x 768 точек, 32 000 цветов или более (рекомендуется 16 770 000 цветов или более)

USB-порт:
Доступен один или несколько портов

Прочее:
- Аудиоустройство
- Рекомендуется Quick Time 7.2 или более поздняя версия с доступом в сеть Интернет

Информация об авторских правах и товарных знаках

- Информация в данном документе может изменяться в дальнейшем без предупреждения. Для получения информации об актуальных называниях, номерах моделей и прочих данных обратитесь в сервисный центр Olympus.
- Дисплеи диктофона и изображения изделия, показанные в данном руководстве, могут отличаться от фактического изделия. Несмотря на то, что составлении данного руководства предприняты все меры для обеспечения максимальной точности информации, ошибки не исключены. При возникновении вопросов или сомнений в связи с теми или иными данными, а также при обнаружении ошибок или упущений обращайтесь в центр поддержки Olympus.
- Корпорация Olympus является обладателем авторского права на данное руководство. Закон об авторском праве запрещает несанкционированное воспроизведение настоящего руководства, а также несанкционированное распространение экземпляров данного руководства.
- Обратите внимание на то, что Olympus не несет ответственности за ущерб, неполученные доходы или по любым претензиям третьих сторон, возникшим вследствие ненадлежащего применения данного изделия.

Товарные знаки и зарегистрированные товарные знаки

- IBM и PC/AT являются товарными знаками или зарегистрированными товарными знаками International Business Machines Corporation.
- Microsoft и Windows являются зарегистрированными товарными знаками корпорации Microsoft Corporation.
- microSD и microSDHC являются товарными знаками SD Card Association.
- Macintosh является товарным знаком компании Apple Inc.
- В изделии используется технология кодирования звука MP3, лицензированная в компаниях Fraunhofer IIS и Thomson.
- В данном изделии используется технология обнаружения голосовой активности, лицензия на которую получена у NTT Electronics Corporation.

Все прочие бренды и названия продуктов, упомянутые в настоящем руководстве, являются товарными знаками или зарегистрированными товарными знаками и/или товарными знаками их соответствующих владельцев.

Меры предосторожности

Перед использование диктофона ознакомьтесь с данным руководством для обеспечения верной и безопасной работы. После прочтения храните данное руководство в доступном месте.

Важные меры предосторожности

- Важные меры предосторожности в настоящем руководстве помечены символами и метками, перечисленными ниже. Всегда выполняйте меры предосторожности, чтобы обеспечить собственную безопасность и безопасность других лиц, а также избежать повреждения имущества.
- Значение каждого типа мер предосторожности указано ниже.

⚠ ОПАСНО!
Меры предосторожности в связи с неотвратимой опасностью, которая может привести к серьезным и смертельным травмам при неверном использовании оборудования.

⚠ ВНИМАНИЕ!
Меры предосторожности в связи с потенциальной опасностью, которая может привести к серьезным и смертельным травмам при неверном использовании оборудования.

⚠ ОСТОРОЖНО!
Меры предосторожности в связи с потенциальной опасностью, которая может привести к травмам или повреждени.ю имущества при неверном использовании оборудования.

Меры предосторожности при работе с диктофонами

⚠ ВНИМАНИЕ!

- НЕ используйте диктофон в атмосфере, которая может содержать горючие или взрывоопасные газы.
  Это может привести к воспламенению или взрывам.
- Не пытайтесь разбирать, ремонтировать или модифицировать диктофон.
  Это может вызвать удар электрическим током или травму.
- Не пользуйтесь диктофоном во время управления транспортным средством (например, велосипедом, мотоциклом или машиной).
  Это может привести к ДТП.
- Не оставляйте диктофон в местах, доступных для детей.
  Используйте диктофон с осторожностью, если рядом находятся дети. Дети не могут понять меры предосторожности при работе с диктофоном, что может привести к следующим последствиям.
  – Удушение вследствие случайного оборота шнура гарнитуры вокруг шеи.
  – Ошибки в ходе работы, приводящие к травмам или электрическим ударам.
- При появлении из диктофона необычного запаха, шума, тепла, запаха гари или дыма выполните следующие действия.
  ① Немедленно отсоедините батарейку и USB-соединение, стараясь не получить ожог или травму. Продолжение использования может привести к возникновению пожара или получению ожогов (не прикасайтесь голыми руками к изделию в случае его перегрева).
  ② Свяжитесь с местом покупки или сервисным центром Olympus.

- Не используйте разъем питания USB для зарядки от гнезда автомобильного прикуривателя или от самодельного источника питания.

  Это может вызвать перегрев, возгорание, удар электрическим током или неисправность.
- Используйте только карты памяти microSD/microSDHC. Не устанавливайте карты другого типа в диктофон.

  При случайной установке карт другого типа в диктофон не применяйте силу, чтобы их вытащить. Свяжитесь с центром ремонтов Olympus или сервисным центром.
- Если диктофон упал в воду или вода, метал или воспламеняющиеся посторонние вещества попали в корпус:
  ① Немедленно выньте батарейку.
  ② Свяжитесь с местом покупки или сервисным центром Olympus для ремонта.
  В противном случае при дальнейшем использовании может произойти воспламенение или удар электрическим током.
- Не используйте диктофон (или используйте только в соответствии с инструкциями) в самолетах, больницах или других объектах, в которых использование электронных устройств запрещено.
- Прекратите использование диктофона при возникновении необычного запаха, шума или дыма из корпуса.

  Это может привести к воспламенению или ожогам. Немедленно выньте батарейку и соблюдайте осторожность, чтобы не обжечься. Свяжитесь с местом покупки, центром ремонта или сервисным центром Olympus. (Не касайтесь батарейки голыми руками при вынимании. Вынимайте батарейку на улице вдали от воспламеняющихся объектов).
- При переноске диктофона за ремень следите, чтобы он не ударялся о другие объекты.

⚠ ОСТОРОЖНО!

- Не увеличивайте громкость перед выполнением операции.

  Это может частично или полностью повредить органы слуха.

Батарейки

⚠ ОПАСНО!

- НЕ размещайте батарейку возле очагов воспламенения.
- Не сжигайте, не нагревайте и не разбирайте батарейки. Не закорачивайте положительную и отрицательную клеммы батарейки.

  Это может вызвать возгорание, разрыв, перегрев или взрыв.
- Не припаивайте разъемы непосредственно к батарейке. Не деформируйте, не модифицируйте и не разбирайте батарейку.
- Не соединяйте положительную и отрицательную клемму батарейки.

  Это может вызвать возгорание, перегрев или удар электрическим током.
- При переноске или хранении батарейки обязательно помещайте ее в чехол для защиты клемм. Не храните и не переносите батарейку вместе с изделиями из драгоценных металлов, таких как кольца для ключей.

  Это может вызвать возгорание, перегрев или удар электрическим током.
- НЕ подключайте батарейку непосредственно к сетевой розетке или прикуривателю в автомобиле.
- Не используйте и не оставляйте батарейку при высоких температурах, например под прямыми солнечными лучами, в автомобиле в жаркий день или возле обогревателя в помещении.

  Это может привести к пожару, ожогам или травмам из-за утечек, перегрева или разрывов.

⚠ ВНИМАНИЕ!

- Не прикасайтесь к батарейке и не держите ее мокрыми руками.

  Это может вызвать удар электрическим током или неисправность.
- Не используйте батарейку с поцарапанным или поврежденным корпусом.

  Это может вызвать разрыв или перегрев.
- Вставляя батарейку соблюдайте полюса.

  Это может вызвать утечку, возгорание, разрыв, перегрев или взрыв.
  - Не используйте батарейку, если разорвана изоляция корпуса (изоляционное покрытие).
  - Если диктофон не используется на протяжении длительного времени, всегда снимайте батарейку.
  - При утилизации использованных батареек заизолируйте их контакты лентой и выбросьте их как обычный мусор в соответствии с требованиями местных органов власти.
  - Вытяните батарейку из диктофона, если она не исправна. В противном случае возможна утечка.
- При попадании в глаза электролит может вызвать слепоту. Если электролит попал в глаза, не трите их. Вместо этого немедленно тщательно промойте глаза проточной или другой чистой водой. Немедленно обратитесь к врачу.
- Не пытайтесь перезарядить щелочной, литиевый или любой другой неперезаряжаемый элемент питания.
- Храните элемент питания в местах, недоступных для детей.

  Дети могут проглотить батарейку. В этом случае следует немедленно обратиться к врачу.
- Не погружайте батарейку в пресную или соленую воду, и не допускайте намокания клемм батарейки.

- Не используйте батарейку, если обнаружили утечку, обесцвечивание или деформацию.
- Прекратите зарядку батарейки, если зарядка не завершена по истечении указанного времени зарядки.
- Электролит может повредить одежду или кожу, поэтому немедленно смойте его проточной или другой чистой водой.

⚠ ОСТОРОЖНО!

- Не разбрасывайте батарейки и не подвергайте их сильным ударам.
- Всегда заряжайте перезаряжаемые батарейки перед первым использованием или после длительного хранения.
- Перезаряжаемые батарейки имеют ограниченный срок службы. Если время работы диктофона сократилось после перезарядки в соответствии с указанными условиями, замените батарейку новой.
- В случае замены батарейки на другую батарейку неподходящего типа возникает риск взрыва. При утилизации использованных батареек следуйте инструкциям. Утилизируйте батарейки, чтобы сохранить ресурсы нашей планеты. Выбрасывая израсходованные батарейки, закройте их положительные и отрицательные выводы и обязательно соблюдайте местные правила и положения.

Утилизация перезаряжаемых батареек

- Утилизация батареек помогает сохранять ресурсы. При утилизации использованной батарейки всегда изолируйте ее батарейки и выполняйте местные правила и нормы.

Программное обеспечение

⚠ ВНИМАНИЕ!

- Не используйте музыкальный CD-проигрыватель для воспроизведения входящего в комплект CD-диска. Это может привести к повреждени динамиков и наушников или стать причиной потери слуха.

Меры предосторожности при работе

- Не оставляйте диктофон в условиях сильной жары и влажности, например в закрытом автомобиле под прямыми солнечными лучами или на пляже летом.
- Не храните диктофон во влажном или пыльном помещении.
- Мокрый или влажный диктофон следует протереть сухой тканью. Особенно следует избегать контакта с соленой водой.
- Не кладите диктофон на телевизор, холодильник или другие электроприборы или возле них.
- Предотвращайте проникновение песка или грязи в диктофон. Это может привести к его непригодности для ремонта.
- Не подвергайте диктофон воздействию высоких вибраций или ударных нагрузок.
- Не используйте диктофон во влажной среде.
- При размещении магнитной карты (например, банковской карты) возле динамика или гарнитуры данные, хранящиеся на карте, могут быть повреждены.
- При размещении диктофона возле линии электрических ламп, флуоресцентных ламп или мобильного телефона во время записи или воспроизведения может возникнуть шум.

<Меры предосторожности для предотвращения потери данных>

- Данные, записанные во внутренней памяти или на карте microSD, могут быть повреждены или потеряны из-за рабочих ошибок, сбоев устройств или ремонта.
- Также при длительном хранении данных в памяти или многократном использовании такие операции, как запись, чтение или удаление могут быть недоступными.
- Рекомендуется делать резервные копии важной информации и сохранять их на жестком диске компьютера или на других носителях.
- Обратите внимание на то, что Olympus не несет ответственности за повреждения или ущерб, возникшие вследствие повреждения или потери записанных данных, независимо от характера и причины такого повреждения или потери.

<Рекомендованные меры предосторожности для сохранения файлов>

- Обратите внимание на то, что Olympus не несет ответственности за стирание или невозможность воспроизвести записанные файлы из-за сбоев диктофона или компьютера.
- Запись материалов, на которые распространяются авторские права, разрешается только для личного использования. Все прочие типы использования без разрешения от владельца авторского права запрещены законодательством об авторском праве.

<Меры предосторожности при утилизации диктофона и карт microSD>

- Даже при форматировании или очистке выполняется лишь обновление данных об управлении файлами во внутренней памяти и на карте microSD, а записанные данные полностью не удаляются. При утилизации диктофона или карты microSD следует уничтожить карту, отформатировать ее и записать отсутствие звука вплоть до истечения времени записи, или выполнить подобную операцию для предотвращения утечки личной информации.

Спецификации

■ **Форматы записи**
Формат линейной PCM
Формат MP3

■ **Максимальная рабочая мощность**
150 мВт (динамик 8 Ом)

■ **Максимальное выходное напряжение**
Диктофон: ≦ 150 мВ
(в соответствии с EN 50332-2)

■ **Носитель для записи ***
Внутренняя флеш-память
NAND: 8 ГБ
Карта памяти microSD:
(поддерживает карты емкостью от 2 до 32 ГБ.)
* В некоторых носителях емкость памяти используется как область управления, поэтому фактическая емкость всегда немного меньше отображенной.

■ **Динамик**
Встроенный электродинамический громкоговоритель диаметром 18 мм

■ **Разъем для микрофона**
Диаметр 3,5 мм, полное сопротивление 2 кОм

■ **Разъем для наушников**
Диаметр 3,5 мм, полное сопротивление 8 Ом минимум

■ **Источник питания**
Стандартное напряжение: 1,5 В
Батарейка: одна щелочная сухая батарейка AAA (модель LR03) или одна перезаряжаемая никель-металлгидридная батарейка Olympus
Внешний источник питания: AC адаптер с USB-разъемом (модель A514; 5 В пост. тока)

■ **Внешние размеры**
105,9 × 39,6 × 14,4 мм (без самой большой выступающей части)

■ **Вес**
72 г (включая батарейку)

■ **Рабочая температура**
От 0 до 42 °C

Обратите внимание на то, что спецификации и внешний вид диктофона могут изменяться без предупреждения в рамках усовершенствования и улучшения.

Для покупателей в Европе

Знак «CE» указывает, что данный продукт соответствует европейским требованиям по безопасности, защите потребителей, а также охране здоровья и окружающей среды. Продукты со знаком «CE» предназначены для продажи в Европе.

Этот символ [перечеркнутый мусорный бак на колесиках, Директива ЕС об отходах WEEE, приложение IV] указывает на раздельный сбор мусора для электрического и электронного оборудования в странах ЕС. Пожалуйста, не выбрасывайте это устройство вместе с бытовыми отходами. Пожалуйста, для утилизации данного продукта пользуйтесь действующими в вашей стране системами возврата и сбора для утилизации.

Этот символ [перечеркнутый мусорный бак на колесиках, Директива ЕС об отходах 2006/66/EC, приложение II] указывает на раздельный сбор использованных элементов питания в странах ЕС. Пожалуйста, не выбрасывайте элементы питания вместе с бытовыми отходами. Пожалуйста, для утилизации использованных элементов питания пользуйтесь действующими в вашей стране системами возврата и сбора для утилизации.

Чтобы избежать повреждения органов слуха, не прослушивайте записи на высокой громкости на протяжении длительного времени.

SV Inledning

- Tack för att du köpte Olympus diktafon. Läs dessa anvisningar för information om hur du använder produkten korrekt och säkert.
- Den här manualen är en grundläggande version. Läs hela den avancerade manualen endera från den lagrade informationen i mappen [**OL_MANUAL**] på inspelaren eller ladda ned informationen från OLYMPUS webbplats.

Namn på delar

Diktafon

① **Inbyggd mittmikrofon**
② **Inbyggd stereomikrofon (V)**
③ **Display**
④ **POWER/HOLD-omkopplare**
⑤ **F1-knapp**
⑥ **STOP (■)-knapp**
⑦ **USB-kontaktens skjutspak**
⑧ **ERASE-knapp**
⑨ **Inbyggd stereomikrofon (H)**
⑩ **Knappen MENU/SCENE**
⑪ **F2-knapp**
⑫ **Knappen REC (spela in) (●)**
⑬ **LED-indikatorlampa (LED)**
⑭ **LIST-knapp**
⑮ **▶OK-knapp**
⑯ **I◀◀-knapp**
⑰ **Knappen +**
⑱ **▶▶I-knapp**
⑲ **Knappen –**
⑳ **Fästanordnings monteringshål**
㉑ **Uttag för hörlurar (🎧)**
㉒ **Mikrofonuttag (🎤)**
㉓ **Lås för batteri-/kortlucka**
㉔ **Inbyggd högtalare**
㉕ **microSD-kort**
㉖ **USB-kontakt/USB-kontaktens kåpa (inskjutningsbar)**
㉗ **Fäste för rem**
㉘ **Batteri-/kortlucka**

Display

Ⓐ **I inspelningsläge**
Ⓑ **I stoppläge eller uppspelningsläge**

❶ **Mappindikator**
❷ **Filnamn**
❸ **Batteriindikator**
❹ **Diktafonens statusindikator**
[●]: Inspelningsindicator
[●II]: Inspelningspausindicator
[■]: Stoppindikator
[▶]: Uppspelningsindikator
[▶]: Snabbuppspelningsindikator
[▶]: Indikator för långsam uppspelning
[▶▶]: Indikator för snabbspolning framåt
[◀◀]: Snabbspolning bakåt-indikator
❺ **Förfluten inspelningstid**
❻ **Nivåmätare**
❼ **Inspelningsmedieindikator**
[IN]: Internminne
[▶]: microSD-kort
❽ **Möjlig återstående inspelningstid**
❾ **Visning av funktionsknappsguide**
❿ **Förfluten uppspelningstid**
⓫ **Fillängd**
⓬ **Stapelindikator för uppspelningsposition**
⓭ **Indikator för timerinspelning (⏲)**

Ⓒ **Visa [Tid & Datum] och [Återstående]**

TIPS:
- Om du håller ned **STOP**-knappen (■) medan diktafonen är i stoppläge visas inställningarna [**Tid & Datum**] och [**Återstående**] (möjlig återstående inspelningstid).

⓮ **Batteriindikator**
[Ni]: Ni-MH
[Al]: Alkaline
⓯ **Aktuellt datum och tid**
⓰ **Inspelningsmedieindikator**
⓱ **Indikator för inspelningsformat**
⓲ **Möjlig inspelningstid**
⓳ **Tillgängligt fritt utrymme**

Inställning

Sätta i batteriet (bild 1)

Innan du använder diktafonen sätter du i batteriet i diktafonens batterifack.

1 Tryck ned knappen för batteri-/kortluckan och skjut därefter upp luckan.

2 Sätt i ett AAA-batteri och se till att de positiva och negativa polerna är riktade åt rätt håll.
ⓐ Sätt i batteriets minuspol först.

3 Stäng batteri/kortluckan helt.

Slå PÅ strömmen (bild 2)

1 Med diktafonen avstängd skjuter du POWER/HOLD-omkopplaren i pilens riktning.

Välja batteriinställningen (bild 3)

1 Tryck på knappen + eller – för att välja det typ av batteri du satte i.
[**Ni-MH**]:
Välj om du satte i ett uppladdningsbart Olympus nickel-metallhydridbatteri (modell BR404).
[**Alkaline**]:
Välj om du satte i ett alkaliskt batteri.

2 Tryck på knappen ▶OK för att slutföra inställningen.

Ställa in datum/tid (bild 4)

1 Tryck på knappen ▶▶I eller I◀◀ för att välja det alternativ du vill ställa in.

2 **Tryck på knappen + eller – för att ändra siffran.**
- För att ändra inställningen av ett annat objekt, trycker du på knappen ▶▶I eller I◀◀ för att flytta den blinkande markören och trycker sedan på knappen + eller – för att ändra siffror.

3 **Tryck på knappen ▶ OK för att slutföra inställningen.**

Ställa in röstguiden (bild 5)

1 **Tryck på knappen + eller – för att välja [På] eller [Av].**

[**På**]: Röstguidefunktionen aktiveras.
[**Av**]: Röstguidefunktionen inaktiveras.

2 **Tryck på knappen ▶ OK för att slutföra inställningen.**

TIPS:
- Om du trycker och håller ner knappen **F2** i annat fall än inspelning och uppspelning, kan du lyssna på röstguiden igen.

Ladda batteriet genom att ansluta till en USB-port på en dator (bild 6)

OBS!
- Innan du laddar batteriet sätter du i det uppladdningsbara batteriet som medföljer och ställer in [**Batteri**] på [**Ni-MH**].

1 **Starta datorn.**

2 **Skjut USB-kontaktens spak i pilens riktning.**

3 **Kontrollera att diktafonen är stoppad och anslut USB-kontakten till en USB-port på en dator.**

4 **Tryck på knappen ▶ OK för att börja ladda batteriet.**
- När [**Batteri**] är inställt på [**Ni-MH**], visas [**Tryck OK för att starta laddningen**] på displayen. Tryck på ▶ **OK** medan meddelandet blinkar.

5 **Laddningen är färdig när batteriindikatorn ändras till [ ].**

OBS!
- Försök aldrig ladda ett alkaliskt batteri, litiumbatteri eller annat primärcellsbatteri. Vätskeläckage eller överhettning kan leda till att diktafonen slutar fungera.

Stänga AV strömmen

1 **Skjut POWER/HOLD-omkopplaren i pilens riktning i minst en halv sekund.**

Energisparläge

När diktafonen har varit stoppad i minst 10 minuter efter att strömmen slagits PÅ slocknar displayen och diktafonen placeras automatiskt i energisparläge.
- Om du trycker på en knapp lämnar diktafonen energisparläget.

Spelar in

Grundläggande inspelningsprocedur (bild 7)

1 **Tryck på knappen F1 (MAPP) för att välja önskad mapp att spara inspelningen i.**

2 **Rikta den inbyggda mikrofonen i riktningen för det ljud du vill spela in.**

3 **Tryck på knappen REC (●) för att starta inspelning.**

ⓐ Förfluten inspelningstid
ⓑ Nivåmätare (ändras utifrån inspelningsvolymen och inspelnings-funktionsinställningen)
ⓒ Möjlig återstående inspelningstid
- LED-indikatorlampan tänds.

4 **Tryck på knappen STOP (■) när du vill stoppa inspelningen.**

ⓓ Fillängd

Välja inställningen för automatisk inspelning (bild 8)

Diktafonen har förregistrerade mallar med optimala inställningar anpassade till olika inspelningstillfällen, t.ex. föreläsningar och diktering. När du väljer en av dessa mallar kan du ange flera inställningar rekommenderade för ditt inspelningstillfälle i en enda åtgärd.

1 **När diktafonen är i stoppläge håller du ned knappen MENU/SCENE.**

2 **Tryck på knappen + eller – för att välja önskad inspelningstillämpning.**

[**Auto**]:
inspelningsnivån ändras alltid automatiskt till volymen för det inkommande ljudet. Passar för inspelning av alla typer av ljud.
[**Föreläsning**]:
Detta är lämpligt för inspelning med mikrofonen riktad åt ett visst håll som t.ex. vid en stor tillställning där talaren befinner sig långt bort.
[**Konferens**]:
Lämpligt för inspelning av konferenser i stora utrymmen och andra ljud i ett stort område.
[**Möte**]:
Lämpligt för inspelning av möten som hålls i mindre utrymmen och andra ljud som befinner sig i närheten.
[**Diktering**]:
Lämpligt för inspelning av din egen röst och andra ljud som befinner sig väldigt nära diktafonen.
[**Manual**]:
Du kan trycka på knappen ▶▶I för att ändra fem inställningar för inspelning, t.ex. [**Insp.nivå**] och [**Insp.läge**].

3 **Tryck på knappen ▶ OK för att slutföra inställningen.**

4 **Tryck på knappen STOP (■) för att lämna valskärmen.**

Uppspelning

Förutom filer som spelats in på diktafonen kan du också spela upp filer i formaten WAV, MP3 och överförda från en dator.

Grundläggande uppspelningsprocedur (bild 9)

1 Välj den fil du vill spela upp i den mapp den ligger i.

2 Tryck på knappen ▶ OK för att starta uppspelning.

ⓐ Mappindikator/filnamn
ⓑ Förfluten uppspelningstid/fillängd
ⓒ Listindikator för uppspelningsposition

- När knappen **PLAY** trycks in under uppspelning, ändras uppspelningshastigheten för varje tryckning.

▶ PLAY (Normal uppspelning)
↓
▶ SLOW (Långsam uppspelning)
↓
▶ FAST (Snabb uppspelning)

3 Tryck på knappen + eller – för att ställa in volymen till önskad nivå.

- Volymen kan justeras till en inställning mellan [**00**] och [**30**]. Ju högre nummer du ställer in, desto högre kommer volymen att vara.
- Om volymen är för högt inställd kan en varningsskärm visas.

4 Tryck på knappen STOP (■) för att stoppa uppspelningen.

Radera filer (bild 10)

1 Markera den fil du vill radera.

2 När skärmbilden för filval visas trycker du på knappen ERASE medan diktafonen är i stoppläge.

3 Tryck på knappen + eller – för att välja [Radera i Folder] eller [Radera Fil].

4 Tryck på knappen ▶ OK.

5 Tryck på knappen + för att välja [Start].

6 Tryck på knappen ▶ OK.

- [**Radera !**] visas i displayen och raderingsprocessen startar.
- [**Radering klar**] visas när processen har slutförts.

Använda med en PC

PC-operativmiljö

Windows

Operativsystem:
Microsoft Windows Vista Service Pack 2 (32 bitar/64 bitar)
Microsoft Windows 7 Service Pack 1 (32 bitar/64 bitar)
Microsoft Windows 8, 8.1 (32 bitar/64 bitar)
Microsoft Windows 10 (32 bitar/64 bitar)

CPU:
32-bitars (x86) eller 64-bitars (x64) processor på 1 GHz eller mer

RAM:
512 MB eller mer

Hårddiskutrymme:
Installation av Olympus Sonority: 300 MB eller mer

Enhet:
CD-ROM eller CD-R, CD-RW, DVD-ROM-enhet

Webbläsare:
Microsoft Internet Explorer 6.0 eller senare

Display:
1 024 x 768 punkter, 65 536 färger eller mer (16 770 000 färger eller mer rekommenderas)

USB-port:
En eller flera portar tillgängliga

Övrigt:
- Ljudenhet
- En miljö med Internetåtkomst

Macintosh

Operativsystem:
Mac OS X 10.5.8 till 10.11

CPU:
PowerPC G5- eller Intel-processor med flera kärnor, 1,5 GHz eller högre

RAM:
512 MB eller mer

Hårddiskutrymme:
Installation av Olympus Sonority: 300 MB eller mer

Enhet:
CD-ROM eller CD-R, CD-RW, DVD-ROM-enhet

Webbläsare:
Safari 3.0.4 eller senare

Display:
1 024 x 768 punkter, 32 000 färger eller mer (16 770 000 färger eller mer rekommenderas)

USB-port:
En eller flera portar tillgängliga

Övrigt:
- Ljudenhet
- Quick Time 7.2 eller senare med Internetåtkomst rekommenderas®

Copyright- och varumärkesinformation

- Informationen i det här dokumentet kan ändras utan föregående meddelande. Kontakta Olympus kundsupportcenter för de senaste produktnamnen, modellnumren och annan information.
- Diktafonens displayavbildningar och produktbilder som visas i den här handboken kan skilja sig från den verkliga produkten. Fast alla ansträngningar gjorts för att säkerställa riktigheten hos informationen i den här handboken kan fel ibland uppstå. Eventuella frågor eller undringar om tveksam information, eller möjliga fel eller utelämnanden ska ställas till Olympus kundsupportcenter.
- Olympus Corporation äger rätten till denna handbok. Copyrightlagstiftning förbjuder obehörig reproduktion av denna handbok eller obehörig distribution av reproduktioner av den.
- Lägg märke till att Olympus inte antar något ansvar i händelse av skador, förlorade intäkter eller andra krav från tredje part uppkomna av felaktig användning av produkten.

Varumärken och registrerade varumärken

- IBM och PC/AT är varumärken eller registrerade varumärken som tillhör International Business Machines Corporation.
- Microsoft och Windows är registrerade varumärken för Microsoft Corporation.
- microSD och microSDHC är varumärken som tillhör SD Card Association.
- Macintosh är ett varumärke som tillhör Apple Inc.
- Produkten använder MP3-ljudkodningsteknik licensierad från Fraunhofer IIS och Thomson.
- Produkten använder röstdetekteringsteknik licensierad från NTT Electronics Corporation.

Alla andra märken och produktnamn i den här handboken är varumärken eller registrerade varumärken som tillhör respektive ägare.

Säkerhetsföreskrifter

Innan du använder diktafonen måste du läsa den här handboken för att säkerställa korrekt och säker användning. När du har läst handboken måste du ha den till hands för referens när så behövs.

Viktiga säkerhetsföreskrifter

- Viktiga säkerhetsföreskrifter i den här handboken åtföljs av symbolen och etiketterna nedan. Följ alltid dessa föreskrifter för att hindra att du skadar dig själv, andra eller egendom.
- Betydelsen av varje typ av varning anges nedan.

⚠ FARA

Information om en förestående fara som förväntas leda till döden eller allvarliga personskador om utrustningen hanteras på fel sätt.

⚠ VARNING

Information om en situation som förväntas kunna leda till döden eller allvarliga personskador om utrustningen hanteras på fel sätt.

⚠ SE UPP

Information om en situation som förväntas kunna leda till personskador eller enbart egendomsskador om utrustningen hanteras på fel sätt.

Säkerhetsföreskrifter för diktafonen

⚠ VARNING

- Använd inte diktafonen där det kan finnas lättantändliga eller explosiva gaser i luften.

  Kan orsaka brand eller explosion.
- Försök inte demontera, reparera eller modifiera diktafonen.

  Kan orsaka elektriska stötar eller personskador.
- Använd inte diktafonen medan du kör ett fordon (t.ex. en cykel, motorcykel eller bil).

  Kan orsaka trafikolyckor.
- Lämna inte diktafonen där den kan nås av barn.

  Var uppmärksam när du använder diktafonen nära barn och lämna den aldrig obevakad. Små barn har inget begrepp om säkerheten vid användning av diktafon och kan drabbas av olyckor som:
  - Strypning orsakad av att hörlurssladden lindas runt halsen.
  - Funktionsfel som leder till skador eller elektriska stötar.
- Om du märker att ovanlig lukt, konstiga ljud, värme, brännlukt eller rök kommer ut ur diktafonen:

  ① Koppla omedelbart ifrån batteriet och USB-anslutningen. Var försiktig så att du inte bränner eller skadar dig. Fortsatt användning kan orsaka brand eller brännskador (ta inte på enheten med bara händer när den är överhettad).

  ② Kontakta inköpsstället eller ett Olympus servicecenter.
- Använd inte USB-strömförsörjningen ansluten till cigarettändaruttaget i bilen eller till den självmodifierade strömförsörjningen.

  Det kan orsaka överhettning, brand, elektriska stötar eller andra fel.
- Använd endast microSD-/microSDHC-minneskort. Sätt aldrig in andra typer av kort i diktafonen.

  Om en annan korttyp sätts in i diktafonen får du inte försöka dra ut det med våld. Kontakta ett Olympus reparationscenter eller servicecenter.
- Om diktafonen tappas i vatten eller om vatten, metall eller brännbara föremål kommer in i den:

  ① Ta genast bort batteriet.

② Kontakta inköpsstället eller ett Olympus servicecenter. Fortsatt användning kan leda till brand eller elektriska stötar.

- Använd inte diktafonen eller använd den bara enligt anvisningar i flygplan, sjukhus eller andra platser där användning av elektroniska enheter är begränsad.
- Sluta använda diktafonen om du märker ovanligt lukt, konstiga ljud eller om rök kommer ut ur den.

  Det kan orsaka brand eller brännskador. Ta genast bort batteriet och var försiktig så att du inte bränner dig. Kontakta inköpsstället eller ett Olympus reparations- eller servicecenter. (Vidrör inte batteriet med nakna händer när du tar bort det.
  Ta bort batteriet utomhus och utom räckhåll från lättantändliga föremål.)
- När du bär diktafonen i remmen måste du se till att den inte fastnar i andra föremål.

⚠ **SE UPP**

- Höj inte volymen innan du utför en åtgärd.

  Det kan leda till hörselskador.

Batterier

⚠ **FARA**

- Placera inte batteriet nära antändningskällor.
- Du får inte elda upp, hetta upp eller demontera batteriet. Du får inte kortsluta batteriets plus- och minuspoler.

  Kan orsaka brand, sprickor, antändning eller överhettning.
- Löd inte fast anslutningar direkt på batteriet. Du får inte deformera, modifiera eller demontera batteriet.
- Anslut inte batteriets plus- och minuspoler.

  Det kan orsaka överhettning, elektriska stötar eller brand.
- När du bär med dig eller förvarar batteriet måste du alltid placera det i fodralet och skydda dess poler. Bär inte med dig eller förvara batteriet tillsammans med metallföremål, t.ex. nyckelringar.

  Det kan orsaka överhettning, elektriska stötar eller brand.
- Anslut inte batteriet direkt till ett eluttag eller cigarettändaruttaget i bilar.
- Använd eller lämna inte batteriet på varma platser, t.ex. i direkt solljus, i en bil på en varm dag eller nära värmeelement.

  Kan orsaka brand, brännskador eller skador från läckage, överhettning eller sprickor.

⚠ **VARNING**

- Vidrör inte batteriet med våta händer.

  Kan orsaka elektriska stötar eller felfunktion.
- Använd inte ett batteri som är repat eller skadat.

  Kan orsaka sprickor eller överhettning.
- Sätt inte i batteriet med plus- och minuspolerna åt fel håll.

  Kan orsaka läckage, överhettning, antändning eller sprickor.
  - Använd inte ett batteri med trasig höljestätning (isolerande kåpa).
  - När du inte använder diktafonen under en längre tid bör du ta ut batteriet.
  - Vid kassering av förbrukade batterier måste du isolera deras kontakter med tejp och kasta bort dem som allmänt avfall enligt lokala föreskrifter.
  - Ta ut batteriet från diktafonen så snart det inte kan användas längre. Det kan börja läcka.
- Batterivätska i ögonen kan leda till blindhet. Om batterivätska kommer i ögonen får du inte gnugga ögonen. Skölj istället med rikligt med kranvatten eller annat rent vatten genast. Besök läkare genast.
- Försök inte ladda alkaliska batterier, litiumbatterier eller några andra icke-laddningsbara batterier.
- Förvara batteriet utom räckhåll för barn.

  Barn kan råka svälja batteriet. Om det sväljs måste du besöka läkare genast.
- Sänk inte ned batteriet i vatten och låt inte dess poler blir blöta.
- Sluta använda batteriet om det uppstår problem, som läckage, missfärgning eller deformation.
- Avbryt laddning av det uppladdningsbara batteriet om laddningen inte slutförts efter den angivna laddningstiden.
- Batterivätska på kläder eller huden kan skada huden, så skölj genast bort batterivätskan med vatten.

⚠ **SE UPP**

- Kasta inte runt batteriet och utsätt det inte för kraftiga stötar.
- Ladda alltid det uppladdningsbara batteriet innan användning när du använder det för första gången eller om det inte har använts på en längre tid.
- Uppladdningsbara batterier har en begränsad livslängd. När diktafonens driftstid blir kortare efter uppladdning under angivna förhållanden kan det bero på att batteriet är slut och måste bytas ut.
- Det finns en risk för explosion om batteriet ersätts med fel typ av batteri.
  Följ anvisningarna när du gör dig av med uttjänta batterier.

  Var snäll och lämna in batterierna för återvinning för att hjälpa till att bevara planetens resurser.
  När du kasserar uttjänta batterier ska du täcka över deras kontakter och alltid följa lokala lagar och föreskrifter.

Kassering av det uppladdningsbara batteriet

- Genom att återvinna batterier bidrar du till att spara på resurserna. När du kasserar ett förbrukat batteri måste du alltid täcka dess poler och följa lokala föreskrifter.

Programvara

⚠ **VARNING**

- Använd inte en musik-CD-spelare för att spela upp den tillhörande CD-ROM-skivan.

  Det kan skada högtalaren och hörluren, eller så kan det leda till hörselskador.

Användningsföreskrifter

- Lämna inte diktafonen på varma eller fuktiga platser, t.ex. i direkt solljus, i en bil eller på stranden under sommaren.

- Förvara inte diktafonen på fuktiga eller dammiga platser.
- Om diktafonen blir våt eller fuktig torkar du bort fukten direkt med en torr trasa. Kontakt med saltvatten ska särskilt undvikas.
- Placera inte diktafonen nära på eller nära en TV, ett kylskåp eller andra elektriska apparater.
- Förhindra att sand eller lera hamnar på diktafonen. Det kan leda till att produkten inte kan repareras.
- Utsätt inte diktafonen för intensiva vibrationer eller stötar.
- Förvara inte diktafonen på fuktiga eller dammiga platser.
- Placering av magnetkort (t.ex. ett bankkort) nära högtalaren eller hörlurarna kan leda till fel i de data som lagrats på magnetkortet.
- Buller kan höras när diktafonen placeras nära ett lysrör eller en mobiltelefon under inspelning eller uppspelning.

<Föreskrifter för dataförlust>

- Inspelat innehåll i internminnet och microSD-kortet kan förstöras eller gå förlorat pga. orsaker som användningsfel, enhetsfel eller reparation.
- Dessutom, när innehåll sparas i minnet under en längre tid eller används ofta, kan det ibland inte vara möjligt att skriva till, läsa från eller radera visst innehåll.
- Det rekommenderas att du gör en säkerhetskopia av viktig inspelad information och sparar den på datorns hårddisk eller annat media.
- Lägg märke till att Olympus inte antar något ansvar för skador eller förlorade intäkter uppkomna av skada på inspelade data, oavsett skadan eller orsaken till den.

<Föreskrifter för inspelade filer>

- Lägg märke till att Olympus inte antar något ansvar för inspelade filer som raderas eller inte kan spelas upp p.g.a. att diktafonen eller datorn går sönder.
- Inspelning av copyrightskyddat material tillåts när inspelningen är avsedd för personligt bruk. All annan typ av användning utan tillstånd från copyrightägaren är förbjudet enligt lag.

<Föreskrifter för kassering av diktafonen och microSD-kort>

- Även när formateringen eller raderingen utförs är det bara filhanteringsinformationen för internminnet och/eller microSD-kortet som uppdateras och inspelade data tas inte bort helt. Vid kassering av diktafonen eller ett microSD-kort måste du se till att du förstör den, formaterar den och spelar in tystnad tills inspelningstiden tar slut eller utför en liknande åtgärd för att förhindra att privat information läcker ut.

Specifikationer

■ **Lagringsformat**
Linjärt PCM-format
MP3-format

■ **Maximal arbetsuteffekt**
150 mW (8 Ω högtalare)

■ **Maximal utgående spänning**
Diktafon: ≦ 150 mV
(enligt EN 50332-2)

■ **Inspelningsmedia***
Internt NAND flash-minne: 8 GB
microSD-kort:
(Stöder kortstorlekar från 2 till 32 GB.)
* Vissa inspelningsmediers kapacitet används som hanteringsutrymme, så den faktiska användbara kapaciteten är alltid lite mindre än den visade kapaciteten.

■ **Högtalare**
Inbyggd rund dynamisk högtalare med 18 mm diameter

■ **Mikrofonuttag**
3,5 mm diameter; Impedans: 2 kΩ

■ **Uttag för hörlurar**
3,5 mm diameter;
Impedans: 8 Ω minimum

■ **Strömkälla**
Standardspänning: 1,5 V
Batteri: ett AAA torrcellsbatteri (modell LR03) eller ett uppladdningsbart Olympus nickel-metallhydridbatteri
Extern strömförsörjning: USB-ansluten nätadapter (modell A514; 5 VDC)

■ **Yttre mått**
105,9 × 39,6 × 14,4 mm
(utan största utstickande del)

■ **Vikt**
72 g (inklusive batteri)

■ **Drifttemperatur**
0 till 42 °C

Lägg märke till att diktafonens specifikationer och utseende kan ändras utan föregående meddelande i syfte att höja prestanda eller andra uppgraderingar.

För kunder i Europa:

»CE»-märket visar att denna produkt följer de europeiska kraven för säkerhet, hälso-, miljö- och kundskydd. CE-märkta produkter är till försäljning i Europa.

Denna symbol [överkorsad soptunna med hjul enligt WEEE, bilaga IV] betyder att elektriska och elektroniska produkter ska avfallssorteras i EU-länderna. Släng inte produkten i hushållsavfallet. Lämna produkten till återvinning när den ska kasseras.

Denna symbol [överkorsad soptunna med hjul enligt Direktiv 2006/66/EC, bilaga II] betyder att batterier ska avfallssorteras i EU-länderna. Släng inte batterierna i hushållsavfallet. Lämna batterierna till återvinning när de ska kasseras.

Undvik att lyssna med hög volym i längre perioder för att förhindra eventuella hörselskador.

MEMO

MEMO

OLYMPUS®

OLYMPUS CORPORATION

2951 Ishikawa-machi, Hachioji-shi, Tokyo 192-8507, Japan.

OLYMPUS EUROPA SE & CO. KG

Premises:	Consumer Product Division Wendenstrasse 14 - 18, 20097 Hamburg, Germany. Tel. :+49 40 -23 77 3-0 / Fax +49 40 - 23 07 61
Goods delivery:	Modul H, Willi-Bleicher Str. 36, 52353 Düren, Germany.
Letters:	Postfach 10 49 08, 20034 Hamburg, Germany.

European Technical Customer Support:
Please visit our homepage **http://www.olympus-europa.com**
or call our TOLL FREE NUMBER*: **00800 - 67 10 83 00**

for Austria, Belgium, Czech Republic, Denmark, Finland, France, Germany, Luxemburg, Netherlands, Norway, Poland, Portugal, Russia, Spain, Sweden, Switzerland, United Kingdom.

* Please note some (mobile) phone services / provider do not permit access or request an additional prefix to +800 numbers.

For all not listed European Countries and in case that you can't get connected to the above mentioned number please make use of the following
CHARGED NUMBER: **+ 49 40 - 237 73 899**.

OLYMPUS IMAGING AUSTRALIA PTY LTD.

Ground Floor, 82 Waterloo Road, Macquarie Park NSW 2113, Australia PO Box 1991 Macquarie Centre NSW 2113
Tel: +61 2 9886 3992
http://www.olympus.com.au

Customer Service Centres:

Australia
Olympus Imaging Australia Pty Ltd.
Tel: **1300 659 678**
Fax: **+61 2 9889 7988**
http://www.olympus.com.au

New Zealand
Dictation Distributors Ltd.
Tel: **0800 659 678**
Fax: **+64 9 303 3189**
http://www.dictation.co.nz

Manufactured by OLYMPUS CORPORATION
2951 Ishikawa-machi Hachioji-shi,
Tokyo 192-8507, Japan

For customers in Europe
Imported by OLYMPUS EUROPA SE & Co. KG
Wendenstrasse 14-18, 20097 Hamburg,
Germany

E1-BS1686-01 AP1603